HALLING MODELLE

Straßenbahn - Eisenbahn - Schmalspurbahn - Antriebe

Antriebstechnik
Drive Technology
2023

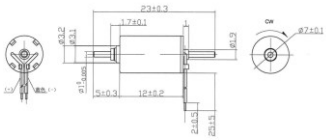

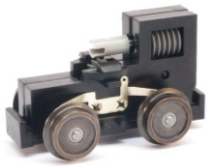

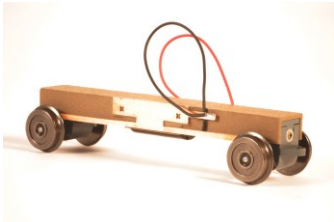

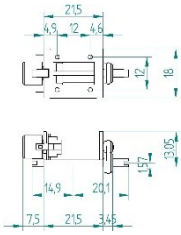

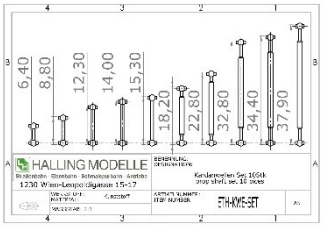

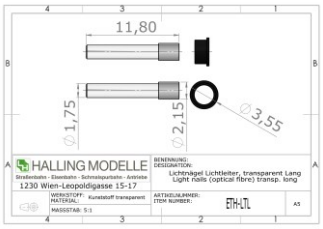

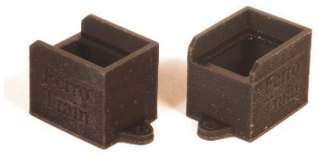

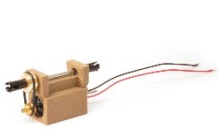

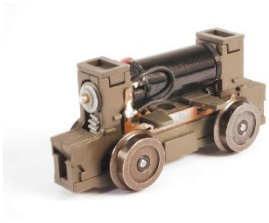

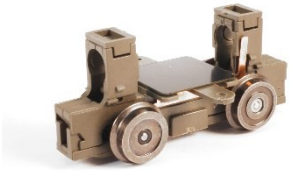

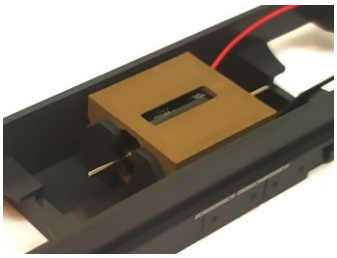

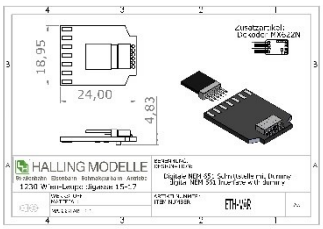

HALLING MODELLE

Straßenbahn - Eisenbahn - Schmalspurbahn - Antriebe

KONTAKT / CONTACT

HALLING Modelle - LEOPOLD HALLING GmbH. / FERRO-TRAIN / Stängl MODELLBAHNEN
Leopoldigasse 15-17, 1230 Wien, Österreich
Mo.-Fr. 08:00-12:00
(Abholung reservierter Ware bis 16:00 und nach Vereinbarung)
E-Mail: office@halling.at
Tel.: (+43) (1) 604 31 22 - www.halling.at

HALLING MODELLE

Antriebstechnik
Drive Technology

Topseller Antriebe H0/m/e *Top Seller Drives H0/m/e*

Drehgestellantrieb für H0 mit Blenden

Der Antriebsatz enthält ein angetriebenes und ein Mitläufer-Drehgestell mit Drehgestell-Blenden. Motor 12V=, Spur H0, 2 Achsen angetrieben, 4 Räder stromführend, kein Haftreifen, Achsabstand 27, Rad-Durchmesser 9 mm. Mengenrabatt: ab 10 -2%, ab 20 -3%, ab 30 -5%, ab 50 -7%

Bogie Drive for H0, with cover for bogies

The motorchassis contains one bogie with motor and one without motor. Complete with bogie cover.
Voltage 12V=, variable gauge
2 powered axles, 4 conducting axles, w/o traction tyres, wheelbase 27, wheel diameter 9mm. Qty.discount: over 10 -2%, over 20 -3%, over 30 -5%, over 50 -7%

ANT-27-H0	**€ 85,00**

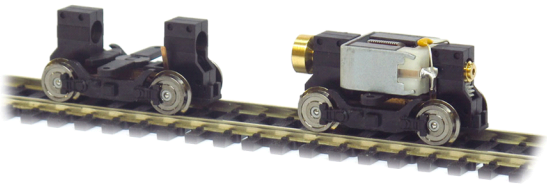

Reko Antrieb, Spur H0, Achsabstand 36,8 mm

Reko Antrieb für Reko Modelle, Motor 12V=, Spur H0, 2 Achsen angetrieben, 4 Räder stromführend, kein Haftreifen, Achsabstand 36,8 mm, Rad-Durchmesser 9 mm. Mengenrabatt: ab 10 -2%, ab 20 -3%, ab 30 -5%, ab 50 -7%

Reko drive, H0, wheelbase 36,8mm

Drive for Reko-type, Voltage 12V=,
gauge H0, 2 powered axles, 4 conducting axles, w/o traction tyres, wheelbase 36,8mm, wheel diameter 9mm. Qty.discount: over 10 -2%, over 20 -3%, over 30 -5%, over 50 -7%

ANT-37-H0	**€ 63,00**

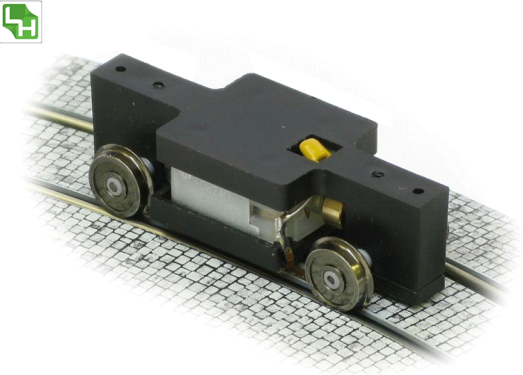

Reko-Dummy, Spur H0, Standmodell

Reko Dummy für Reko Modelle, Standmodel, Achsabstand 36,8 mm, Rad-Durchmesser 9 mm. Mengenrabatt: ab 10 -2%, ab 20 -3%, ab 30 -5%, ab 50 -7%

Reko Dummy, H0, static model

Reko dummy for Reko models, floor model, axle distance 36.8 mm, wheel diameter 9 mm. Qty.discount: over 10 -2%, over 20 -3%, over 30 -5%, over 50 -7%

ANT-37-H0-S	**€ 41,00**

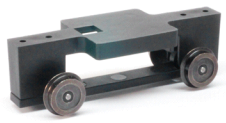

Topseller Antriebe H0/m/e *Top Seller Drives H0/m/e*

Universalantrieb H0, Achsabstand 48 mm

Motor 12V=, Spur H0, 2 Achsen angetrieben, 4 Räder stromführend,
kein Haftreifen, Achsabstand 48 mm, Standard Rad-Durchmesser 10 mm, auf Anfrage 8 und 9 mm möglich. Mengenrabatt: ab 10 -2%, ab 20 -3%, ab 30 -5%, ab 50 -7%

Universal H0, wheelbase 48mm

Voltage 12V=, gauge H0, 2 powered axles, 4 conducting axles, w/o traction tyres, wheelbase 48 mm, Standard wheel diameter 10 mm, on request 8 and 9 mm possible. Qty.discount: over 10 -2%, over 20 -3%, over 30 -5%, over 50 -7%

ANT-48-H0	**€ 73,00**

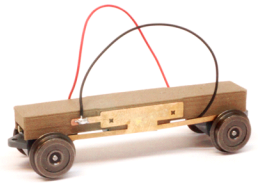

Glockenanker-Antrieb, H0, Achsabstand 54mm

Motor 12V=, Spur H0, 2 Achsen angetrieben, 4 Räder stromführend, kein Haftreifen, Achsabstand 54mm, Standard Rad-Durchmesser 10 mm, auf Anfrage 8 und 9 mm möglich. Mengenrabatt: ab 10 -2%, ab 20 -3%, ab 30 -5%, ab 50 -7%

Coreless drive, H0, wheelbase 54mm

Voltage 12V=, gauge H0, 2 powered axles, 4 conducting axles, w/o traction tyres, wheelbase 54mm, standard wheel diameter 10 mm, on request 8 and 9 mm possible. Qty.discount: over 10 -2%, over 20 -3%, over 30 -5%, over 50 -7%

ANT-54-H0	**€ 73,00**

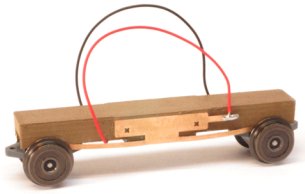

Fahrwerk für c1 Beiwagen

Fahrwerk für Wiener Beiwagen C1. Passend für die Modelle der Wiener Linien, Spur H0, 4 Achsen, kein Haftreifen, Rad-Durchmesser 8 mm.
Empfohlenes Zubehör:
SKIP-lock-Magnetkupplung, Typ Scharfenberg, grau, Best.Nr.: SKP-SCH-GR Mengenrabatt: ab 10 -2%, ab 20 -3%, ab 30 -5%, ab 50 -7%

Chassis for C1 trailer car

Chassis for C1 trailer car, 1/87, gauge H0, suitable for souvenir models sold by Wiener Linien.H0 gauge, 4 axles, no traction tires, wheel diameter 8 mm.
Recommended accessoires:
SKIP-lock-Magnetkupplung, Typ Scharfenberg, grau, Best.Nr.: SKP -SCH-GR Qty.discount: over 10 -2%, over 20 -3%, over 30 -5%, over 50 -7%

ANT-C1-B	**€ 41,00**

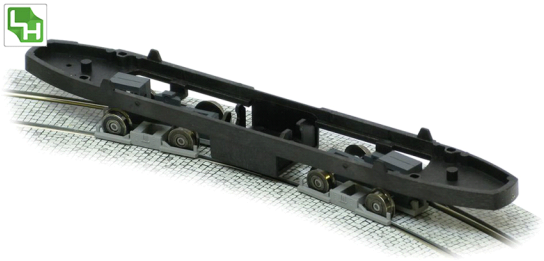

Topseller Antriebe H0/m/e *Top Seller Drives H0/m/e*

Fahrwerk für C1 Triebwagen

Motorfahrwerk für Wiener Triebwagen C1, passend für die Modelle der Wiener Linien, sowie für die
unmotorisierten Modelle der Firma Halling.
Motor 12V=, Spur H0, 4 Achsen angetrieben, 4 Achsen stromführend,
kein Haftreifen, voll verdrahtet, Rad-Durchmesse Mengenrabatt: ab 10 -2%, ab 20 -3%, ab 30 -5%, ab 50 -7%

Chassis for C1 railcar

Chassis with drive for C1 railcar, base plate with drive, suitable for souvenir models sold by Wiener Linien.
Voltage 12V=, gauge H0, 4 powered axles, 4 conducting axles, w/o traction tyres, comp. wired, wheel diameter 8mm.
Recommended accessoires:
Magnetic-couplers, Typ Scharfenberg, grey, Best.Nr.: SKP-SCH-GR
Qty.discount: over 10 -2%, over 20 -3%, over 30 -5%, over 50 -7%

ANT-C1-M	**€ 85,00**

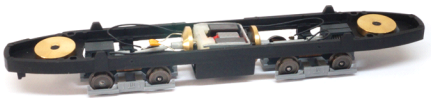

Fahrwerk für C1 Triebwagen mit NEM651

Motorfahrwerk für Wiener Triebwagen C1, passend für die Modelle der Wiener Linien, sowie für die unmotorisierten Modelle der Firma Halling.
Motor 12V=, Spur H0, 4 Achsen angetrieben, 4 Achsen stromführend,
kein Haftreifen, voll verdrahtet mit NEM651 Digit Mengenrabatt: ab 10 -2%, ab 20 -3%, ab 30 -5%, ab 50 -7%

Chassis for C1 railcar, NEM651

Chassis with drive for C1 railcar, base plate with drive, suitable for souvenir models sold by Wiener Linien.
Voltage 12V=, gauge H0, 4 powered axles, 4 conducting axles, w/o traction tyres, comp. wired with NEM651 digital interface, wheel diameter 8mm.
Recommended accessoires:
Magnetic-couplers, Typ Scharfenberg, grey, Best.Nr.: SKP-SCH-GR
Qty.discount: over 10 -2%, over 20 -3%, over 30 -5%, over 50 -7%

ANT-C1-MD	**€ 98,00**

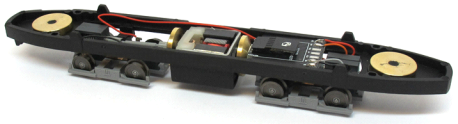

Fahrwerk für Wiener Gelenktriebwagen Type E1

E1-Antriebsfahrwerk Digitalschnittstelle und Licht. Passt nicht für das Souveniermodell der Wiener Linien.
Mit 2 Motoren 12V=, Spur H0, 4 Achsen angetrieben, 4 Achsen stromführend, 1 Haftreifenachse, Licht und Schnittst. NEM 652, voll verdrahtet,
Rad-Durchm Mengenrabatt: ab 10 -2%, ab 20 -3%, ab 30 -5%

Drive bogie for Viennese articulated tram Type E1

E1 drive bogie digital interface and light. The drive does NOT fit the Wiener Linien Souvenir-models. 2 motors Voltage 12V=, variable gauge, 4 powered axles,4 conducting axles, 1 tractio tire axle, light and digital inter. NEM 652, comp. wired, wheel diameter 8mm.
Qty.discount: over 10 -2%, over 20 -3%, over 30 -5%

ANT-E1-H0	**€ 127,00**

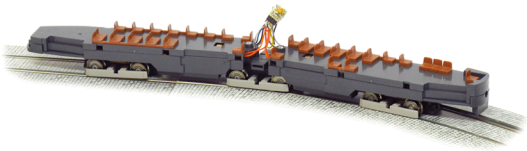

Topseller Antriebe H0/m/e *Top Seller Drives H0/m/e*

Fahrwerk für Wiener E, H0, mit zus. Metallrädern

Antriebsfahrwerk für Wiener Gelenktriebwagen E inklusive Tauschräder für Mittelfahrwerk. Dieser Antrieb passt NUR in die alten Modelle der Wiener Linien und ist nicht für die neue E1 Modellserie der Fa. Halling geeignet. Mit 2 Motoren 12V=, Spur H0, 4 Achsen angetrieben, 4 Achsen stromführend, kein Haftreifen, voll verdrahtet, Rad-Durchmesser 8 mm,
4 Metallräder für Mittelfahrwerk mit 1,2 mm Isolierbuchsen.
Mengenrabatt: ab 10 -2%, ab 20 -3%, ab 30 -5%, ab 50 -7%

Chassis for E, H0, with extra wheels

Powered chassis for railcar E. Set includes extra wheels for central bogie. This model is only suitable for old souvenir models sold by "Wiener Linien"!
2 motors Voltage 12V=, gauge H0, 4 powered axles, 4 conducting axles, w/o traction tyres, comp. wired, wheel diameter 8 mm, 4 metal wheels for center chassis with 1.2 mm insulating bushings.
Qty.discount: over 10 -2%, over 20 -3%, over 30 -5%, over 50 -7%

ANT-E-H0	**€ 85,00**

K-Antrieb, H0

K-Antrieb für Wiener Modelle H, N, K, M und G. Motor 12V=, Spur H0, 2 Achsen angetrieben, 4 Räder stromführend,
keine Haftreifen, Achsabstand 41,4 mm,
Rad-Durchmesser 10 mm. Mengenrabatt: ab 10 -2%, ab 20 -3%, ab 30 -5%, ab 50 -7%

K-drive, H0

drive, suitable for Viennese types H, N, K, M and G. Voltage 12V=, gauge H0, 2 powered axles, 4 conducting axles, w/o traction tyres wheelbase 41,4mm, wheel diameter 10mm. Qty.discount: over 10 -2%, over 20 -3%, over 30 -5%, over 50 -7%

ANT-K-H0	**€ 63,00**

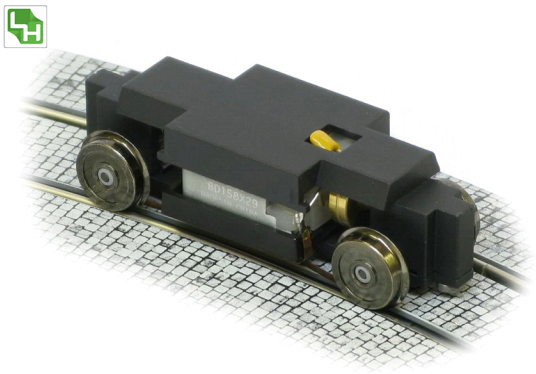

K-Antrieb, H0 Teilesatz

K-Antrieb Teilesatz für Wiener Modelle H,N,K,M und G. Motor 12V=, Spur H0,
2 Achsen angetrieben, 4 Räder stromführend, kein Haftreifen, Achsabstand 41,4mm,
Rad-Durchmesser 10mm. Mengenrabatt: ab 10 -3%, ab 20 -5%, ab 30 -7%, ab 50 -10%, ab 100 -15%

K-drive, H0 kit

drive kit, suitable for Viennese types H, N, K, M and G. Voltage 12V=, gauge H0
2 powered axles, 4 conducting axles,
w/o traction tyres, wheelbase 41,4mm,
wheel diameter 10mm. Qty.discount: over 10 -3%, over 20 -5%, over 30 -7%, over 50 -10%, over 100 -15%

ANT-K-H0-BS	**€ 50,00**

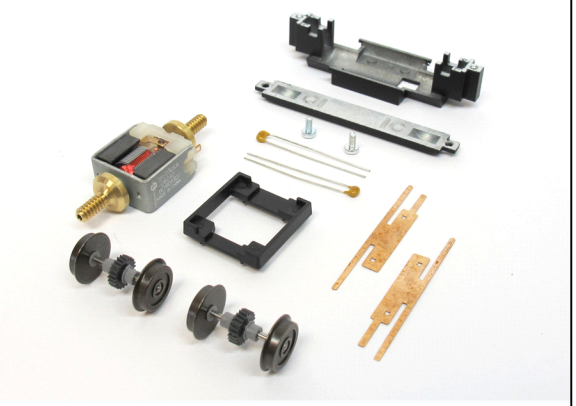

Topseller Antriebe H0/m/e *Top Seller Drives H0/m/e*

Dummy K-Antrieb, H0 Standmodell

K-Antrieb für Wiener Modelle H,N,K,M und G, kein Motor, Spur H0, 2 Achsen und 4 Räder, Achsabstand 41,4 mm, Rad-Durchmesser 10mm. Mengenrabatt: ab 10 -2%, ab 20 -3%, ab 30 -5%, ab 50 -7%

K-drive, H0 static model

Dummy Drive, suitable for Viennese types H, N, K, M and G, NO MOTOR, gauge H0, wheelbase 41,4mm, wheel diameter 10 mm. Qty.discount: over 10 -2%, over 20 -3%, over 30 -5%, over 50 -7%

ANT-K-H0-S	**€ 41,00**

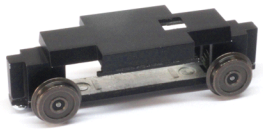

Einzelachs-Antrieb, Spur H0

Ein Einzelachs-Antrieb mit variablen Achsabstand, mit 8mm Vollradscheiben, in Spurweite H0. Mengenrabatt: ab 10 -2%, ab 20 -3%, ab 30 -5%, ab 50 -7%

Single axle drive, H0m gauge

One single axis drive with variable wheel base, with 8mm solid wheels, in gauge H0. Qty.discount: over 10 -2%, over 20 -3%, over 30 -5%, over 50 -7%

ANT-KOP-H0	**€ 22,00**

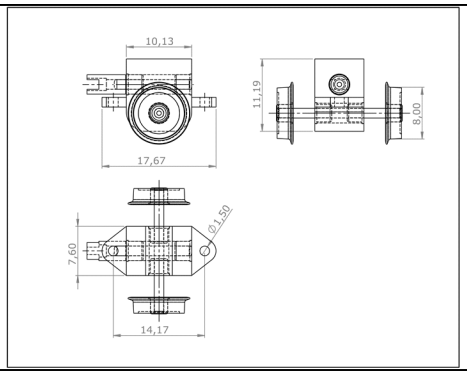

KSW-Antrieb H0

KSW-Antrieb, auch für Wiener Modelle A. Motor 12V=, Spur H0, 2 Achsen angetrieben, 4 Räder stromführend
kein Haftreifen, Achsabstand 35 mm,
Rad-Durchmesser 10 mm. Mengenrabatt: ab 10 -2%, ab 20 -3%, ab 30 -5%, ab 50 -7%

KSW-Drive H0

drive, suitable to KSW-type and Viennese A-type trams. Voltage 12V=,
gauge H0, 2 powered axles, 4 conducting axles, w/o traction tyres, wheelbase 35mm, wheel diameter 10mm. Qty.discount: over 10 -2%, over 20 -3%, over 30 -5%, over 50 -7%

ANT-KSW-H0	**€ 63,00**

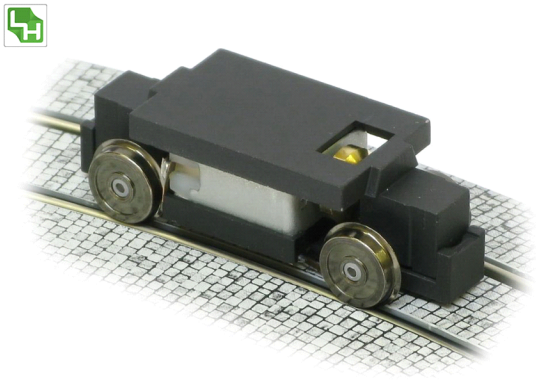

KSW-Dummy H0, Standmodell

KSW-Dummy, Standmodell, Achsabstand 35 mm, Rad-Durchmesser 10 mm. Mengenrabatt: ab 10 -2%, ab 20 -3%, ab 30 -5%, ab 50 -7%

KSW dummy H0, static model

KSW dummy, standing model, axle distance 35 mm, wheel diameter 10 mm. Qty.discount: over 10 -2%, over 20 -3%, over 30 -5%, over 50 -7%

ANT-KSW-H0-S	**€ 41,00**

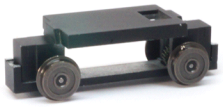

Topseller Antriebe H0/m/e *Top Seller Drives H0/m/e*

GA-Antrieb mit var. Achsstand, 8 mm VR, H0

816-Glockenanker-Motor 12V=, Spur H0, 2 Achsen angetrieben, 4 Räder stromführend, kein Haftreifen, Achsabstand 35 mm bis 60 mm, Rad-Durchmesser 8 mm. Der Achsabstand kann stufenlos eingestellt werden! Mengenrabatt: ab 10 -2%, ab 20 -3%, ab 30 -5%, ab 50 -7%

Coreless drive with wheelbase adjust, 8 mm SW, H0

816 coreless motor 12V=, H0 gauge, 2 axles powered, 4 wheels live, no traction tyre, axle spacing 35 mm to 60 mm, wheel diameter 8 mm. The wheel base can be steplessly adjusted! Qty.discount: over 10 -2%, over 20 -3%, over 30 -5%, over 50 -7%

ANT-MAX-08-H0	**€ 73,00**

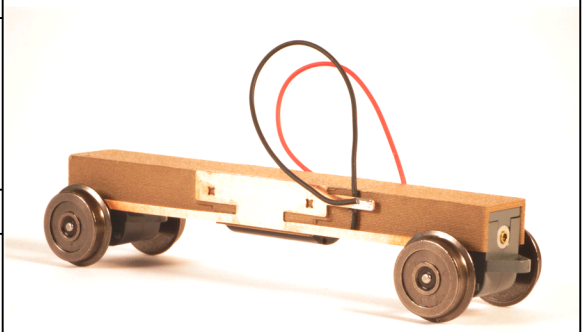

GA-Antrieb mit var. Achsstand, 9 mm VR, H0

816-Glockenanker-Motor 12V=, Spur H0, 2 Achsen angetrieben, 4 Räder stromführend, kein Haftreifen, Achsabstand 35 mm bis 60 mm, Rad-Durchmesser 9 mm. Der Achsabstand kann stufenlos eingestellt werden! Mengenrabatt: ab 10 -2%, ab 20 -3%, ab 30 -5%, ab 50 -7%

Coreless drive with wheelbase adjust, 9 mm SW, H0

816 coreless motor 12V=, H0 gauge, 2 axles powered, 4 wheels live, no traction tyre, axle spacing 35 mm to 60 mm, wheel diameter 9 mm. The wheel base can be steplessly adjusted! Qty.discount: over 10 -2%, over 20 -3%, over 30 -5%, over 50 -7%

ANT-MAX-09-H0	**€ 73,00**

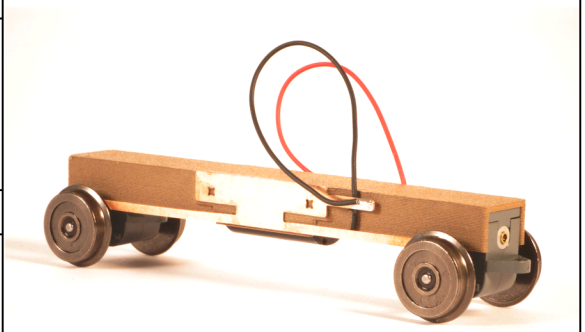

GA-Antrieb mit var. Achsstand, 9 mm SR, H0m

816-D Glockenanker-Motor 12V=, Spur H0m, 2 Achsen angetrieben, 4 Räder stromführend, kein Haftreifen, Achsabstand 35 mm bis 60 mm, Speichenräder, Rad-Durchmesser 9 mm, Vollrad. Der Achsabstand kann stufenlos eingestellt werden! Mengenrabatt: ab 10 -2%, ab 20 -3%, ab 30 -5%, ab 50 -7%

Coreless drive with wheelbase adjust, 9 mm SW, H0m

816-D coreless motor 12V=, H0 gauge, 2 axles powered, 4 wheels live, no traction tyre, axle spacing 35 mm to 60 mm, solid wheel diameter 9 mm. The wheel base can be steplessly adjusted! Qty.discount: over 10 -2%, over 20 -3%, over 30 -5%, over 50 -7%

ANT-MAX-09-H0M-SP	**€ 85,00**

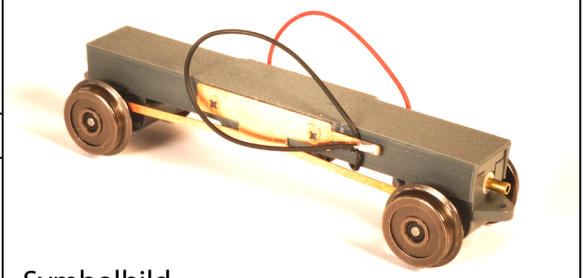

Symbolbild

GA-Antrieb mit var. Achsstand, 10 mm VR, H0

816-Glockenanker-Motor 12V=, Spur H0, 2 Achsen angetrieben, 4 Räder stromführend, kein Haftreifen, Achsabstand 35 mm bis 60 mm, Rad-Durchmesser 10 mm. Der Achsabstand kann stufenlos eingestellt werden! Mengenrabatt: ab 10 -2%, ab 20 -3%, ab 30 -5%, ab 50 -7%

Coreless drive with wheelbase adjust, 9 mm SW, H0

816 coreless motor 12V=, H0 gauge, 2 axles powered, 4 wheels live, no traction tyre, axle spacing 35 mm to 60 mm, wheel diameter 10 mm. The wheel base can be steplessly adjusted! Qty.discount: over 10 -2%, over 20 -3%, over 30 -5%, over 50 -7%

ANT-MAX-10-H0	**€ 73,00**

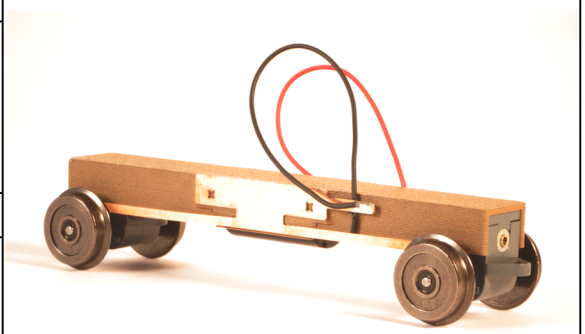

Topseller Antriebe H0/m/e *Top Seller Drives H0/m/e*

Niederflur-Antrieb, H0

Achsabstand 20 mm, mit 8 mm Vollradscheiben, in den Spurweite H0. Mengenrabatt: ab 10 -2%, ab 20 -3%, ab 30 -5%, ab 50 -7%

Low-floor drive, H0

Wheelbase variants: 20 mm, with 8 mm solid wheels, in gauge H0. Qty.discount: over 10 -2%, over 20 -3%, over 30 -5%, over 50 -7%

ANT-NDF-H0	**€ 73,00**

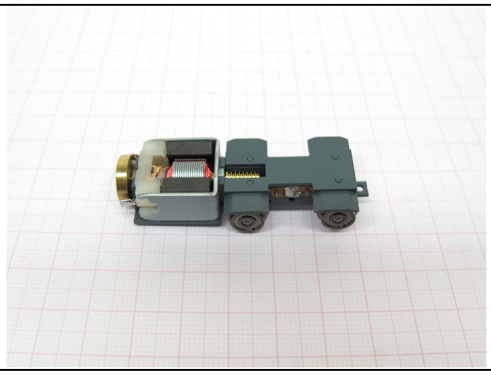

Antrieb mit stehendem Motor, 10 mm Rad, H0

Universalantrieb, Motor 12V=, Spur H0,
2 Achsen angetrieben, 4 Räder stromführend, kein Haftreifen,
Achsabstand 21,7mm,
Rad-Durchmesser 10 mm. Mengenrabatt: ab 10 -2%, ab 20 -3%, ab 30 -5%, ab 50 -7%

Drive w. upright motor 21.7mm, wh.s. 10mm, H0

Universal drive, Voltage 12V=, gauge H0,
2 powered axles, 4 conducting axles,
w/o traction tyres, wheelbase 21,7mm,
wheel diameter 10mm. Qty.discount: over 10 -2%, over 20 -3%, over 30 -5%, over 50 -7%

ANT-ST10-H0	**€ 73,00**

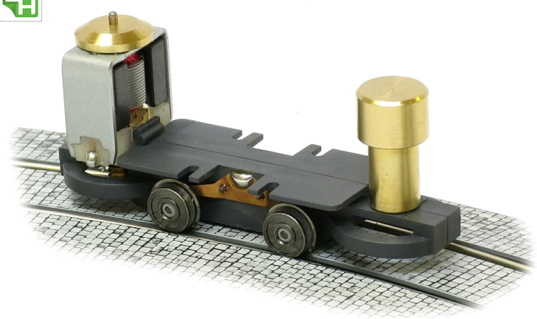

Antrieb mit stehendem Motor, 8 mm Rad, H0

Universalantrieb. Motor 12V=, Spur H0,
2 Achsen angetrieben, 4 Räder stromführend, kein Haftreifen,
Achsabstand 21,7mm,
Rad-Durchmesser 8 mm. Mengenrabatt: ab 10 -2%, ab 20 -3%, ab 30 -5%, ab 50 -7%

Drive with upright motor 21,7mm, wh.size 8mm, H0

Universal drive, Voltage 12V=, gauge H0,
2 powered axles, 4 conducting axles,
w/o traction tyres, wheelbase 21,7mm
wheel diameter 8mm. Qty.discount: over 10 -2%, over 20 -3%, over 30 -5%, over 50 -7%

ANT-ST8-H0	**€ 73,00**

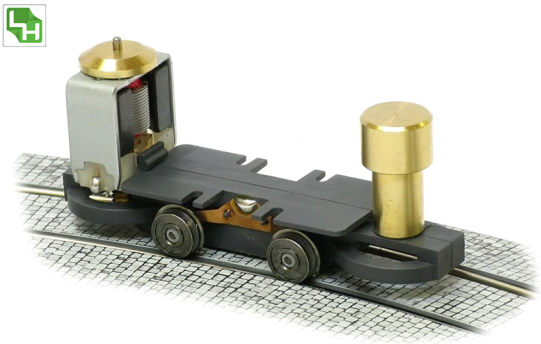

Antrieb mit stehendem Motor, 9 mm Rad, H0

Universalantrieb, Motor 12V=, Spur H0,
2 Achsen angetrieben, 4 Räder stromführend, kein Haftreifen,
Achsabstand 21,7 mm,
Rad-Durchmesser 9 mm. Mengenrabatt: ab 10 -2%, ab 20 -3%, ab 30 -5%, ab 50 -7%

Drive with upright motor 21,7mm, wh.size 9mm, H0

Universal drive, Voltage 12V=, gauge H0,
2 powered axles, 4 conducting axles,
w/o traction tyres, wheelbase 21,7mm,
wheel diameter 9mm. Qty.discount: over 10 -2%, over 20 -3%, over 30 -5%, over 50 -7%

ANT-ST9-H0	**€ 73,00**

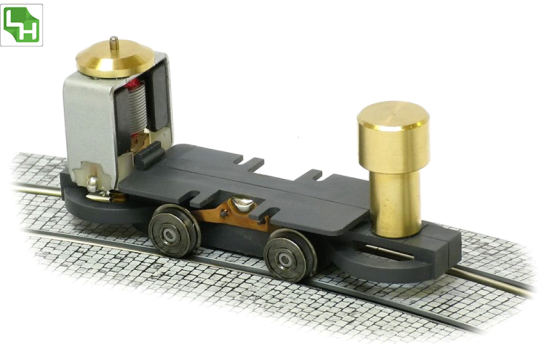

Topseller Antriebe H0/m/e *Top Seller Drives H0/m/e*

Varioantrieb H0, mit Vollrad, var. Achsabstand

Motor 12V=, Spur H0, 2 Achsen angetrieben, 4 Räder stromführend,
kein Haftreifen, Achsabstand 23mm, 26mm oder 30,4mm , Rad-Durchmesser 9mm. Der Achsabstand kann einfach geändert werden! Mengenrabatt: ab 10 -2%, ab 20 -3%, ab 30 -5%, ab 50 -7%

Vario-drive H0, solid wheels, wheelbase adjust.

Variable wheelbase. No tools required!
Voltage 12V=, gauge H0, 2 powered axles, 4 conducting axles, w/o traction tyres, wheelbase 23mm, 26mm or 30,4mm , wheel diameter 9mm.
The center distance can easily be changed! Qty.discount: over 10 -2%, over 20 -3%, over 30 -5%, over 50 -7%

ANT-VAR-H0	**€ 50,00**

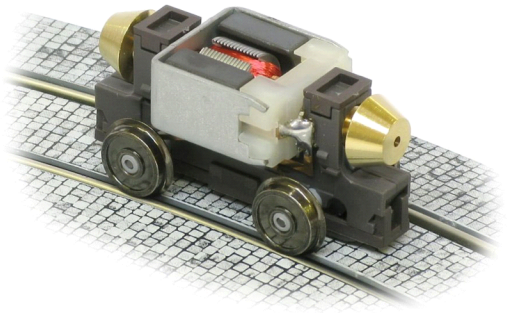

Varioantrieb H0, Vollrad, var. Achsst., Decoder

Motor 12V=, Spur H0, 2 Achsen angetrieben, 4 Räder stromführend, kein Haftreifen, Achsabstand 23 mm, 26 mm oder 30,4 mm, Rad-Durchmesser 9 mm.
mit eingebautem Zimo MX600 Decoder
Der Achsabstand kann einfach geändert werden! Mengenrabatt: ab 10 -2%, ab 20 -3%, ab 30 -5%

Vario-drive H0, solid wh., wh.b. adj., with decoder

Motor 12V=, H0 gauge, 2 axles powered, 4 wheels live, no traction tyre, axle spacing 23 mm, 26 mm or 30.4 mm, wheel diameter 9 mm.
With built-in Zimo MX600 decoder.
The wheelbase can easily be changed! Quantity discount: from 10 -2%, from 20 -3%, from 30 -5%.

ANT-VAR-H0-D	**€ 98,00**

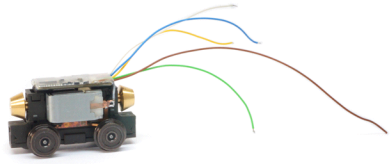

Varioantrieb H0 DG, Vollrad, var. Achstand

Varioantrieb mit Drehgestellbalken, Achsstand 23mm, 26mm und 30,4mm variabel, Spur H0, Motor 12V =, 2 Achsen angetrieben, 2 Achsen stromführend. Mengenrabatt: ab 10 -2%, ab 20 -3%, ab 30 -5%, ab 50 -7%

Vario-drive H0, solid wh., bogie b., wh.base, adj.

Drive with solid wheels and bogie beam.
Variable wheelbase. No tools required!
Voltage 12V=, gauge H0, 2 powered axles, 4 conducting axles, w/o traction tyres, wheelbase 23mm, 26mm
or 30,4mm , wheel diameter 9mm. Qty.discount: over 10 -2%, over 20 -3%, over 30 -5%, over 50 -7%

ANT-VAR-H0-DG	**€ 50,00**

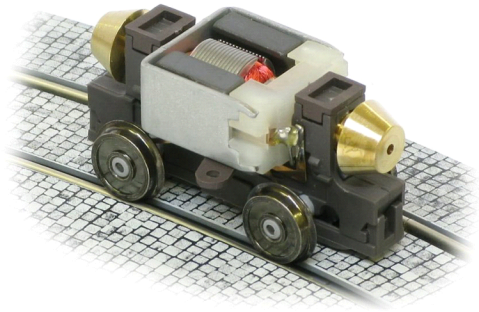

Vario-Dummy H0, mit Vollrad, var. Achsabstand

Standmodell "Dummy" des Varioantrieb Spur H0, Achsabstand 23mm, 26mm oder 30,4mm , Rad-Durchmesser 9mm. Der Achsabstand kann einfach geändert werden! Mengenrabatt: ab 10 -2%, ab 20 -3%, ab 30 -5%, ab 50 -7%

Vario-Dummy H0, solid wheels, wheelbase adjust.

Floor model "dummy" of the Vario drive H0 gauge, axle distance 23mm, 26mm or 30.4mm , wheel diameter 9mm. The wheelbase can easily be changed! Qty.discount: over 10 -2%, over 20 -3%, over 30 -5%, over 50 -7%

ANT-VAR-H0-S	**€ 20,00**

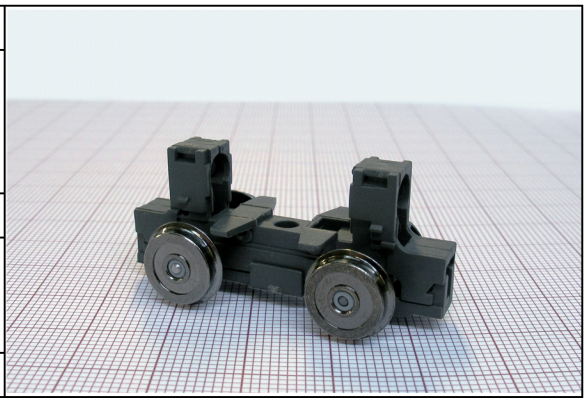

Topseller Antriebe H0/m/e *Top Seller Drives H0/m/e*

Kurzer Varioantrieb V3, H0, GA-Motor, var. Achsst.

Varioantrieb mit Glockenankermotor, ohne Schwungmassen. Der Achsabstand kann einfach geändert werden! Motor 12V=, Spur H0
2 Achsen angetrieben, 4 Räder stromführend, kein Haftreifen
Achsabstand 23mm, 26mm oder 30,4mm
Rad-Durchmesser 9mm. Mengenrabatt: ab 10 -2%, ab 20 -3%, ab 30 -5%, ab 50 -7%

Short Vario-drive V3, H0, coreless, wheelbase adj.

Coreless drive with solid wheels, without fly wheels. Variable wheelbase: 23.1mm, 26.8mm and 30.5mm variabel. No tools required!
coreless Motor, Voltage 12V=,
gauge H0, 2 powered axles, 4 conducting axles, w/o traction tyres, wheelbase 23mm, 26mm or 30,4mm, wheel diameter 9mm.
Qty.discount: over 10 -2%, over 20 -3%, over 30 -5%, over 50 -7%

ANT-VAR-V3-H0	**€ 73,00**

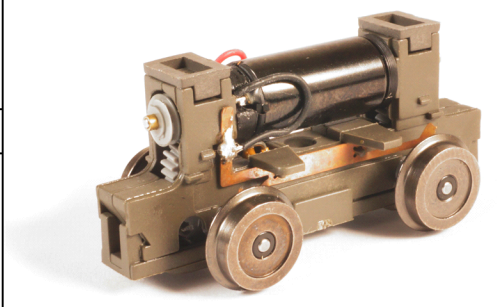

Kurzer "Vario" V3, H0, GA-Motor, DG, var. ASt.

Varioantrieb mit Drehgestellbalken und Glockenankermotor, ohne Schwungmassen. Der Achsabstand kann einfach geändert werden! Motor 12V=, Spur H0
2 Achsen angetrieben, 4 Räder stromführend, kein Haftreifen
Achsabstand 23mm, 26mm oder 30,4mm
Rad-Durchmesse Mengenrabatt: ab 10 -2%, ab 20 -3%, ab 30 -5%, ab 50 -7%

Short Vario-drive V3, H0, coreless, wh.base adj.

Coreless drive with bogie beam, solid wheels, without fly wheels. Variable wheelbase: 23.1mm, 26.8mm and 30.5mm variabel. No tools required!
coreless Motor, Voltage 12V=,
gauge H0, 2 powered axles, 4 conducting axles, w/o traction tyres, wheelbase 23mm, 26mm or 30,4mm, wheel diameter 9mm.
Qty.discount: over 10 -2%, over 20 -3%, over 30 -5%, over 50 -7%

ANT-VAR-V3-H0-DG	**€ 73,00**

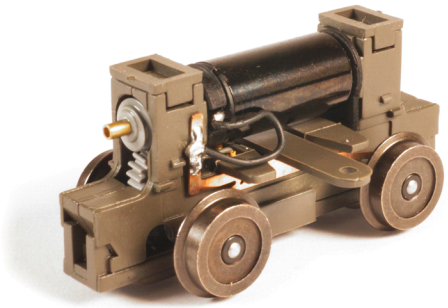

Drehgestellantrieb für H0m mit H0-Blenden

Der Antriebsatz enthält ein angetriebenes und ein Mitläufer-Drehgestell mit Drehgestell-Blenden. Motor 12V=, Spur H0, 2 Achsen angetrieben, 4 Räder stromführend, kein Haftreifen, Achsabstand 27, Rad-Durchmesser 9 mm. Mengenrabatt: ab 10 -2%, ab 20 -3%, ab 30 -5%, ab 50 -7%

Bogie Drive for H0m, with H0 cover for bogies

The motorchassis contains one bogie with motor and one without motor. Complete with bogie cover.
Voltage 12V=, variable gauge, 2 powered axles, 4 conducting axles, w/o traction tyres, wheelbase 27, wheel diameter 9mm.
Qty.discount: over 10 -2%, over 20 -3%, over 30 -5%, over 50 -7%

ANT-27-H0M	**€ 85,00**

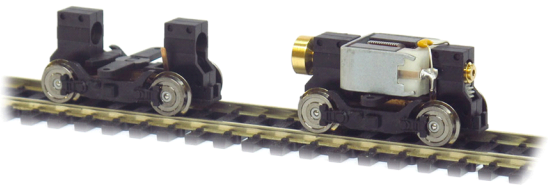

Topseller Antriebe H0/m/e *Top Seller Drives H0/m/e*

Reko Antrieb, Spur H0m Achsabstand 36,8 mm

Reko Antrieb für Reko Modelle, Motor 12V=, Spur H0m, 2 Achsen angetrieben,
4 Räder stromführend, kein Haftreifen,
Achsabstand 36,8 mm ,Rad-Durchmesser 9 mm. Mengenrabatt: ab 10 -2%, ab 20 -3%, ab 30 -5%, ab 50 -7%

Reko drive, H0m, wheelbase 36,8mm

Reko drive for Reko models, motor 12V=, gauge H0m, 2 axles powered,
4 wheels live, no traction tires,
Center distance 36.8mm, wheel diameter 9mm. Qty.discount: over 10 -2%, over 20 -3%, over 30 -5%, over 50 -7%

ANT-37-H0M	**€ 63,00**

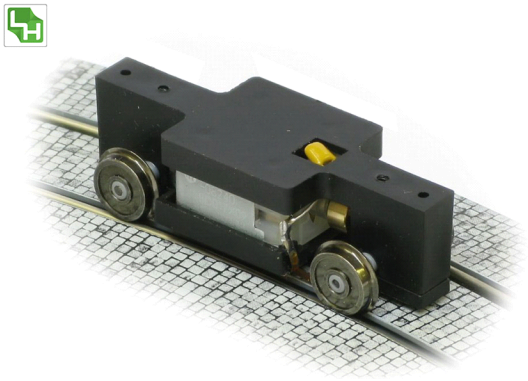

Universalantrieb H0m, Achsabstand 48 mm

Motor 12V=, Spur H0m, 2 Achsen angetrieben, 4 Räder stromführend, kein Haftreifen, Achsabstand 48 mm
Standard Rad-Durchmesser 10 mm, auf Anfrage 8 und 9 mm möglich. Mengenrabatt: ab 10 -2%, ab 20 -3%, ab 30 -5%, ab 50 -7%

Universal H0m, wheelbase 48 mm

Voltage 12V=, gauge H0m, 2 powered axles, 4 conducting axles, w/o traction tyres, wheelbase 48 mm, Standard wheel diameter 10 mm, on request 8 and 9 mm possible. Qty.discount: over 10 -2%, over 20 -3%, over 30 -5%, over 50 -7%

ANT-48-H0M	**€ 73,00**

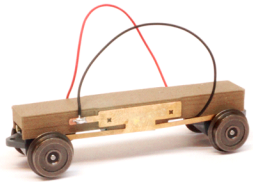

Glockenanker-Antrieb, H0m, Achsabstand 54mm

Motor 12V=, Spur H0m, 2 Achsen angetrieben, 4 Räder stromführend,
kein Haftreifen, Achsabstand 54mm,
Standard Rad-Durchmesser 10 mm, auf Anfrage 8 und 9 mm möglich. Mengenrabatt: ab 10 -2%, ab 20 -3%, ab 30 -5%, ab 50 -7%

Coreless Drive, H0m, wheelbase 54mm

Voltage 12V=, , gauge H0m, 2 powered axles, 4 conducting axles, w/o traction tyres, wheelbase 54mm, standard wheel diameter 10 mm, on request 8 and 9 mm possible. Qty.discount: over 10 -2%, over 20 -3%, over 30 -5%, over 50 -7%

ANT-54-H0M	**€ 73,00**

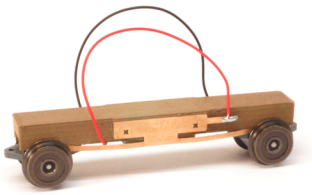

Fahrwerk für c1 Beiwagen, H0m

Fahrwerk für Wiener Beiwagen c1, Passend für die Modelle der Wiener Linien. Spur H0m, 4 Achsen, kein Haftreifen, Rad-Durchmesser 8 mm.
Empfohlenes Zubehör:
SKIP-lock-Magnetkupplung, Typ Scharfenberg, grau, Best.Nr.: SKP-SCH-GR Mengenrabatt: ab 10 -2%, ab 20 -3%, ab 30 -5%, ab 50 -7%

Chassis for C1 trailer car, H0m

Chassis for C1 trailer car, 1/87, gauge H0m, suitable for souvenir models sold by Wiener Linien. 4 axles, no traction tires, wheel diameter 8 mm.
Recommended accessoires:
SKIP-lock-Magnetkupplung, Typ Scharfenberg, grau, Best.Nr.: SKP -SCH-GR Qty.discount: over 10 -2%, over 20 -3%, over 30 -5%, over 50 -7%

ANT-C1-B-H0M	**€ 41,00**

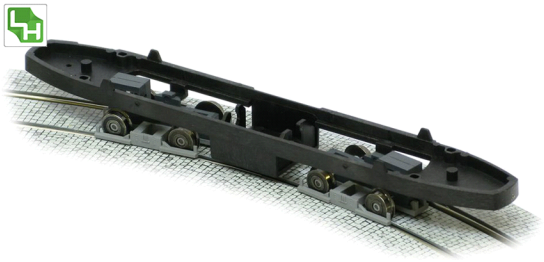

Topseller Antriebe H0/m/e *Top Seller Drives H0/m/e*

Fahrwerk für C1 Triebwagen, H0m, NEM651

Motorfahrwerk für Wiener Triebwagen C1, passend für die Modelle der Wiener Linien, sowie für die unmotorisierten Modelle der Firma Halling.
Motor 12V=, Spur H0m, 4 Achsen angetrieben, 4 Achsen stromführend,
kein Haftreifen, voll verdrahtet mit NEM651 Digi Mengenrabatt: ab 10 -2%, ab 20 -3%, ab 30 -5%, ab 50 -7%

Chassis for C1 railcar, H0m, NEM651

Chassis with drive for C1 railcar, base plate with drive, suitable for souvenir models sold by Wiener Linien.
Voltage 12V=, gauge H0m, 4 powered axles, 4 conducting axles, w/o traction tyres, comp. wired with MEN651 digital interface, wheel diameter 8mm.
Qty.discount: over 10 -2%, over 20 -3%, over 30 -5%, over 50 -7%

ANT-C1-MD-H0M	**€ 98,00**

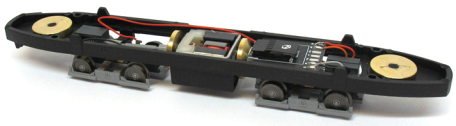

Fahrwerk für C1 Triebwagen, H0m

Motorfahrwerk für Wiener Triebwagen C1, passend für die Modelle der Wiener Linien, sowie für die unmotorisierten Modelle der Firma Halling.
Motor 12V=, Spur H0m, 4 Achsen angetrieben, 4 Achsen stromführend,
kein Haftreifen, voll verdrahtet,
Rad-Durchmesse Mengenrabatt: ab 10 -2%, ab 20 -3%, ab 30 -5%, ab 50 -7%

Chassis for C1 railcar, H0m

Chassis with drive for C1 railcar, base plate with drive, suitable for souvenir models sold by Wiener Linien.
Voltage 12V=, gauge H0m, 4 powered axles, 4 conducting axles, w/o traction tyres, comp. wired, wheel diameter 8mm.
Recommended accessoires:
Magne Qty.discount: over 10 -2%, over 20 -3%, over 30 -5%, over 50 -7%

ANT-C1-M-H0M	**€ 85,00**

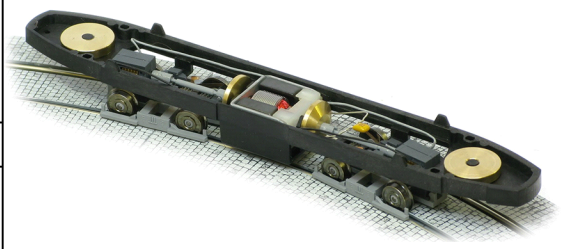

Fahrwerk für Wiener Type E1 H0m

E1-Antriebsfahrwerk Digitalschnittstelle und Licht. Passt nicht für das Souveniermodell der Wiener Linien.
Motor 12V=, Spur H0m, 4 Achsen angetrieben, 4 Achsen stromführend, 1 Haftreifenachse, Licht und Schnittst. NEM 652, voll verdrahtet, Rad-Durchmesser 8 m Mengenrabatt: ab 10 -2%, ab 20 -3%, ab 30 -5%

Drive bogie for Viennese tram Type E1

E1 drive bogie digital interface and light. The drive does NOT fit the Wiener Linien Souvenir-models. Voltage 12V=, variable gauge, 4 powered axles, 4 conducting axles, light and digital inter. NEM 652, one traction tire axle, comp. wired,
wheel diameter 8mm. Qty.discount: over 10 -2%, over 20 -3%, over 30 -5%

ANT-E1-H0M	**€ 127,00**

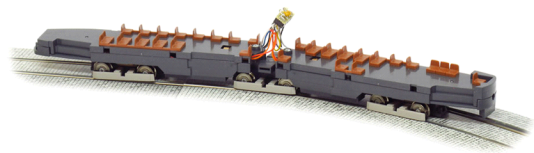

Topseller Antriebe H0/m/e *Top Seller Drives H0/m/e*

Fahrwerk für Wiener E, H0m, mit zus. Metallrädern

Antriebsfahrwerk für Wiener Gelenktriebwagen E inklusive Tauschräder für Mittelfahrwerk. Dieser Antrieb passt NUR in die alten Modelle der Wiener Linien und ist nicht für die neue E1 Modellserie der Fa. Halling geeignet. Mit 2 Motoren 12V=, Spur H0m, 4 Achsen angetrieben, 4 Achsen stromführend, kein Haftreifen, voll verdrahtet, Rad-Durchmesser 8 mm,
4 Metallräder für Mittelfahrwerk mit 1,2 mm Isolierbuchsen.
Mengenrabatt: ab 10 -2%, ab 20 -3%, ab 30 -5%, ab 50 -7%

Chassis for E, H0m, with extra wheels

Powered chassis for railcar E. Set includes extra wheels for central bogie. This model is only suitable for old souvenir models sold by "Wiener Linien"!
2 motors Voltage 12V=, gauge H0m, 4 powered axles, 4 conducting axles
w/o traction tyres, comp. wired ,
wheel diameter 8 mm, 4 metal wheels for center chassis with 1,2 mm insulating bushings. Qty.discount: over 10 -2%, over 20 -3%, over 30 -5%, over 50 -7%

ANT-E-H0M	**€ 85,00**

K-Antrieb H0m

K-Antrieb für Wiener Modelle H,N,K,M und G. Motor 12V=, Spur H0m, 2 Achsen angetrieben, 4 Räder stromführend
kein Haftreifen, Achsabstand 41,4mm,
Rad-Durchmesser 10mm. Mengenrabatt: ab 10 -2%, ab 20 -3%, ab 30 -5%, ab 50 -7%

K-drive, H0m

Drive, suitable for Viennese types H, N, K, M and G. Voltage 12V=, gauge H0m
2 powered axles, 4 conducting axles,
w/o traction tyres, wheelbase 41,4mm,
wheel diameter 10mm. Qty.discount: over 10 -2%, over 20 -3%, over 30 -5%, over 50 -7%

ANT-K-H0M	**€ 63,00**

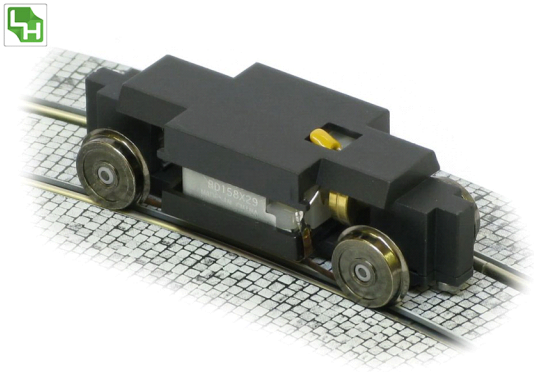

K-Antrieb, H0m Teilesatz

K-Antrieb Teilesatz für Wiener Modelle H,N,K,M und G. Motor 12V=, Spur H0m,
2 Achsen angetrieben, 4 Räder stromführend, kein Haftreifen, Achsabstand 41,4 mm,
Rad-Durchmesser 10 mm. Mengenrabatt: ab 10 -3%, ab 20 -5%, ab 30 -7%, ab 50 -10%, ab 100 -15%

K-drive, H0m kit

Drive kit, suitable for Viennese types H, N, K, M and G. Voltage 12V=, gauge H0m
2 powered axles, 4 conducting axles
w/o traction tyres, wheelbase 41,4mm,
wheel diameter 10mm. Qty.discount: over 10 -3%, over 20 -5%, over 30 -7%, over 50 -10%, over 100 -15%

ANT-K-H0M-BS	**€ 50,00**

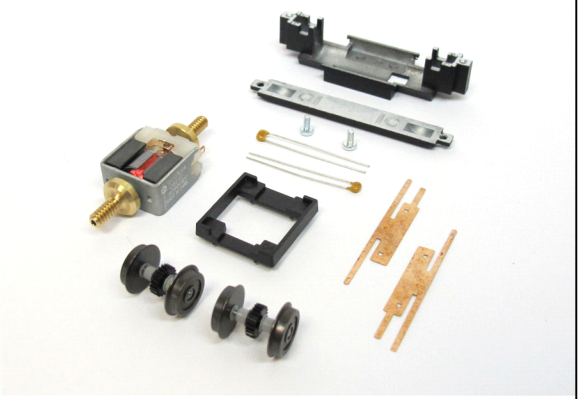

Topseller Antriebe H0/m/e *Top Seller Drives H0/m/e*

Einzelachs-Antrieb, Spur H0m

Ein Einzelachs-Antrieb mit variablen Achsabstand, mit 8mm Vollradscheiben, in Spurweite H0m. Mengenrabatt: ab 10 -2%, ab 20 -3%, ab 30 -5%, ab 50 -7%

Single axle drive, H0m gauge

One single axis drive with variable wheel base, with 8mm solid wheels, in gauge H0m. Qty.discount: over 10 -2%, over 20 -3%, over 30 -5%, over 50 -7%

ANT-KOP-H0M	**€ 22,00**

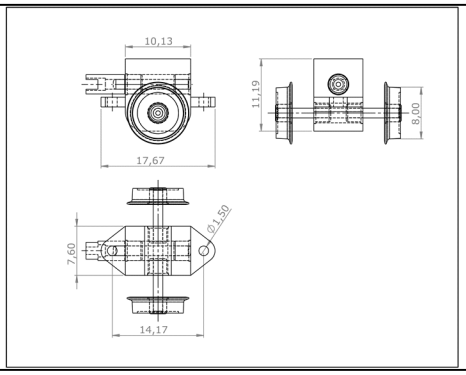

KSW-Antrieb H0m

KSW-Antrieb, auch für Wiener Modelle A. Motor 12V=, Spur H0m, 2 Achsen angetrieben, 4 Räder stromführend,
kein Haftreifen, Achsabstand 35 mm,
Rad-Durchmesser 10 mm. Mengenrabatt: ab 10 -2%, ab 20 -3%, ab 30 -5%, ab 50 -7%

KSW-Drive H0m

drive, suitable to KSW-type and Viennese A-type trams. Voltage 12V=,
gauge H0m, 2 powered axles, 4 conducting axles, w/o traction tyres, wheelbase 35mm, wheel diameter 10mm. Qty.discount: over 10 -2%, over 20 -3%, over 30 -5%, over 50 -7%

ANT-KSW-H0M	**€ 63,00**

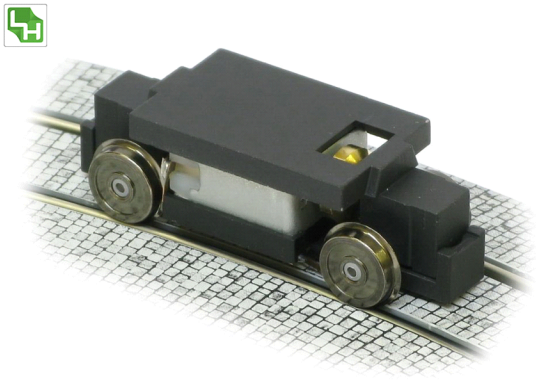

KSW-Antrieb H0m, Teilesatz

KSW-Antriebs-Teilesatz, auch für Wiener Modelle A. Motor 12V=, Spur H0m, 2 Achsen angetrieben, 4 Räder stromführend
kein Haftreifen, Achsabstand 35 mm,
Rad-Durchmesser 10 mm. Mengenrabatt: ab 10 -3%, ab 20 -5%, ab 30 -7%, ab 50 -10%, ab 100 -15%

KSW-Drive H0m, kit

drive kit, suitable to KSW-type and Viennese A-type trams. Voltage 12V=,
gauge H0m, 2 powered axles, 4 conducting axles, w/o traction tyres, wheelbase 35mm, wheel diameter 10mm. Qty.discount: over 10 -3%, over 20 -5%, over 30 -7%, over 50 -10%, over 100 -15%

ANT-KSW-H0M-BS	**€ 50,00**

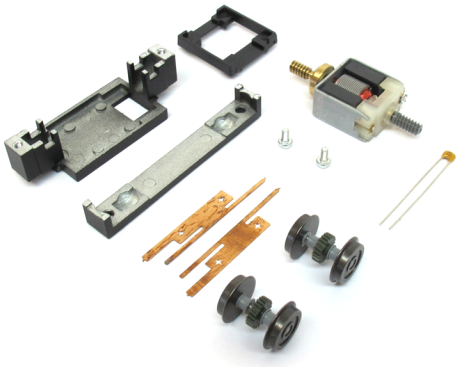

GA-Antrieb mit var. Achsstand, 8 mm VR, H0m

816-D Glockenanker-Motor 12V=, Spur H0m, 2 Achsen angetrieben, 4 Räder stromführend, kein Haftreifen, Achsabstand 35 mm bis 60 mm, Rad-Durchmesser 8 mm, Vollrad. Der Achsabstand kann stufenlos eingestellt werden! Mengenrabatt: ab 10 -2%, ab 20 -3%, ab 30 -5%, ab 50 -7%

Coreless drive with wheelbase adjust, 8 mm SW, H0m

816-D coreless motor 12V=, H0 gauge, 2 axles powered, 4 wheels live, no traction tyre, axle spacing 35 mm to 60 mm, solid wheel diameter 8 mm. The wheel base can be steplessly adjusted! Qty.discount: over 10 -2%, over 20 -3%, over 30 -5%, over 50 -7%

ANT-MAX-08-H0M	**€ 73,00**

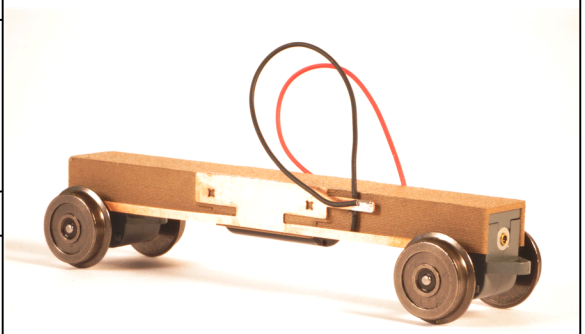

Topseller Antriebe H0/m/e *Top Seller Drives H0/m/e*

GA-Antrieb mit var. Achsstand, 9 mm VR, H0m

816-D Glockenanker-Motor 12V=, Spur H0m, 2 Achsen angetrieben, 4 Räder stromführend, kein Haftreifen, Achsabstand 35 mm bis 60 mm, Rad-Durchmesser 9 mm, Vollrad. Der Achsabstand kann stufenlos eingestellt werden! Mengenrabatt: ab 10 -2%, ab 20 -3%, ab 30 -5%, ab 50 -7%

Coreless drive with wheelbase adjust, 9 mm SW, H0m

816-D coreless motor 12V=, H0 gauge, 2 axles powered, 4 wheels live, no traction tyre, axle spacing 35 mm to 60 mm, solid wheel diameter 9 mm. The wheel base can be steplessly adjusted! Qty.discount: over 10 -2%, over 20 -3%, over 30 -5%, over 50 -7%

ANT-MAX-09-H0M	**€ 73,00**

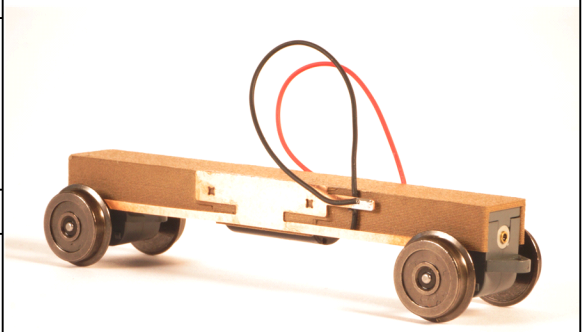

GA-Antrieb mit var. Achsstand, 10 mm VR, H0m

816-D Glockenanker-Motor 12V=, Spur H0m, 2 Achsen angetrieben, 4 Räder stromführend, kein Haftreifen, Achsabstand 35 mm bis 60 mm, Rad-Durchmesser 10 mm, Vollrad. Der Achsabstand kann stufenlos eingestellt werden! Mengenrabatt: ab 10 -2%, ab 20 -3%, ab 30 -5%, ab 50 -7%

Coreless drive with w.b. adjust, 10 mm SW, H0m

816-D coreless motor 12V=, H0 gauge, 2 axles powered, 4 wheels live, no traction tyre, axle spacing 35 mm to 60 mm, solid wheel diameter 10 mm. The wheel base can be steplessly adjusted! Qty.discount: over 10 -2%, over 20 -3%, over 30 -5%, over 50 -7%

ANT-MAX-10-H0M	**€ 73,00**

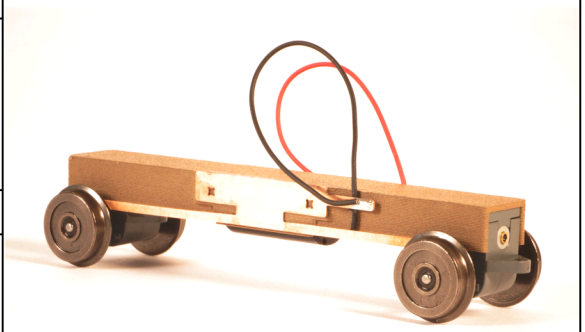

Niederflur-Antrieb, H0m

Achsabstand 20 mm, mit 8 mm Vollradscheiben, in den Spurweite H0m. Mengenrabatt: ab 10 -2%, ab 20 -3%, ab 30 -5%, ab 50 -7%

Low-floor drive, H0m

Wheelbase variants: 20 mm, with 8 mm solid wheels, in gauge H0m. Qty.discount: over 10 -2%, over 20 -3%, over 30 -5%, over 50 -7%

ANT-NDF-H0M	**€ 73,00**

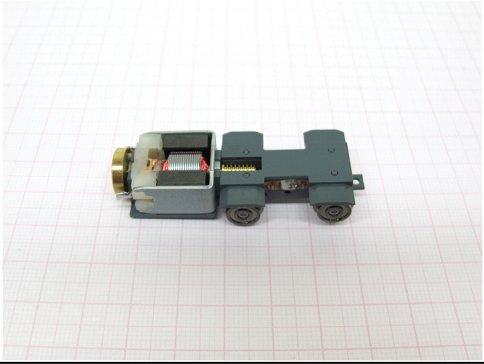

Antrieb mit stehendem Motor, 10 mm Rad, H0m

Universalantrieb. Motor 12V=, Spur H0m,
2 Achsen angetrieben, 4 Räder stromführend, kein Haftreifen,
Achsabstand 21,7 mm,
Rad-Durchmesser 10 mm. Mengenrabatt: ab 10 -2%, ab 20 -3%, ab 30 -5%, ab 50 -7%

Drive w. upright motor, 21,7mm, wh.s. 10mm, H0m

Universal drive, Voltage 12V=, gauge H0m, 2 powered axles, 4 conducting axles, w/o traction tyres, wheelbase 21,7mm, wheel diameter 10mm. Qty.discount: over 10 -2%, over 20 -3%, over 30 -5%, over 50 -7%

ANT-ST10-H0M	**€ 73,00**

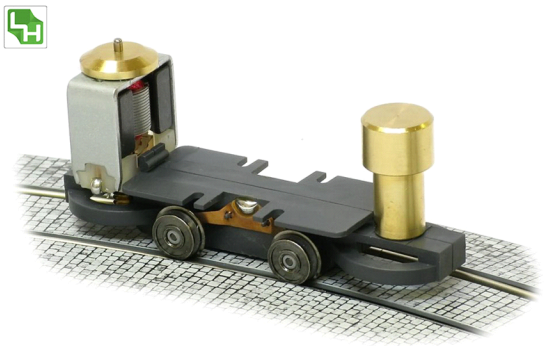

Topseller Antriebe H0/m/e *Top Seller Drives H0/m/e*

Antrieb mit stehendem Motor, 8 mm Rad, H0m

Universalantrieb. Motor 12V=, Spur H0m,
2 Achsen angetrieben, 4 Räder stromführend, kein Haftreifen
Achsabstand 21,7 mm,
Rad-Durchmesser 8 mm. Mengenrabatt: ab 10 -2%, ab 20 -3%, ab 30 -5%, ab 50 -7%

Drive w. upright motor 21,7mm, wh.s. 8mm, H0m

Universal drive, Voltage 12V= gauge H0m, 2 powered axles, 4 conducting axles, w/o traction tyres, wheelbase 21,7mm, wheel diameter 8mm. Qty.discount: over 10 -2%, over 20 -3%, over 30 -5%, over 50 -7%

ANT-ST8-H0M	**€ 73,00**

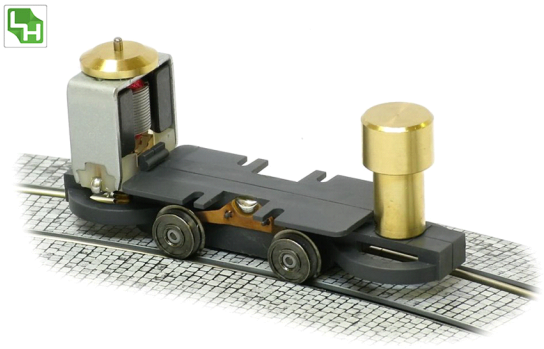

Antrieb mit stehendem Motor, 9mm Rad, H0m

Universalantrieb, Motor 12V=, Spur H0m, 2 Achsen angetrieben, 4 Räder stromführend, kein Haftreifen,
Achsabstand 21,7mm,
Rad-Durchmesser 9mm. Mengenrabatt: ab 10 -2%, ab 20 -3%, ab 30 -5%, ab 50 -7%

Drive w. upright motor 21,7mm, wh.s. 9mm, H0m

Universal drive, Voltage 12V=, gauge H0m, 2 powered axles, 4 conducting axles, w/o traction tyres, wheelbase 21,7mm, wheel diameter 9mm. Qty.discount: over 10 -2%, over 20 -3%, over 30 -5%, over 50 -7%

ANT-ST9-H0M	**€ 73,00**

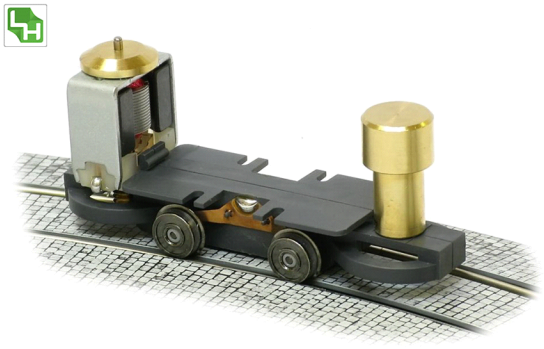

Varioantrieb H0m, mit Vollrad, var. Achsabstand

Motor 12V=, Spur H0m, 2 Achsen angetrieben, 4 Räder stromführend,
kein Haftreifen, Achsabstand 23mm, 26mm oder 30,4mm
Rad-Durchmesser 9mm.
Der Achsabstand kann einfach geändert werden! Mengenrabatt: ab 10 -2%, ab 20 -3%, ab 30 -5%, ab 50 -7%

Vario-drive H0m, solid wheels, wheelbase adjust.

Vario-drive H0m
Variable wheelbase. No tools required!
Voltage 12V=, gauge H0m, 2 powered axles, 4 conducting axles, w/o traction tyres, wheelbase 23mm, 26mm or 30,4mm , wheel diameter 9mm. Qty.discount: over 10 -2%, over 20 -3%, over 30 -5%, over 50 -7%

ANT-VAR-H0M	**€ 50,00**

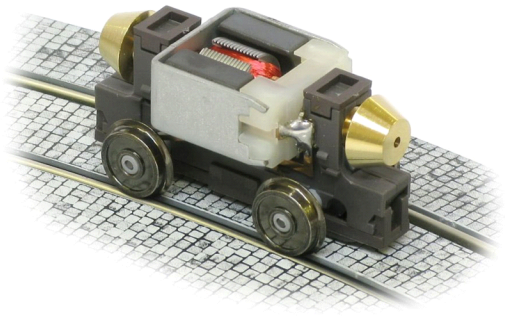

Topseller Antriebe H0/m/e *Top Seller Drives H0/m/e*

Varioantrieb H0m Teilesatz

Teilesatz mit Vollrad, Achsabstand 23mm, 26mm oder 30,4mm variabel.
Motor 12V=, Spur H0m, 2 Achsen angetrieben, 4 Räder stromführend,
kein Haftreifen, Achsabstand 23mm, 26mm oder 30,4mm ,
Rad-Durchmesser 9mm.
Der Achsabstand kann einfach geändert werden! Mengenrabatt: ab 10 -3%, ab 20 -5%, ab 30 -7%, ab 50 -10%, ab 100 -15%

Vario-drive H0 kit

Kit with solid wheels, wheelbase adjustable to 23mm, 26mm or 30,4mm
Variable wheelbase. No tools required!
Voltage 12V=, gauge H0m, 2 powered axles, 4 conducting axles, w/o traction tyres, wheelbase 23mm, 26mm
or 30,4mm , wheel diameter 9mm. Qty.discount: over 10 -3%, over 20 -5%, over 30 -7%, over 50 -10%, over 100 -15%

ANT-VAR-H0M-BS	**€ 41,00**

Varioantrieb H0m DG, Vollrad, var. Achsstand

Varioantrieb mit Drehgestellbalken.
Der Achsabstand kann einfach geändert werden! Motor 12V=, Spur H0m, 2 Achsen angetrieben, 4 Räder stromführend, kein Haftreifen, Achsabstand 23mm, 26mm oder 30,4mm,
Rad-Durchmesser 9mm. Mengenrabatt: ab 10 -2%, ab 20 -3%, ab 30 -5%, ab 50 -7%

Vario- drive H0m, solid wh., bogie beam, w.b.,adj.

Drive with solid wheels and bogie beam.
Variable wheelbase. No tools required!
Voltage 12V=, gauge H0m, 2 powered axles, 4 conducting axles, w/o traction tyres, wheelbase 23mm, 26mm
or 30,4mm , wheel diameter 9mm. Qty.discount: over 10 -2%, over 20 -3%, over 30 -5%, over 50 -7%

ANT-VAR-H0M-DG	**€ 50,00**

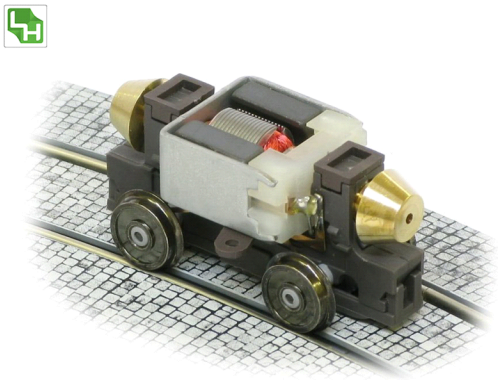

Kurzer Varioantrieb V3, H0m, GA-Motor, var. Achsst.

Varioantrieb mit Glockenankermotor, ohne Schwungmassen. Der Achsabstand kann einfach geändert werden! Motor 12V=, Spur H0m
2 Achsen angetrieben, 4 Räder stromführend, kein Haftreifen
Achsabstand 23mm, 26mm oder 30,4mm
Rad-Durchmesser 9mm. Mengenrabatt: ab 10 -2%, ab 20 -3%, ab 30 -5%, ab 50 -7%

Short Vario-drive V3, H0m, coreless, wh.base adj.

Coreless drive with solid wheels, without fly wheels. Variable wheelbase: 23.1mm, 26.8mm and 30.5mm variabel. No tools required!
coreless Motor, Voltage 12V=,
gauge H0m, 2 powered axles, 4 conducting axles, w/o traction tyres, wheelbase 23mm, 26mm or 30,4mm, wheel diameter 9mm. Qty.discount: over 10 -2%, over 20 -3%, over 30 -5%, over 50 -7%

ANT-VAR-V3-H0M	**€ 73,00**

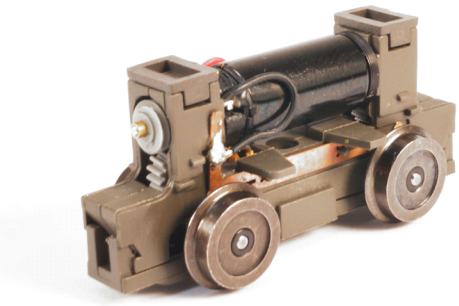

Topseller Antriebe H0/m/e *Top Seller Drives H0/m/e*

Kurzer "Vario" V3, H0m, GA-Motor, DG, var. Achsst.

Varioantrieb mit Drehgestellbalken und Glockenankermotor, ohne Schwungmassen. Der Achsabstand kann einfach geändert werden!
Motor 12V=, Spur H0m
2 Achsen angetrieben, 4 Räder stromführend, kein Haftreifen
Achsabstand 23mm, 26mm oder 30,4mm
Rad-Durchmess Mengenrabatt: ab 10 -2%, ab 20 -3%, ab 30 -5%, ab 50 -7%

Short Vario-drive V3, H0m, coreless, wh.base adj.

Coreless drive with bogie beam, solid wheels, without fly wheels. Variable wheelbase: 23.1mm, 26.8mm and 30.5mm variabel. No tools required!
coreless Motor, Voltage 12V=,
gauge H0m, 2 powered axles, 4 conducting axles, w/o traction tyres, wheelbase 23mm, 26mm or 30,4mm, wheel diameter 9mm. Qty.discount: over 10 -2%, over 20 -3%, over 30 -5%, over 50 -7%

ANT-VAR-V3-H0M-DG	**€ 73,00**

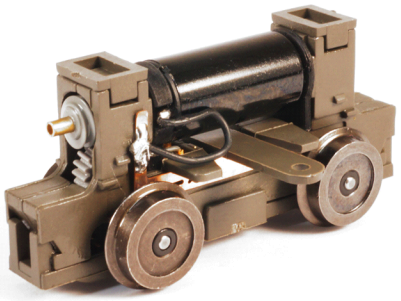

Reko Antrieb, Spur H0e, Achsabstand 36,8 mm

Reko Antrieb für Reko Modelle, Motor 12V=, Spur H0e, 2 Achsen angetrieben,
4 Räder stromführend, kein Haftreifen,
Achsabstand 36,8 mm, Rad-Durchmesser 9 mm. Mengenrabatt: ab 10 -2%, ab 20 -3%, ab 30 -5%, ab 50 -7%

Reko drive, H0e, wheelbase 36,8mm

Drive for Reko-type, Voltage 12V=,
gauge H0e, 2 powered axles, 4 conducting axles, w/o traction tyres,
wheelbase 36,8mm, wheel diameter 9mm. Qty.discount: over 10 -2%, over 20 -3%, over 30 -5%, over 50 -7%

ANT-37-H0E	**€ 63,00**

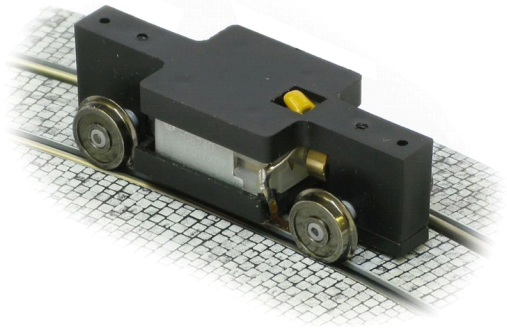

Varioantrieb H0e, mit Vollrad, var. Achsabstand

Motor 12V=, Spur H0e, 2 Achsen angetrieben, 4 Räder stromführend,
kein Haftreifen, Achsabstand 23mm, 26mm oder 30,4mm ,
Rad-Durchmesser 9mm.
Der Achsabstand kann einfach geändert werden! Mengenrabatt: ab 10 -2%, ab 20 -3%, ab 30 -5%, ab 50 -7%

Vario-drive H0e, solid wheels, wheelbase adjust.

Variable wheelbase. No tools required!
Voltage 12V=, gauge H0e, 2 powered axles, 4 conducting axles w/o traction tyres, wheelbase 23mm, 26mm or 30,4mm , wheel diameter 9mm.
The center distance can easily be changed! Qty.discount: over 10 -2%, over 20 -3%, over 30 -5%, over 50 -7%

ANT-VAR-H0E	**€ 50,00**

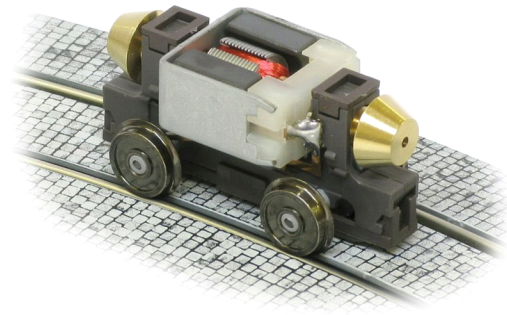

Topseller Antriebe H0/m/e *Top Seller Drives H0/m/e*

Varioantrieb H0e Teilesatz

Teilesatz mit Vollrad, Achsabstand 23mm, 26mm oder 30,4mm variabel
Motor 12V=, Spur H0e, 2 Achsen angetrieben, 4 Räder stromführend
kein Haftreifen, Achsabstand 23mm, 26mm oder 30,4mm , Rad-Durchmesser 9mm.
Der Achsabstand kann einfach geändert werden! Mengenrabatt: ab 10 -3%, ab 20 -5%, ab 30 -7%, ab 50 -10%, ab 100 -15%

Vario-drive H0e kit

Kit with solid wheels, wheelbase adjustable to 23mm, 26mm or 30,4mm
Variable wheelbase. No tools required!
Voltage 12V=, gauge H0e, 2 powered axles, 4 conducting axles, w/o traction tyres, wheelbase 23mm, 26mm or 30,4mm , wheel diameter 9mm.
The center distance can easily be changed! Qty.discount: over 10 -3%, over 20 -5%, over 30 -7%, over 50 -10%, over 100 -15%

ANT-VAR-H0E-BS	**€ 41,00**

Varioantrieb H0e Drehgestell, Vollrad, var. Achsstand

Varioantrieb mit Drehgestellbalken.
Der Achsabstand kann einfach geändert werden! Motor 12V=, Spur H0e, 2 Achsen angetrieben, 4 Räder stromführend, kein Haftreifen, Achsabstand 23mm, 26mm
oder 30,4mm , Rad-Durchmesser 9mm. Mengenrabatt: ab 10 -2%, ab 20 -3%, ab 30 -5%, ab 50 -7%

Vario-drive H0e, solid wheels, bogie b., wh.base adj.

Drive with solid wheels and bogie beam.
Variable wheelbase. No tools required!
Voltage 12V=, gauge H0e, 2 powered axles, 4 conducting axles, w/o traction tyres, wheelbase 23mm, 26mm or 30,4mm , wheel diameter 9mm. Qty.discount: over 10 -2%, over 20 -3%, over 30 -5%, over 50 -7%

ANT-VAR-H0E-DG	**€ 50,00**

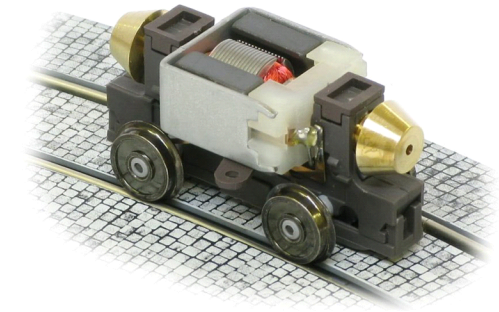

Kurzer Varioantrieb V3, H0e, GA-Motor, var. Achsst.

Varioantrieb mit Glockenankermotor, ohne Schwungmassen. Der Achsabstand kann einfach geändert werden! Motor 12V=, Spur H0e 2 Achsen angetrieben, 4 Räder stromführend, kein Haftreifen Achsabstand 23mm, 26mm oder 30,4mm
Rad-Durchmesser 9mm. Mengenrabatt: ab 10 -2%, ab 20 -3%, ab 30 -5%, ab 50 -7%

Short Vario-drive V3, H0e, coreless, wh.base adj.

Coreless drive with solid wheels, without fly wheels. Variable wheelbase: 23.1mm, 26.8mm and 30.5mm variabel. No tools required!
coreless Motor, Voltage 12V=,
gauge H0e, 2 powered axles, 4 conducting axles, w/o traction tyres, wheelbase 23mm, 26mm or 30,4mm, wheel diameter 9mm.
Qty.discount: over 10 -2%, over 20 -3%, over 30 -5%, over 50 -7%

ANT-VAR-V3-H0E	**€ 73,00**

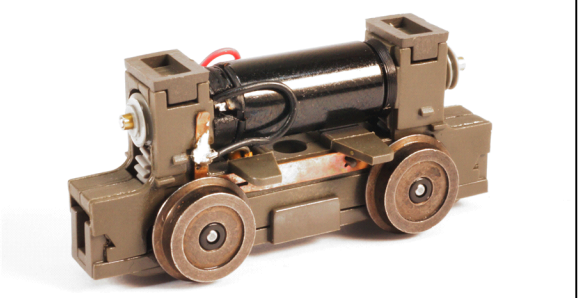

Topseller Antriebe H0/m/e *Top Seller Drives H0/m/e*

Kurzer "Vario" V3, H0e, VR, DG, GA-Motor, var. ASt.		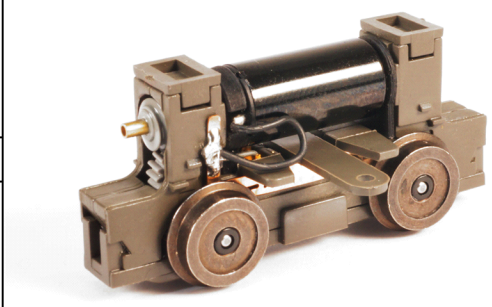
Varioantrieb mit Drehgestellbalken und Glockenankermotor, ohne Schwungmassen. Der Achsabstand kann einfach geändert werden! Motor 12V=, Spur H0e 2 Achsen angetrieben, 4 Räder stromführend, kein Haftreifen Achsabstand 23mm, 26mm oder 30,4mm Rad-Durchmess Mengenrabatt: ab 10 -2%, ab 20 -3%, ab 30 -5%, ab 50 -7%		
Short Vario-drive V3, H0e, coreless, wh.base adj.		
Coreless drive with bogie beam, solid wheels, without fly wheels. Variable wheelbase: 23.1mm, 26.8mm and 30.5mm variabel. No tools required! *coreless Motor, Voltage 12V=,* *gauge H0e, 2 powered axles, 4 conducting axles, w/o traction tyres, wheelbase 23mm, 26mm or 30,4mm, wheel diameter 9mm.* *Qty.discount: over 10 -2%, over 20 -3%, over 30 -5%, over 50 -7%*		
ANT-VAR-V3-H0E-DG	**€ 73,00**	

Glockenanker-Antriebe / *Coreless-Drives*

Universalantrieb H0, Achsabstand 48 mm

Motor 12V=, Spur H0, 2 Achsen angetrieben, 4 Räder stromführend,
kein Haftreifen, Achsabstand 48 mm, Standard Rad-Durchmesser 10 mm, auf Anfrage 8 und 9 mm möglich. Mengenrabatt: ab 10 -2%, ab 20 -3%, ab 30 -5%, ab 50 -7%

Universal H0, wheelbase 48mm

Voltage 12V=, gauge H0, 2 powered axles, 4 conducting axles, w/o traction tyres, wheelbase 48 mm, Standard wheel diameter 10 mm, on request 8 and 9 mm possible. Qty.discount: over 10 -2%, over 20 -3%, over 30 -5%, over 50 -7%

ANT-48-H0	**€ 73,00**

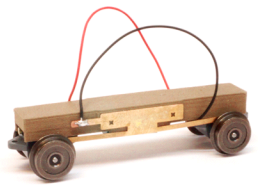

Glockenanker-Antrieb, H0, Achsabstand 54mm

Motor 12V=, Spur H0, 2 Achsen angetrieben, 4 Räder stromführend, kein Haftreifen, Achsabstand 54mm, Standard Rad-Durchmesser 10 mm, auf Anfrage 8 und 9 mm möglich. Mengenrabatt: ab 10 -2%, ab 20 -3%, ab 30 -5%, ab 50 -7%

Coreless drive, H0, wheelbase 54mm

Voltage 12V=, gauge H0, 2 powered axles, 4 conducting axles, w/o traction tyres, wheelbase 54mm, standard wheel diameter 10 mm, on request 8 and 9 mm possible. Qty.discount: over 10 -2%, over 20 -3%, over 30 -5%, over 50 -7%

ANT-54-H0	**€ 73,00**

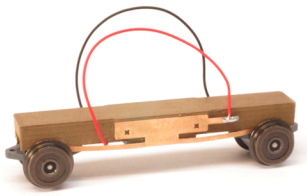

GA-Antrieb mit var. Achsstand, 8 mm VR, H0

816-Glockenanker-Motor 12V=, Spur H0, 2 Achsen angetrieben, 4 Räder stromführend, kein Haftreifen, Achsabstand 35 mm bis 60 mm, Rad-Durchmesser 8 mm. Der Achsabstand kann stufenlos eingestellt werden! Mengenrabatt: ab 10 -2%, ab 20 -3%, ab 30 -5%, ab 50 -7%

Coreless drive with wheelbase adjust, 8 mm SW, H0

816 coreless motor 12V=, H0 gauge, 2 axles powered, 4 wheels live, no traction tyre, axle spacing 35 mm to 60 mm, wheel diameter 8 mm. The wheel base can be steplessly adjusted! Qty.discount: over 10 -2%, over 20 -3%, over 30 -5%, over 50 -7%

ANT-MAX-08-H0	**€ 73,00**

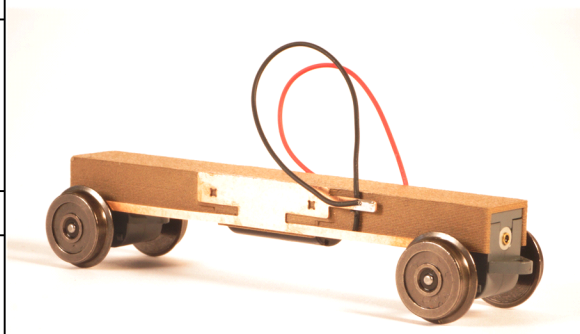

GA-Antrieb mit var. Achsstand, 9 mm VR, H0

816-Glockenanker-Motor 12V=, Spur H0, 2 Achsen angetrieben, 4 Räder stromführend, kein Haftreifen, Achsabstand 35 mm bis 60 mm, Rad-Durchmesser 9 mm. Der Achsabstand kann stufenlos eingestellt werden! Mengenrabatt: ab 10 -2%, ab 20 -3%, ab 30 -5%, ab 50 -7%

Coreless drive with wheelbase adjust, 9 mm SW, H0

816 coreless motor 12V=, H0 gauge, 2 axles powered, 4 wheels live, no traction tyre, axle spacing 35 mm to 60 mm, wheel diameter 9 mm. The wheel base can be steplessly adjusted! Qty.discount: over 10 -2%, over 20 -3%, over 30 -5%, over 50 -7%

ANT-MAX-09-H0	**€ 73,00**

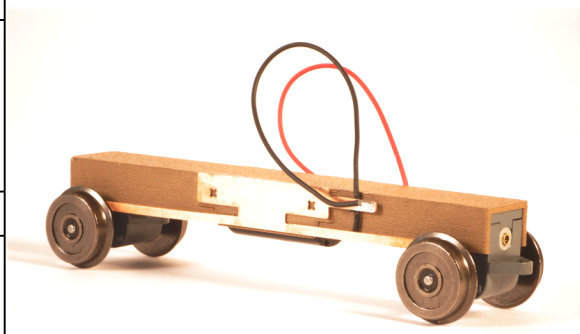

Glockenanker-Antriebe / *Coreless-Drives*

GA-Antrieb mit var. Achsstand, 10 mm VR, H0

816-Glockenanker-Motor 12V=, Spur H0, 2 Achsen angetrieben, 4 Räder stromführend, kein Haftreifen, Achsabstand 35 mm bis 60 mm, Rad-Durchmesser 10 mm. Der Achsabstand kann stufenlos eingestellt werden! Mengenrabatt: ab 10 -2%, ab 20 -3%, ab 30 -5%, ab 50 -7%

Coreless drive with wheelbase adjust, 9 mm SW, H0

816 coreless motor 12V=, H0 gauge, 2 axles powered, 4 wheels live, no traction tyre, axle spacing 35 mm to 60 mm, wheel diameter 10 mm. The wheel base can be steplessly adjusted! Qty.discount: over 10 -2%, over 20 -3%, over 30 -5%, over 50 -7%

ANT-MAX-10-H0	**€ 73,00**

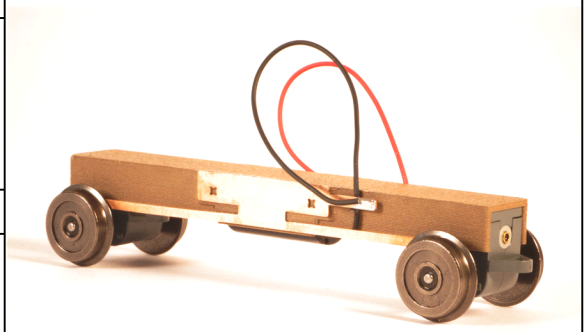

Kurzer Varioantrieb V3, H0, GA-Motor, var. Achsst.

Varioantrieb mit Glockenankermotor, ohne Schwungmassen. Der Achsabstand kann einfach geändert werden! Motor 12V=, Spur H0
2 Achsen angetrieben, 4 Räder stromführend, kein Haftreifen
Achsabstand 23mm, 26mm oder 30,4mm
Rad-Durchmesser 9mm. Mengenrabatt: ab 10 -2%, ab 20 -3%, ab 30 -5%, ab 50 -7%

Short Vario-drive V3, H0, coreless, wheelbase adj.

Coreless drive with solid wheels, without fly wheels. Variable wheelbase: 23.1mm, 26.8mm and 30.5mm variabel. No tools required!
coreless Motor, Voltage 12V=,
gauge H0, 2 powered axles, 4 conducting axles, w/o traction tyres, wheelbase 23mm, 26mm or 30,4mm, wheel diameter 9mm.
Qty.discount: over 10 -2%, over 20 -3%, over 30 -5%, over 50 -7%

ANT-VAR-V3-H0	**€ 73,00**

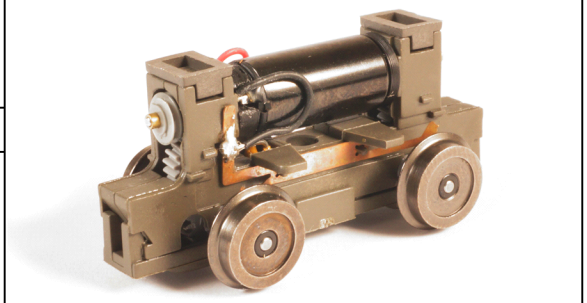

Kurzer "Vario" V3, H0, GA-Motor, DG, var. ASt.

Varioantrieb mit Drehgestellbalken und Glockenankermotor, ohne Schwungmassen. Der Achsabstand kann einfach geändert werden! Motor 12V=, Spur H0
2 Achsen angetrieben, 4 Räder stromführend, kein Haftreifen
Achsabstand 23mm, 26mm oder 30,4mm
Rad-Durchmesse Mengenrabatt: ab 10 -2%, ab 20 -3%, ab 30 -5%, ab 50 -7%

Short Vario-drive V3, H0, coreless, wh.base adj.

Coreless drive with bogie beam, solid wheels, without fly wheels. Variable wheelbase: 23.1mm, 26.8mm and 30.5mm variabel. No tools required!
coreless Motor, Voltage 12V=,
gauge H0, 2 powered axles, 4 conducting axles, w/o traction tyres, wheelbase 23mm, 26mm or 30,4mm, wheel diameter 9mm.
Qty.discount: over 10 -2%, over 20 -3%, over 30 -5%, over 50 -7%

ANT-VAR-V3-H0-DG	**€ 73,00**

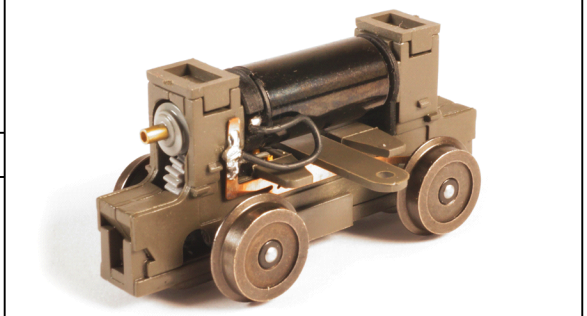

Glockenanker-Antriebe / *Coreless-Drives*

Kurzer Varioantrieb V3, H0m, GA-Motor, var. Achsst.

Varioantrieb mit Glockenankermotor, ohne Schwungmassen. Der Achsabstand kann einfach geändert werden! Motor 12V=, Spur H0m
2 Achsen angetrieben, 4 Räder stromführend, kein Haftreifen
Achsabstand 23mm, 26mm oder 30,4mm
Rad-Durchmesser 9mm. Mengenrabatt: ab 10 -2%, ab 20 -3%, ab 30 -5%, ab 50 -7%

Short Vario-drive V3, H0m, coreless, wh.base adj.

Coreless drive with solid wheels, without fly wheels. Variable wheelbase: 23.1mm, 26.8mm and 30.5mm variabel. No tools required!
coreless Motor, Voltage 12V=,
gauge H0m, 2 powered axles, 4 conducting axles, w/o traction tyres, wheelbase 23mm, 26mm or 30,4mm, wheel diameter 9mm.
Qty.discount: over 10 -2%, over 20 -3%, over 30 -5%, over 50 -7%

ANT-VAR-V3-H0M	**€ 73,00**

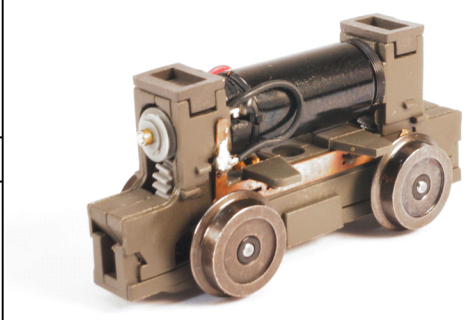

Kurzer "Vario" V3, H0m, GA-Motor, DG, var. Achsst.

Varioantrieb mit Drehgestellbalken und Glockenankermotor, ohne Schwungmassen. Der Achsabstand kann einfach geändert werden! Motor 12V=, Spur H0m
2 Achsen angetrieben, 4 Räder stromführend, kein Haftreifen
Achsabstand 23mm, 26mm oder 30,4mm
Rad-Durchmess Mengenrabatt: ab 10 -2%, ab 20 -3%, ab 30 -5%, ab 50 -7%

Short Vario-drive V3, H0m, coreless, wh.base adj.

Coreless drive with bogie beam, solid wheels, without fly wheels. Variable wheelbase: 23.1mm, 26.8mm and 30.5mm variabel. No tools required!
coreless Motor, Voltage 12V=,
gauge H0m, 2 powered axles, 4 conducting axles, w/o traction tyres, wheelbase 23mm, 26mm or 30,4mm, wheel diameter 9mm.
Qty.discount: over 10 -2%, over 20 -3%, over 30 -5%, over 50 -7%

ANT-VAR-V3-H0M-DG	**€ 73,00**

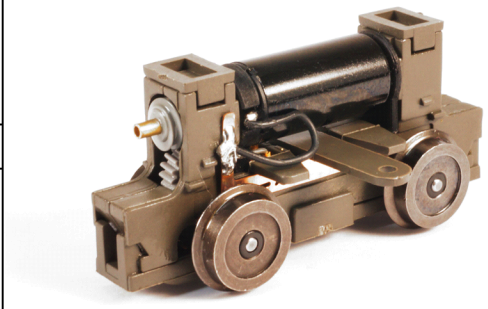

Universalantrieb H0m, Achsabstand 48 mm

Motor 12V=, Spur H0m, 2 Achsen angetrieben, 4 Räder stromführend, kein Haftreifen, Achsabstand 48 mm
Standard Rad-Durchmesser 10 mm, auf Anfrage 8 und 9 mm möglich. Mengenrabatt: ab 10 -2%, ab 20 -3%, ab 30 -5%, ab 50 -7%

Universal H0m, wheelbase 48 mm

Voltage 12V=, gauge H0m, 2 powered axles, 4 conducting axles, w/o traction tyres, wheelbase 48 mm, Standard wheel diameter 10 mm, on request 8 and 9 mm possible. Qty.discount: over 10 -2%, over 20 -3%, over 30 -5%, over 50 -7%

ANT-48-H0M	**€ 73,00**

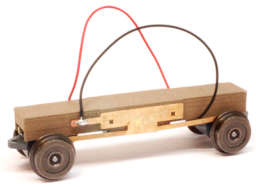

Glockenanker-Antriebe / *Coreless-Drives*

Glockenanker-Antrieb, H0m, Achsabstand 54mm

Motor 12V=, Spur H0m, 2 Achsen angetrieben, 4 Räder stromführend,
kein Haftreifen, Achsabstand 54mm,
Standard Rad-Durchmesser 10 mm, auf Anfrage 8 und 9 mm möglich. Mengenrabatt: ab 10 -2%, ab 20 -3%, ab 30 -5%, ab 50 -7%

Coreless Drive, H0m, wheelbase 54mm

Voltage 12V=, , gauge H0m, 2 powered axles, 4 conducting axles, w/o traction tyres, wheelbase 54mm, standard wheel diameter 10 mm, on request 8 and 9 mm possible. Qty.discount: over 10 -2%, over 20 -3%, over 30 -5%, over 50 -7%

ANT-54-H0M	**€ 73,00**

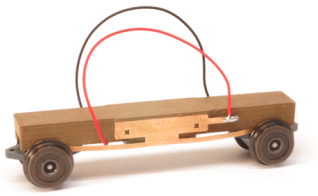

GA-Antrieb mit var. Achsstand, 8 mm VR, H0m

816-D Glockenanker-Motor 12V=, Spur H0m, 2 Achsen angetrieben, 4 Räder stromführend, kein Haftreifen, Achsabstand 35 mm bis 60 mm, Rad-Durchmesser 8 mm, Vollrad. Der Achsabstand kann stufenlos eingestellt werden! Mengenrabatt: ab 10 -2%, ab 20 -3%, ab 30 -5%, ab 50 -7%

Coreless drive with wheelbase adjust, 8 mm SW, H0m

816-D coreless motor 12V=, H0 gauge, 2 axles powered, 4 wheels live, no traction tyre, axle spacing 35 mm to 60 mm, solid wheel diameter 8 mm. The wheel base can be steplessly adjusted! Qty.discount: over 10 -2%, over 20 -3%, over 30 -5%, over 50 -7%

ANT-MAX-08-H0M	**€ 73,00**

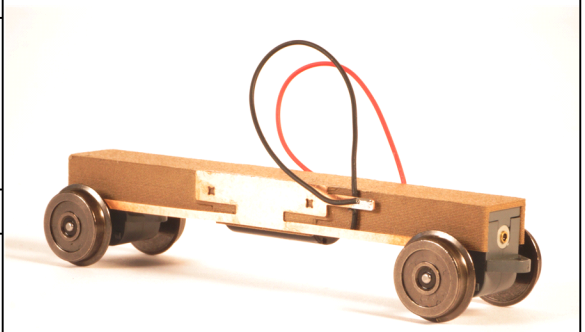

GA-Antrieb mit var. Achsstand, 9 mm VR, H0m

816-D Glockenanker-Motor 12V=, Spur H0m, 2 Achsen angetrieben, 4 Räder stromführend, kein Haftreifen, Achsabstand 35 mm bis 60 mm, Rad-Durchmesser 9 mm, Vollrad. Der Achsabstand kann stufenlos eingestellt werden! Mengenrabatt: ab 10 -2%, ab 20 -3%, ab 30 -5%, ab 50 -7%

Coreless drive with wheelbase adjust, 9 mm SW, H0m

816-D coreless motor 12V=, H0 gauge, 2 axles powered, 4 wheels live, no traction tyre, axle spacing 35 mm to 60 mm, solid wheel diameter 9 mm. The wheel base can be steplessly adjusted! Qty.discount: over 10 -2%, over 20 -3%, over 30 -5%, over 50 -7%

ANT-MAX-09-H0M	**€ 73,00**

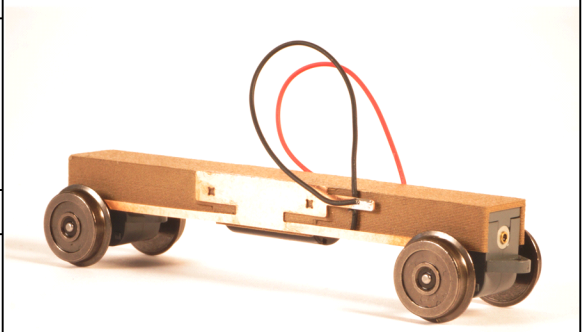

GA-Antrieb mit var. Achsstand, 10 mm VR, H0m

816-D Glockenanker-Motor 12V=, Spur H0m, 2 Achsen angetrieben, 4 Räder stromführend, kein Haftreifen, Achsabstand 35 mm bis 60 mm, Rad-Durchmesser 10 mm, Vollrad. Der Achsabstand kann stufenlos eingestellt werden! Mengenrabatt: ab 10 -2%, ab 20 -3%, ab 30 -5%, ab 50 -7%

Coreless drive with w.b. adjust, 10 mm SW, H0m

816-D coreless motor 12V=, H0 gauge, 2 axles powered, 4 wheels live, no traction tyre, axle spacing 35 mm to 60 mm, solid wheel diameter 10 mm. The wheel base can be steplessly adjusted! Qty.discount: over 10 -2%, over 20 -3%, over 30 -5%, over 50 -7%

ANT-MAX-10-H0M	**€ 73,00**

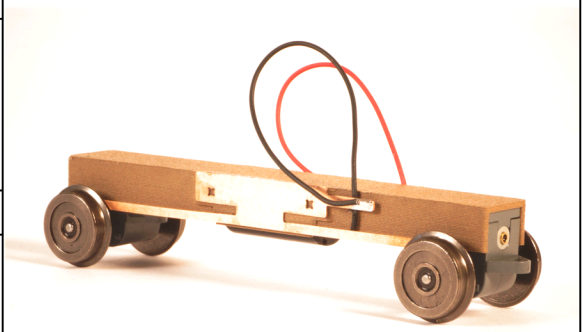

Glockenanker-Antriebe / *Coreless-Drives*

Kurzer Varioantrieb V3, H0e, GA-Motor, var. Achsst.

Varioantrieb mit Glockenankermotor, ohne Schwungmassen. Der Achsabstand kann einfach geändert werden! Motor 12V=, Spur H0e
2 Achsen angetrieben, 4 Räder stromführend, kein Haftreifen
Achsabstand 23mm, 26mm oder 30,4mm
Rad-Durchmesser 9mm. Mengenrabatt: ab 10 -2%, ab 20 -3%, ab 30 -5%, ab 50 -7%

Short Vario-drive V3, H0e, coreless, wh.base adj.

Coreless drive with solid wheels, without fly wheels. Variable wheelbase: 23.1mm, 26.8mm and 30.5mm variabel. No tools required!
coreless Motor, Voltage 12V=,
gauge H0e, 2 powered axles, 4 conducting axles, w/o traction tyres, wheelbase 23mm, 26mm or 30,4mm, wheel diameter 9mm.
Qty.discount: over 10 -2%, over 20 -3%, over 30 -5%, over 50 -7%

ANT-VAR-V3-H0E	**€ 73,00**

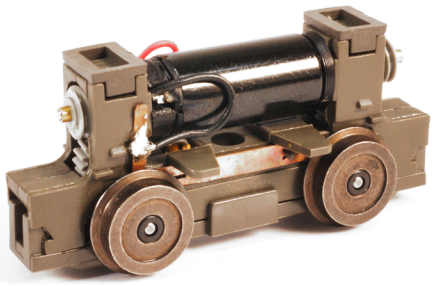

Kurzer "Vario" V3, H0e, VR, DG, GA-Motor, var. ASt.

Varioantrieb mit Drehgestellbalken und Glockenankermotor, ohne Schwungmassen. Der Achsabstand kann einfach geändert werden!
Motor 12V=, Spur H0e
2 Achsen angetrieben, 4 Räder stromführend, kein Haftreifen
Achsabstand 23mm, 26mm oder 30,4mm
Rad-Durchmess Mengenrabatt: ab 10 -2%, ab 20 -3%, ab 30 -5%, ab 50 -7%

Short Vario-drive V3, H0e, coreless, wh.base adj.

Coreless drive with bogie beam, solid wheels, without fly wheels. Variable wheelbase: 23.1mm, 26.8mm and 30.5mm variabel. No tools required!
coreless Motor, Voltage 12V=,
gauge H0e, 2 powered axles, 4 conducting axles, w/o traction tyres, wheelbase 23mm, 26mm or 30,4mm, wheel diameter 9mm.
Qty.discount: over 10 -2%, over 20 -3%, over 30 -5%, over 50 -7%

ANT-VAR-V3-H0E-DG	**€ 73,00**

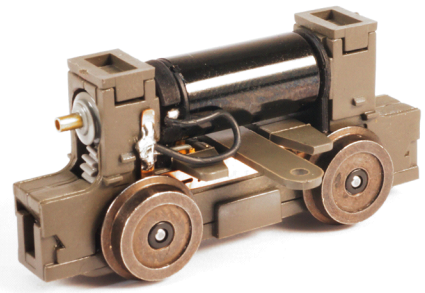

Komplette Antriebe / *Complete Drives (H0/H0m)*

Upgrade eines HALLING-Modells auf H0m

Umspuren eines HALLING-Modells auf H0m bei der Bestellung.

Upgrade of a HALLING model to H0m

Gauge change of a HALLING model to H0m when ordering.

UPG-H0M	**€ 2,00**

H0 Antriebssatz für AEG E-Loks

Kompletter Antriebssatz für Modelle der AEG E-Loks, 12V=, H0, 2 Achsen angetrieben, kein Haftreifen, voll verdrahtet, Rad-Durchmesser 10 mm, H0m oder H0e auf Anfrage möglich. Mengenrabatt: ab 10 -2%, ab 20 -3%, ab 30 -5%, ab 50 -7%

H0 Drive set for AEG electric locomotives

Complete drive set for models of the AEG electric locomotives, 12V=, H0, 2 axles driven, no traction tyre, fully wired, wheel diameter 10 mm, H0m or H0e possible on request. Qty.discount: over 10 -2%, over 20 -3%, over 30 -5%, over 50 -7%

ANT-AEG	**€ 110,00**

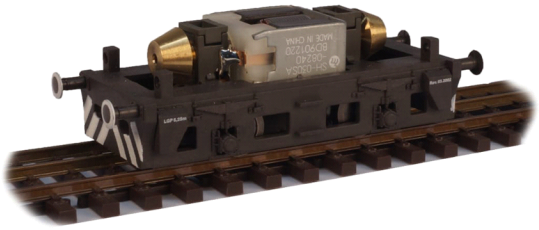

Fahrwerk für c1 Beiwagen

Fahrwerk für Wiener Beiwagen C1. Passend für die Modelle der Wiener Linien, Spur H0, 4 Achsen, kein Haftreifen, Rad-Durchmesser 8 mm.
Empfohlenes Zubehör:
SKIP-lock-Magnetkupplung, Typ Scharfenberg, grau, Best.Nr.: SKP-SCH-GR Mengenrabatt: ab 10 -2%, ab 20 -3%, ab 30 -5%, ab 50 -7%

Chassis for C1 trailer car

Chassis for C1 trailer car, 1/87, gauge H0, suitable for souvenir models sold by Wiener Linien.H0 gauge, 4 axles, no traction tires, wheel diameter 8 mm.
Recommended accessoires:
SKIP-lock-Magnetkupplung, Typ Scharfenberg, grau, Best.Nr.: SKP -SCH-GR Qty.discount: over 10 -2%, over 20 -3%, over 30 -5%, over 50 -7%

ANT-C1-B	**€ 41,00**

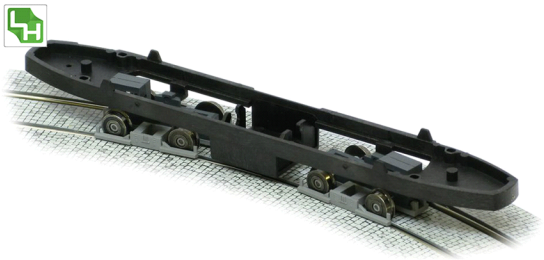

Komplette Antriebe / *Complete Drives (H0/H0m)*

Fahrwerk für C1 Triebwagen

Motorfahrwerk für Wiener Triebwagen C1, passend für die Modelle der Wiener Linien, sowie für die
unmotorisierten Modelle der Firma Halling.
Motor 12V=, Spur H0, 4 Achsen angetrieben, 4 Achsen stromführend,
kein Haftreifen, voll verdrahtet, Rad-Durchmesse Mengenrabatt: ab 10 -2%, ab 20 -3%, ab 30 -5%, ab 50 -7%

Chassis for C1 railcar

Chassis with drive for C1 railcar, base plate with drive, suitable for souvenir models sold by Wiener Linien.
Voltage 12V=, gauge H0, 4 powered axles, 4 conducting axles, w/o traction tyres, comp. wired, wheel diameter 8mm.
Recommended accessoires:
Magnetic-couplers, Typ Scharfenberg, grey, Best.Nr.: SKP-SCH-GR
Qty.discount: over 10 -2%, over 20 -3%, over 30 -5%, over 50 -7%

ANT-C1-M	**€ 85,00**

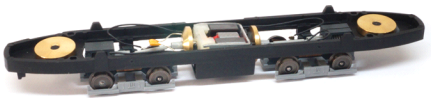

Fahrwerk für C1 Triebwagen mit NEM651

Motorfahrwerk für Wiener Triebwagen C1, passend für die Modelle der Wiener Linien, sowie für die unmotorisierten Modelle der Firma Halling.
Motor 12V=, Spur H0, 4 Achsen angetrieben, 4 Achsen stromführend,
kein Haftreifen, voll verdrahtet mit NEM651 Digit Mengenrabatt: ab 10 -2%, ab 20 -3%, ab 30 -5%, ab 50 -7%

Chassis for C1 railcar, NEM651

Chassis with drive for C1 railcar, base plate with drive, suitable for souvenir models sold by Wiener Linien.
Voltage 12V=, gauge H0, 4 powered axles, 4 conducting axles, w/o traction tyres, comp. wired with NEM651 digital interface, wheel diameter 8mm.
Recommended accessoires:
Magnetic-couplers, Typ Scharfenberg, grey, Best.Nr.: SKP-SCH-GR
Qty.discount: over 10 -2%, over 20 -3%, over 30 -5%, over 50 -7%

ANT-C1-MD	**€ 98,00**

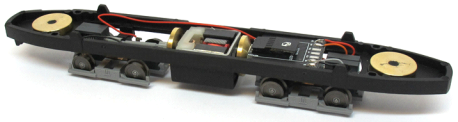

Fahrwerk für Wiener Gelenktriebwagen Type E1

E1-Antriebsfahrwerk Digitalschnittstelle und Licht. Passt nicht für das Souveniermodell der Wiener Linien.
Mit 2 Motoren 12V=, Spur H0, 4 Achsen angetrieben, 4 Achsen stromführend, 1 Haftreifenachse, Licht und Schnittst. NEM 652, voll verdrahtet,
Rad-Durchm Mengenrabatt: ab 10 -2%, ab 20 -3%, ab 30 -5%

Drive bogie for Viennese articulated tram Type E1

E1 drive bogie digital interface and light. The drive does NOT fit the Wiener Linien Souvenir-models. 2 motors Voltage 12V=, variable gauge, 4 powered axles,4 conducting axles, 1 tractio tire axle, light and digital inter. NEM 652, comp. wired, wheel diameter 8mm.
Qty.discount: over 10 -2%, over 20 -3%, over 30 -5%

ANT-E1-H0	**€ 127,00**

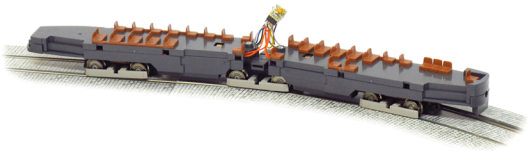

Komplette Antriebe / *Complete Drives (H0/H0m)*

Fahrwerk für Wiener E, H0, mit zus. Metallrädern

Antriebsfahrwerk für Wiener Gelenktriebwagen E inklusive Tauschräder für Mittelfahrwerk. Dieser Antrieb passt NUR in die alten Modelle der Wiener Linien und ist nicht für die neue E1 Modellserie der Fa. Halling geeignet. Mit 2 Motoren 12V=, Spur H0, 4 Achsen angetrieben, 4 Achsen stromführend, kein Haftreifen, voll verdrahtet, Rad-Durchmesser 8 mm,
4 Metallräder für Mittelfahrwerk mit 1,2 mm Isolierbuchsen.
Mengenrabatt: ab 10 -2%, ab 20 -3%, ab 30 -5%, ab 50 -7%

Chassis for E, H0, with extra wheels

Powered chassis for railcar E. Set includes extra wheels for central bogie. This model is only suitable for old souvenir models sold by "Wiener Linien"!
2 motors Voltage 12V=, gauge H0, 4 powered axles, 4 conducting axles, w/o traction tyres, comp. wired, wheel diameter 8 mm, 4 metal wheels for center chassis with 1.2 mm insulating bushings.
Qty.discount: over 10 -2%, over 20 -3%, over 30 -5%, over 50 -7%

ANT-E-H0	**€ 85,00**

Fahrwerk für Hannover TW 601

Zweiteilig mit Inneneinrichtung.
Mit 2 Motoren 12V=, Spur H0, 4 Achsen angetrieben, 4 Achsen stromführend,
6-achsiger Antb, 1 Haftreifenachse, voll verdrahtet, Rad-Durchmesser 8 mm. Mengenrabatt: ab 10 -2%, ab 20 -3%, ab 30 -5%

Chassis for Hannover TW 601

Two-part drive with two motors.
Voltage 12V=, gauge H0, 4 powered axles, 4 conducting axles, 6 axle drive,
1 axle with traction tyres, comp. wired,
wheel diameter 8 mm. Qty.discount: over 10 -2%, over 20 -3%, over 30 -5%

ANT-601	**€ 110,00**

Antrieb für Berlin Flexity 5tlg., motorisiert, komplett

Antrieb für Berlin Flexity 5tlg, 1 Motor, 12V=, NEM652, Spur H0, 2 Achsen angetrieben, 6 Achsen stromführend, 2 Haftreifenachsen, voll verdrahtet, 6 Achsen,
Rad-Durchmesser 8 mm. Mengenrabatt: ab 10 -2%, ab 20 -3%, ab 30 -5%

Chassis for Berlin Flexity 5-part

Five-part drive, 1 motor, 12V=, NEM652, gauge H0, 2 powered axles, 6 conducting axles, 2 axles with traction tyres, comp. wired, 6 axles, wheel diameter 8mm. Qty.discount: over 10 -2%, over 20 -3%, over 30 -5%

ANT-B5T	**€ 110,00**

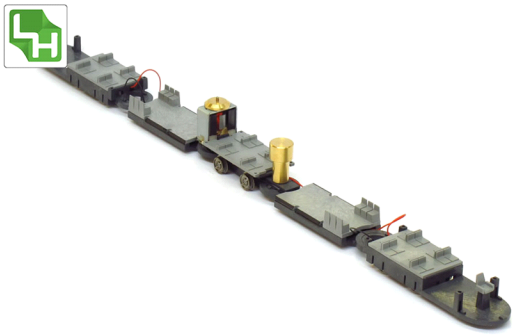

Komplette Antriebe / *Complete Drives (H0/H0m)*

Antrieb für Berlin Flexity 7tlg., motorisiert, komplett

Antrieb für Berlin Flexity 7tlg, 1 Motor, 12V=, NEM652, Spur H0, 2 Achsen angetrieben, 6 Achsen stromführend, 2 Haftreifenachsen, voll verdrahtet, 8 Achsen, Rad-Durchmesser 8 mm. Mengenrabatt: ab 10 -2%, ab 20 -3%, ab 30 -5%

Chassis for Berlin Flexity 7-part

Chassis for Berlin Flexity 7-part, 1 motor, 12V=, NEM652, gauge H0, 2 powered axles, 6 conducting axles
2 axles with traction tyres, comp. wired, 8 axles
wheel diameter 8mm. Qty.discount: over 10 -2%, over 20 -3%, over 30 -5%

ANT-B7T	**€ 127,00**

Fahrwerk für Blackpool Flexity 2 Tram / Chassis for Blackpool Flexity 2 Tram

Antriebsfahrwerk für Blackpool Flexity 2 Tram, fünfteilig mit einem Motor.
Motor 12V=, Spur H0, 2 Achsen angetrieben, 6 Achsen stromführend,
2 Haftreifenachsen, voll verdrahtet, 6 Achsen,
Rad-Durchmesser 8 mm. Mengenrabatt: ab 10 -2%, ab 20 -3%, ab 30 -5%

Chassis for Blackpool, five-part drive with one motor. Voltage 12V=, gauge H0,
2 powered axles, 6 conducting axles,
2 axles with traction tyres, comp. wired, 6 axles
wheel diameter 8mm. Qty.discount: over 10 -2%, over 20 -3%, over 30 -5%

ANT-BLACKPOOL	**€ 110,00**

Antrieb Bielefeld M8D / Chassis for Bielefeld M8D

Antriebseinheit mit zwei Motoren.
Motor 12V=, Spur H0, 4 Achsen angetrieben, 4 Achsen stromführend,
1 Haftreifenachse, voll verdrahtet, 8-achsiger Antrieb, Rad-Durchmesser 8 mm. Mengenrabatt: ab 10 -2%, ab 20 -3%, ab 30 -5%

Drive with two motors.Voltage 12V=, gauge H0, 4 powered axles, 4 conducting axles, 1 axle with traction tyres, comp. wired, 8 axle drive, wheel diameter 8mm. Qty.discount: over 10 -2%, over 20 -3%, over 30 -5%

ANT-BLF-M8D	**€ 110,00**

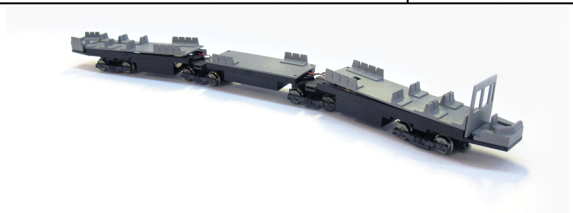

Komplette Antriebe / *Complete Drives (H0/H0m)*

Fahrwerk für beige Berliner S-Bahn, BLS-SNG / Chassis for beige S-Bahn Berlin, BLS-SNG

Antriebsfahrwerk mit roter Leiste für beige Berliner S-Bahn, mit Frontlicht mit Wechselllicht, 2 Motor 12V=, Spur H0, NEM658 (Plux16), 4 Achsen angetrieben, 4 Achsen stromführend. 1 Haftreifenachse, voll verdrahtet, 8-achsiger Antrieb, Raddurchmesser 9 mm. Mengenrabatt: ab 10 -2%, ab 20 -3%, ab 30 -5%

Drive bogie with red bar for beige Berlin S-Bahn, with front light with changeable light, 2 motor 12V=, gauge H0, NEM658 (Plux16), 4 axles driven, 4 axles live, 2 traction tyre, fully wired, wheel diameter 9mm. Qty.discount: over 10 -2%, over 20 -3%, over 30 -5%

ANT-BLS-BE **€ 127,00**

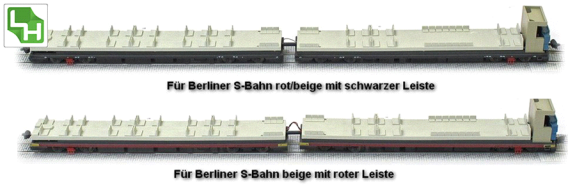

Fahrwerk für rote Berliner S-Bahn, BLS-TRD / Chassis for red S-Bahn Berlin, BLS-TRD

Antriebsfahrwerk mit schwarzer Leiste für rote Berliner S-Bahn, mit Frontlicht mit Wechselllicht, 2 Motor 12V=, Spur H0, NEM658 (Plux16), 4 Achsen angetrieben, 4 Achsen stromführend, 1 Haftreifenachse, voll verdrahtet, Rad-Durchmesser 9 mm. Mengenrabatt: ab 10 -2%, ab 20 -3%, ab 30 -5%

Drive bogie with black bar for red Berlin S-Bahn, with front light with changeable light, 2 motor 12V=, gauge H0, NEM658 (Plux16), 4 axles driven, 4 axles live, 1 traction tyre, fully wired, wheel diameter 9 mm. Qty.discount: over 10 -2%, over 20 -3%, over 30 -5%

ANT-BLS-RT **€ 127,00**

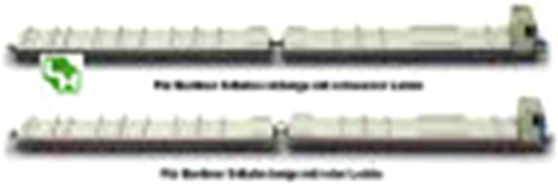

Motorfahrwerk U-Bahn

Einteiliger Antrieb mit einem Motor für Berliner HK von LH. Motor 12V=, Spur H0, ohne digitaler Schnittstelle, 4 Achsen angetrieben und stromführend, 1 Haftreifenachse, voll verdrahtet, Rad-Durchmesser 8 mm,
4 Achsen. Mengenrabatt: ab 10 -2%, ab 20 -3%, ab 30 -5%

Chassis for Berlin Underground with drive

Chassis with ine motor, voltage 12V=, gauge H0, 4 powered axles, 4 conducting axles, not DCC ready, 1 axle with traction tires, comp. wired, 4 axles, wheel diameter 8 mm. Qty.discount: over 10 -2%, over 20 -3%, over 30 -5%

ANT-BLU **€ 110,00**

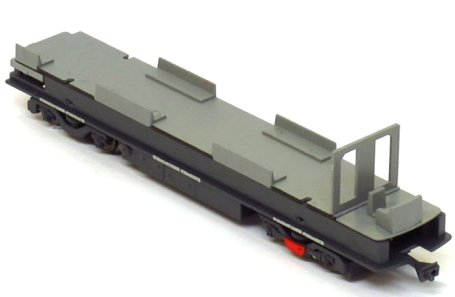

Komplette Antriebe / *Complete Drives (H0/H0m)*

Motorfahrwerk U-Bahn, H0, NEM651

Einteiliger Antrieb mit einem Motor für Berliner HK von LH. Motor 12V=, Spur H0, NEM651 Schnittstelle, 4 Achsen angetrieben und stromführend, 1 Haftreifenachse, voll verdrahtet, Rad-Durchmesser 8 mm. Mengenrabatt: ab 10 -3%, ab 20 -5%

Chassis for Berlin subway with drive, NEM651

Chassis with ine motor, voltage 12V=, gauge H0, 4 powered axles, 4 conducting axles, DCC ready with NEM651, 1 axle with traction tires, comp. wired, 4 axles, wheel diameter 8 mm. Qty.discount: over 10 -3%, over 20 -5%

ANT-BLU-MD	**€ 127,00**

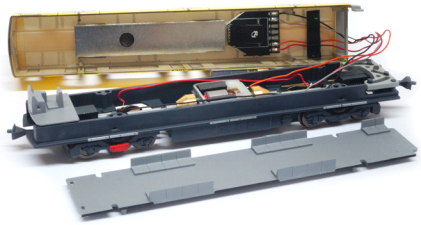

Fahrwerk hochwertiges Standmodell Berlin U-Bahn

Antriebsfahrwerk für Berliner U-Bahn mit Inneneinrichtung, OHNE Motor. Spur H0,
4 Achsen, Rad-Durchmesser 8 mm. Mengenrabatt: ab 10 -2%, ab 20 -3%, ab 30 -5%

Chassis Berlin U-Bahn, static model

Chassis high end static model and interior for Berlin Underground, unpowered.
gauge H0, 4 axles, wheel diameter 8 mm,
minimum radius ca.360mm. Qty.discount: over 10 -2%, over 20 -3%, over 30 -5%

ANT-BLU-S	**€ 85,00**

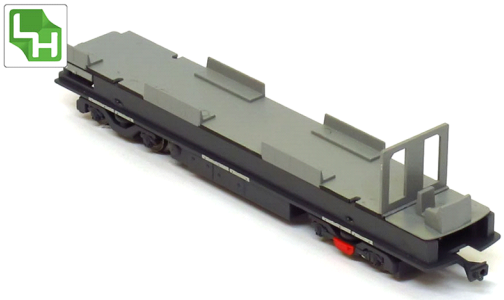

Vierachsiger Universalantrieb, H0

Vierachsiger Universalantrieb mit Mabuchi-Motor, 12V=, Spur H0, 2 Achsen angetrieben, 4 Achsen stromführend, 1 Haftreifenachse, voll verdrahtet, Standard Rad-Durchmesser 8 mm, beidseitige Kupplung mit Kinematik. 3D-Modell zum Download verfügbar! Mengenrabatt: ab 10 -2%, ab 20 -3%, ab 30 -5%

Four-axis universal drive, H0

Four-axle universal drive with Mabuchi motor, 12V =, gauge H0, 2 axles powered, 4 axles live, 2 traction tires, fully wired, standard wheel diameter 8 mm, coupling on both sides with kinematics. 3D model available for download! Qty.discount: over 10 -2%, over 20 -3%, over 30 -5%

ANT-BLX-M	**€ 85,00**

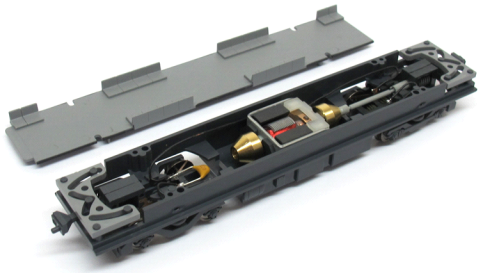

Vierachsiger Universalantrieb, H0, NEM651

Vierachsiger Universalantrieb mit Mabuchi- Motor, 12V=, Spur H0, NEM651 Schnittstelle, 2 Achsen angetrieben, 4 Achsen stromführend, 1 Haftreifenachse, voll verdrahtet, Standard Rad-Durchmesser 8 mm, beidseitige Kupplung mit Kinematik. 3D-Modell zum Download verfügbar! Mengenrabatt: ab 10 -2%, ab 20 -3%, ab 30 -5%

Four-axis universal drive, H0, NEM651

Four-axle universal drive with Mabuchi motor, 12V =, gauge H0, with NEM651 interface, 2 axles powered, 4 axles live, 2 traction tires, fully wired, standard wheel diameter 8 mm, coupling on both sides with kinematics. 3D model available for download! Qty.discount: over 10 -2%, over 20 -3%, over 30 -5%

ANT-BLX-MD	**€ 98,00**

Komplette Antriebe / *Complete Drives (H0/H0m)*

Vierachsiger Universalantrieb, H0, Glockenankermotor

Vierachsiger Universalantrieb mit 1020 Glockenankermotor-Motor, 12V=, Spur H0, 2 Achsen angetrieben, 4 Achsen stromführend, 1 Haftreifenachse, voll verdrahtet, Standard Rad-Durchmesser 8 mm, beidseitige Kupplung mit Kinematik. 3D-Modell zum Download verfügbar! Mengenrabatt: ab 10 -2%, ab 20 -3%, ab 30 -5%

Four-axis universal drive, H0, coreless motor

Four-axle universal drive with 1020 coreless motor, 12V =, gauge H0, 2 axles powered, 4 axles live, 2 traction tires, fully wired, standard wheel diameter 8 mm, coupling on both sides with kinematics. 3D model available for download! Qty.discount: over 10 -2%, over 20 -3%, over 30 -5%

ANT-BLX-MG	**€ 110,00**

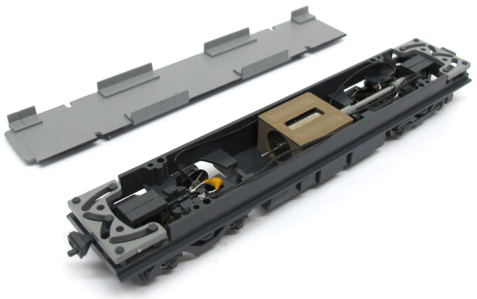

Vierachsiger Universalantrieb, H0, GA-Motor, NEM651

Vierachsiger Universalantrieb mit 1020 Glockenankermotor-Motor, 12V=, Spur H0, NEM651 Schnittstelle, 2 Achsen angetrieben, 4 Achsen stromführend, 1 Haftreifen, voll verdrahtet, Standard Rad-Durchmesser 8 mm, beidseitige Kupplung mit Kinematik. 3D-Modell z Mengenrabatt: ab 10 -3%, ab 20 -5%

Four-axis universal drive, H0, coreless motor, NEM651

Four-axle universal drive with 1020 coreless motor, 12V =, gauge H0, with NEM651 interface, 2 axles powered, 4 axles live, 2 traction tires, fully wired, standard wheel diameter 8 mm, coupling on both sides with kinematics. 3D model available for download Qty.discount: over 10 -3%, over 20 -5%

ANT-BLX-MGD	**€ 117,00**

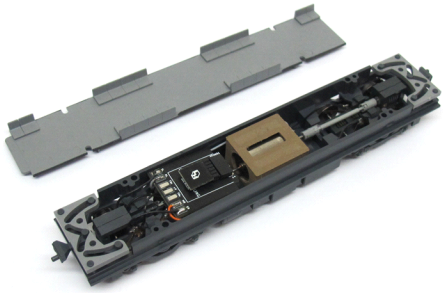

Vierachsiges Universal-Chassis, H0

Vierachsiges Universal-Chassis ohne Motor, Spur H0, Standard Rad-Durchmesser 8 mm, beidseitige Kupplung mit Kinematik. 3D-Modell zum Download verfügbar! Mengenrabatt: ab 10 -2%, ab 20 -3%, ab 30 -5%

Four-axle universal chassis, H0

Four-axle universal chassis without motor, gauge H0, standard wheel diameter 8 mm, coupling on both sides with kinematics. 3D model available for download! Qty.discount: over 10 -2%, over 20 -3%, over 30 -5%

ANT-BLX-S	**€ 50,00**

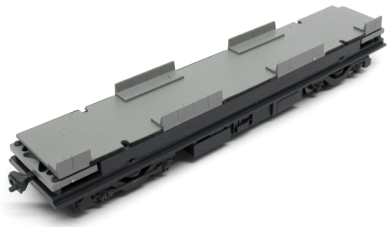

Antrieb für Variobahn Bochum 5tlg.

Antrieb für Variobahn Bochum 5tlg, motorisiert, komplett, NEM652, Motor 12V=, Spur H0
2 Achsen angetrieben, 6 Achsen stromführend, 2 Haftreifenachse, voll verdrahtet, 6 Achsen,
Rad-Durchmesser 8 mm. Mengenrabatt: ab 10 -2%, ab 20 -3%, ab 30 -5%

Chassis for Variobahn Bochum 5tlg

Five-part drive with one motor.
NEM652, Voltage 12V=, gauge H0, 2 powered axles, 6 conducting axles, 2 axles with traction tyres, comp. wired, 6 axles,
wheel diameter 8mm. Qty.discount: over 10 -2%, over 20 -3%, over 30 -5%

ANT-BO3	**€ 110,00**

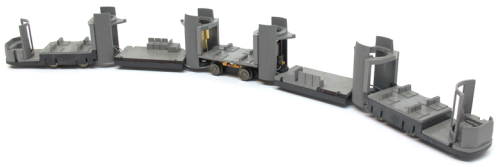

Komplette Antriebe / *Complete Drives (H0/H0m)*

Antrieb für Badnerbahn TW400

Antriebsfahrwerk für Badnerbahn TW400. Mit 2 Motoren 12V=, Spur H0, 4 Achsen angetrieben, 4 Achsen stromführend, 1 Haftreifenachse, voll verdrahtet, Schnittstelle NEM652, Licht, Rad-Durchmesser 7,6 mm. Mengenrabatt: ab 10 -2%, ab 20 -3%, ab 30 -5%

Chassis for Badnerbahn TW400

Chassis with drive for Badnerbahn TW400, 2 motors Voltage 12V=, gauge H0, 4 powered axles, 4 conducting axles, 1 axle with traction tyres, comp. wired,
wheel diameter 7.6 mm. Qty.discount: over 10 -2%, over 20 -3%, over 30 -5%

ANT-BU6	**€ 110,00**

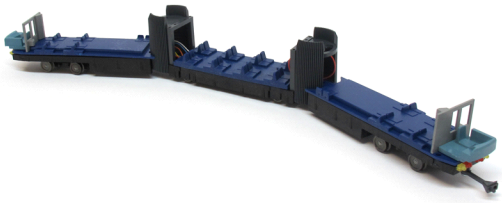

Antrieb für Kassel, Randstadtrail

Antrieb für Kassel, Randstadtrail, dreiteilig mit einem Motor. Motor 12V=, Spur H0, 4 Achsen angetrieben, 4 Achsen stromführend, Licht und Schnittst. NEM 652, 1 Haftreifenachse, voll verdrahtet, 8-achsiger Antrieb,
Rad-Durchmesser 8 mm. Mengenrabatt: ab 10 -2%, ab 20 -3%, ab 30 -5%

Chassis for Kassel, Randstadtrail

Chassis for Kassel, Randstadtrail with three-part drive and one motor.
Voltage 12V=, gauge H0,4 powered axles, 4 conducting axles, light and digital inter. NEM 652,
1 axle with traction tyres, comp. wired,
8 axle drive, wheel diameter 8mm. Qty.discount: over 10 -2%, over 20 -3%, over 30 -5%

ANT-CIT	**€ 127,00**

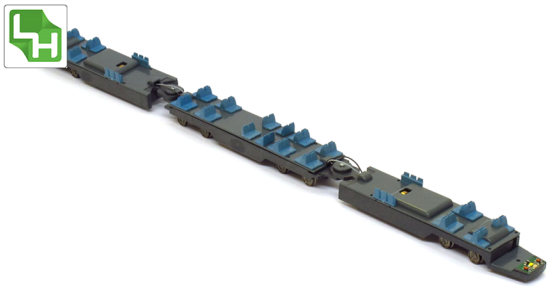

Antrieb für Avenio Doha

Antrieb für Avenio Doha, motorisiert.
Motor 12V=, Spur H0, 2 Achsen angetrieben, 6 Achsen stromführend, 2 Haftreifenachsen, Licht und Schnittst. NEM 652, 1 Haftreifenachse, voll verdrahtet, 6-achsiger Antrieb, Rad-Durchmesser 8 mm. Mengenrabatt: ab 10 -2%, ab 20 -3%, ab 30 -5%

Chassis for Avenio

Chassis for Avenio with three-part drive and one motor. Voltage 12V=, gauge H0,
2 powered axles, 6 conducting axles, 2 axles with traction tires, light and digital inter. NEM 652,
1 axle with traction tyres, comp. wired,
6 axle drive, wheel diameter 8mm. Qty.discount: over 10 -2%, over 20 -3%, over 30 -5%

ANT-DOH	**€ 127,00**

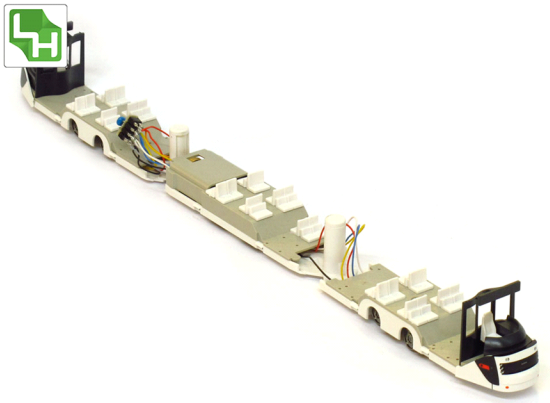

Komplette Antriebe / *Complete Drives (H0/H0m)*

Motorfahrwerk Dresden

Dreiteiliger Antrieb mit 2 Motoren für Dresden NGT D8 DD. NEM652, Motor 12V=, Spur H0, 4 Achsen angetrieben, 4 Achsen stromführend, 1 Haftreifenachse, voll verdrahtet, Rad-Durchmesser 7,6 mm . Mengenrabatt: ab 10 -2%, ab 20 -3%, ab 30 -5%

Chassis for Dresden NGT D8 DD 3-part

3-part drive with two motors for Dresden NGT D8 DD, gauge H0, NEM652, voltage 12V =, 2 drives, 4powered axles, 4 conducting axles, 1axle carrying traction tire, wheel diameter 7,6 mm. Qty.discount: over 10 -2%, over 20 -3%, over 30 -5%

ANT-DRE-3TLG	**€ 110,00**

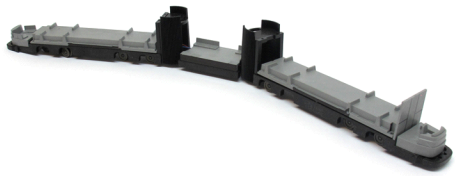

Motorfahrwerk Dresden

Fünfteiliger Antrieb mit zwei Motoren für Dresden NGT D12 DD, NEM652, Motor 12V=, Spur H0, 4 Achsen angetrieben, 4 Achsen stromführend, 1 Haftreifenachse, voll verdrahtet, Rad-Durchmesser 7,6 mm. Mengenrabatt: ab 10 -2%, ab 20 -3%, ab 30 -5%

Chassis for Dresden 5-parts

5-part drive with two motors for Dresden NGT D12 DD, gauge H0, NEM652, voltage: 12V =, 4 powered axles, 4 conducting axles, 1 axle carrying traction tires, wheel diameter 7,6 mm. Qty.discount: over 10 -2%, over 20 -3%, over 30 -5%

ANT-DRE-5TLG	**€ 139,00**

Antrieb Bursa Flexity Swift oder Frankfurt U5

Antriebsfahrwerk für Bursa Flexity Swift oder Frankfurt U5 mit Inneneinrichtung.
Mit 2 Motoren 12V=, Spur H0, 4 Achsen angetrieben, 4 Achsen stromführend
1 Haftreifenachse, voll verdrahtet, Rad-Durchmesser 8 mm.
Mengenrabatt: ab 10 -2%, ab 20 -3%, ab 30 -5%

Chassis for Bursa Flexity Swift or Frankfurt U5.

Chassis with drive for Bursa Flexity Swift or Frankfurt U5 with interior.
2 motors Voltage 12V=, gauge H0, 4 powered axles, 4 conducting axles, 1 axle with traction tyres, comp. wired, wheel diameter 8 mm. Qty.discount: over 10 -2%, over 20 -3%, over 30 -5%

ANT-FU5	**€ 110,00**

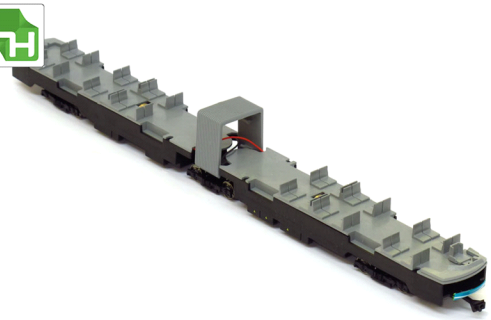

Glockenanker-Antrieb für GT4 Modelle

Antriebsfahrwerk für alle GT4 Modelle,
M1:87, Spur:H0, Betriebsspannung 12V =, Glockenanker Motor, 4 angetriebene Achsen, 4 stromführende Achsen, 1 Achse mit Haftreifen, Schnittstelle NEM 652, Inneneinrichtung. Mengenrabatt: ab 10 -2%, ab 20 -3%, ab 30 -5%

coreless chassis for GT4 models

Drive chassis for all GT4 models,
M 1: 87, gauge: H0, operating voltage 12V =, coreless motor, 4 driven axles, 4 live axles, 1 axle with traction tires, NEM652, with interior. Qty.discount: over 10 -2%, over 20 -3%, over 30 -5%

ANT-GT4	**€ 110,00**

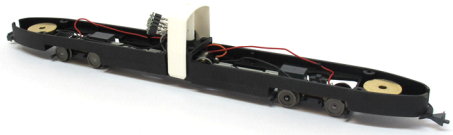

Komplette Antriebe / *Complete Drives (H0/H0m)*

Antrieb für GT6 wie Düsseldorf

Antrieb für GT6 Düsseldorf, zweiteilig mit zwei Motoren. Motor 12V=, Spur H0,
4 Achsen angetrieben, 4 Achsen stromführend, Licht und Schnittst. NEM652, 1 Haftreifenachse, voll verdrahtet,
Rad-Durchmesser 8 mm. Mengenrabatt: ab 10 -2%, ab 20 -3%, ab 30 -5%

Chassis for GT6 Düsseldorf

Chassis for GT6 Düsseldorf with two-part drive and 1 motor. Voltage 12V=, gauge H0, 4 powered axles, 4 conducting axles, light and digital inter. NEM652, 1 axle with traction tyres, comp. wired, wheel diameter 8 mm. Qty.discount: over 10 -2%, over 20 -3%, over 30 -5%

ANT-GT6	**€ 110,00**

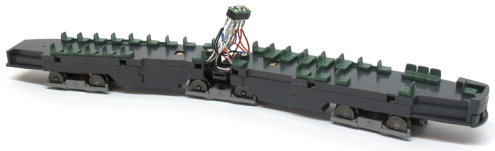

Antrieb für GT6 wie Innsbruck

Antrieb für GT6 Innsbruck, zweiteilig mit zwei Motoren. Motor 12V=, Spur H0,
4 Achsen angetrieben, 4 Achsen stromführend, Licht und Schnittst. NEM652, 1 Haftreifenachse, voll verdrahtet,
Rad-Durchmesser 8 mm. Mengenrabatt: ab 10 -2%, ab 20 -3%, ab 30 -5%

Chassis for GT6 Innsbruck

Chassis for GT6 Innsbruck with two-part drive and 1 motor. Voltage 12V=, gauge H0, 4 powered axles, 4 conducting axles, light and digital inter. NEM652, 1 axle with traction tyres, comp. wired, wheel diameter 8 mm. Qty.discount: over 10 -2%, over 20 -3%, over 30 -5%

ant-gt6-Innsbruck	**€ 110,00**

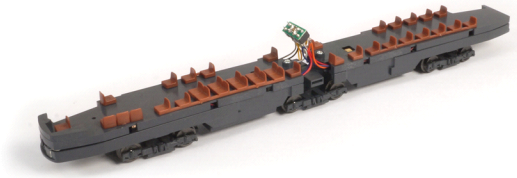

Antrieb für GT8 Bielefeld

Antrieb für GT8 Bielefeld, dreiteilig mit zwei Motoren. Motor 12V=, Spur H0,
4 Achsen angetrieben, 4 Achsen stromführend, Licht und Schnittst. NEM652, 1 Haftreifenachse, voll verdrahtet,
Rad-Durchmesser 8 mm. Mengenrabatt: ab 10 -2%, ab 20 -3%, ab 30 -5%

Chassis for GT8 Bielefeld

Chassis for GT8 Düsseldorf with three-part drive and two motors. Voltage 12V=, gauge 0H0, 4 powered axles, 4 conducting axles light and digital inter. NEM 652, 1 axle with traction tyres, comp. wired, wheel diameter 8mm. Qty.discount: over 10 -2%, over 20 -3%, over 30 -5%

ANT-GT8-BIELEFELD	**€ 127,00**

Komplette Antriebe / *Complete Drives (H0/H0m)*

Antrieb für GT8 Düsseldorf / Chassis for GT8 Düsseldorf		
Antrieb für GT8 Düsseldorf, dreiteilig mit zwei Motoren. Motor 12V=, Spur H0, 4 Achsen angetrieben, 4 Achsen stromführend, Licht und Schnittst. NEM652, 1 Haftreifenachse, voll verdrahtet, Rad-Durchmesser 8 mm. Mengenrabatt: ab 10 -2%, ab 20 -3%, ab 30 -5% *Chassis for GT8 Düsseldorf with three-part drive and two motors. Voltage 12V=, gauge 0H0, 4 powered axles, 4 conducting axles light and digital inter. NEM 652, 1 axle with traction tyres, comp. wired, wheel diameter 8mm. Qty.discount: over 10 -2%, over 20 -3%, over 30 -5%*	**ANT-GT8-DÜSSELDORF**	**€ 127,00**
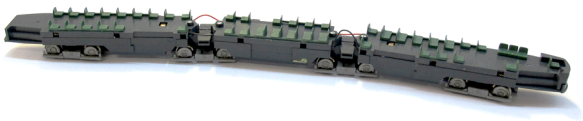		

Antrieb für GT8 Innsbruck		
Antrieb für GT8 Innsbruck, dreiteilig mit zwei Motoren. Motor 12V=, Spur H0, 4 Achsen angetrieben, 4 Achsen stromführend, Licht und Schnittst. NEM652, 1 Haftreifenachse, voll verdrahtet, Rad-Durchmesser 8 mm. Mengenrabatt: ab 10 -2%, ab 20 -3%, ab 30 -5%		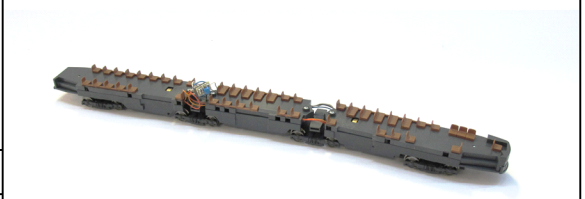
Chassis for GT8 Innsbruck		
Chassis for GT8 Innsbruck with three-part drive and two motors. Voltage 12V=, gauge 0H0, 4 powered axles, 4 conducting axles, light and digital inter. NEM 652, 1 axle with traction tyres, comp. wired, wheel diameter 8mm. Qty.discount: over 10 -2%, over 20 -3%, over 30 -5%		
ANT-GT8-INNSBRUCK	**€ 127,00**	

Antrieb für Flexity Wien mit digit. Schnittstelle		
Antrieb für Flexity Wien, motorisiert, mit digitaler Schnittstelle und Inneneinrichtung. Motor 12V=, Spur H0, 2 Achsen angetrieben, 6 Achsen stromführend, Licht und Schnittst. NEM652, 2 Haftreifenachsen, voll verdrahtet, Rad-Durchmesser 8 mm. Mengenrabatt: ab 10 -2%, ab 20 -3%, ab 30 -5%		
Drive for Flexity Vienna, with lights, DCC-ready		
Drive for Flexity Vienna, complete with lights and DCC-ready. Motor 12V =, gauge H0, 2 axles powered, 6 axles live, light and interface. NEM 652, 4 traction tires, fully wired, Wheel diameter 8mm. Qty.discount: over 10 -2%, over 20 -3%, over 30 -5%		
ANT-FLX	**€ 139,00**	

Komplette Antriebe / *Complete Drives (H0/H0m)*

Antrieb Hamburger Hochbahn / Chassis Hamburger Hochbahn		
Zweiteiliger Antrieb mit zwei Motoren. Motor 12V=, Spur H0, 4 Achsen angetrieben, 4 Achsen stromführend; voll verdrahtet, Rad-Durchmesser 10 mm. Mengenrabatt: ab 10 -2%, ab 20 -3%, ab 30 -5% *Two part drive with two motors.* *Voltage 12V=, gauge H0, 4 powered axles, 4 conducting axles comp. wired , wheel diameter 10mm. Qty.discount: over 10 -2%, over 20 -3%, over 30 -5%*	**ANT-HOCHBAHN**	**€ 135,00**

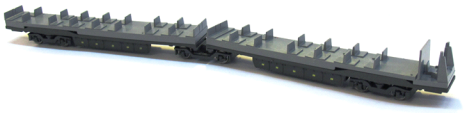

Fahrwerk für Köln Type K4000 od. Croydon		
Antriebsfahrwerk für K4000 Köln oder Croydon mit Inneneinrichtung. 2 Motore 12V=, Spur H0, 4 Achsen angetrieben, 4 Achsen stromführend, 1 Haftreifenachse, voll verdrahtet, Rad-Durchmesser 8 mm. Mengenrabatt: ab 10 -3%, ab 20 -5%		
Chassis for K4000 Cologne or Croydon		
Chassis with drive and interior for K4000 Cologne or Croydon. 2 motors Voltage 12V=, gauge H0, 4 powered axles, *4 conducting axles, 1 axle with traction tyres, comp. wired, wheel diameter 8 mm. Qty.discount: over 10 -3%, over 20 -5%*		
	ANT-K4000	**€ 110,00**

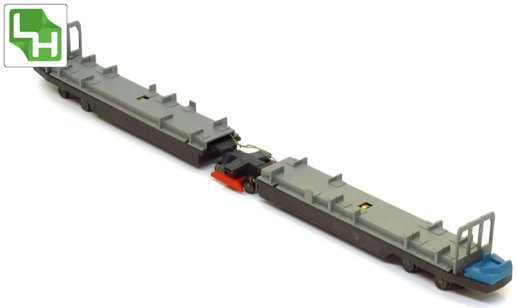

Antrieb Köln K5000 / Manchester Metrolink M5000		
Antriebsfahrwerk für Köln Type K5000 oder Manchester Metrolink M5000 mit Inneneinrichtung. 2 Motore 12V=, Spur H0, 4 Achsen angetrieben, 4 Achsen stromführend, 1 Haftreifenachse, voll verdrahtet, Rad-Durchmesser 8 mm. Mengenrabatt: ab 10 -3%, ab 20 -5%		
Chassis for Type K5000		
Chassis with drive and interior for Köln Type K5000 or Manchester Metrolink M5000. 2 motors Voltage 12V=, gauge H0, *4 powered axles, 4 conducting axles* *1 axle with traction tyres, comp. wired,* *wheel diameter 8 mm. Qty.discount: over 10 -3%, over 20 -5%*		
	ANT-K5000	**€ 110,00**

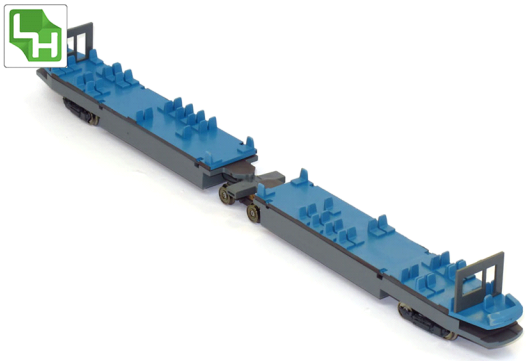

Komplette Antriebe / *Complete Drives (H0/H0m)*

Antrieb Frankfurt Flexity Classic-S LF2000

Antriebsfahrwerk für Frankfurt LF2000 mit Inneneinrichtung. 2 Motore 12V=, Spur H0, 4 Achsen angetrieben, 4 Achsen stromführend, 8-achsiger Antrieb, 1 Haftreifenachse, voll verdrahtet,
Rad-Durchmesser 7,6 mm. Mengenrabatt: ab 10 -2%, ab 20 -3%, ab 30 -5%

Chassis for Frankfurt LF2000

Chassis with drive and interior for Frankfurt LF2000. 2 motors Voltage 12V=, gauge H0, 4 powered axles, 4 conducting axles 8 axle drive, 1 axle with traction tyres, comp. wired, wheel diameter 7,6 mm. Qty.discount: over 10 -2%, over 20 -3%, over 30 -5%

ANT-LF2	**€ 110,00**

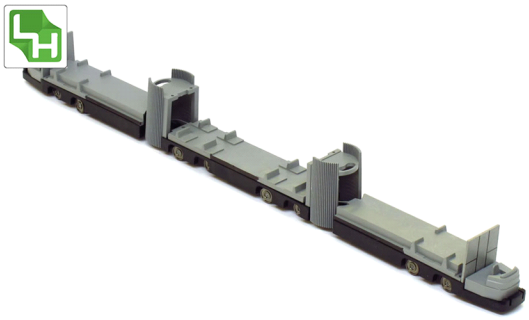

Antrieb Krakau NGT6N1

Dreiteiliger Antrieb mit 2 Motoren.
Motor 12V=, Spur H0, 4 Achsen angetrieben, 2 Achsen nicht angetrieben
4 Achsen stromführend, 1 Haftreifen, voll verdrahtet, Rad-Durchmesser 7,6 mm. Mengenrabatt: ab 10 -2%, ab 20 -3%, ab 30 -5%

Chassis for Krakau NGT8N1

Three part drive with two motors.
Voltage 12V=, gauge H0, 4 powered axles, 4 conducting axles, 1 axle with traction tyres, comp. wired, wheel diameter 7,6 mm. Qty.discount: over 10 -2%, over 20 -3%, over 30 -5%

ANT-KRAK-NGT6	**€ 110,00**

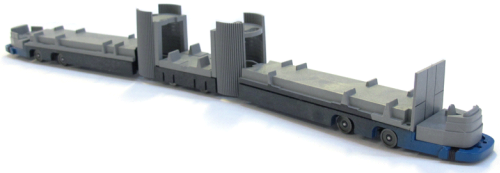

Antrieb für M8D Essen, Mülheim

Dreiteiliger Antrieb mit zwei Motoren für M8D Essen, Mülheim.
Motor 12V=, Spur H0, 4 Achsen angetrieben, 4 Achsen stromführend, 1 Haftreifenachse, voll verdrahtet, Rad-Durchmesser 8 mm. Mengenrabatt: ab 10 -2%, ab 20 -3%, ab 30 -5%

Chassis for M8D Essen, Mülheim

Three part drive with two motors for M8D Essen, Mülheim. Voltage 12V=, gauge H0, 4 powered axles, 4 conducting axles, 1 axle with traction tyres, comp. wired, wheel diameter 8mm. Qty.discount: over 10 -2%, over 20 -3%, over 30 -5%

ANT-M8D-EM	**€ 110,00**

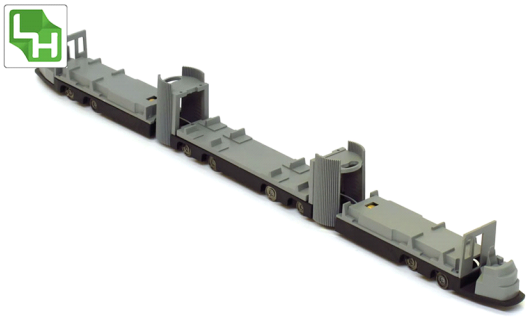

Antrieb für MGT-K "Halle"

Antriebsfahrwerk für MGT-K Modelle.
Motor 12V=, Spur H0, 2 Achsen angetrieben, 4 Achsen stromführen,1 Haftreifenachsefen, voll verdrahtet,
Rad-Durchmesser 7,6 mm. Mengenrabatt: ab 10 -3%, ab 20 -5%

Chassis for MGT-K "Halle"

Chassis with drive and interior for MGT-K models. Voltage 12V=, gauge H0, 2 powered axles, 4 conducting axles, 1 axle with traction tyres, comp. wired
wheel diameter 7,6mm. Qty.discount: over 10 -3%, over 20 -5%

ANT-MGT	**€ 110,00**

Komplette Antriebe / *Complete Drives (H0/H0m)*

Antrieb für MGT-K2 "Halle"

Antriebsfahrwerk für MGT-K2 Modelle.
Motor 12V=, Spur H0, 2 Achsen angetrieben, 4 Achsen stromführen,1 Haftreifenachsefen, voll verdrahtet,
Rad-Durchmesser 7,6 mm. Mengenrabatt: ab 10 -3%, ab 20 -5%

Chassis for MGT-K2 "Halle"

Chassis with drive and interior for MGT-K2 models. Voltage 12V=, gauge H0, 2 powered axles, 4 conducting axles, 1 axle with traction tyres, comp. wired
wheel diameter 7,6mm. Qty.discount: over 10 -3%, over 20 -5%

ANT-MGT-K2	**€ 110,00**

Antrieb für Avenio München mit digit. Schnittstelle

Antrieb für Avenio München, motorisiert, mit Wechsellicht, digitaler Schnittstelle NEM652, komplett verkabelt. Mengenrabatt: ab 10 -3%, ab 20 -5%

Chassis for Avenio München,

Drive for Avenio Munich, motorized, with changing light, digital interface NEM652, completely wired. Qty.discount: over 10 -3%, over 20 -5%

ANT-MUC	**€ 139,00**

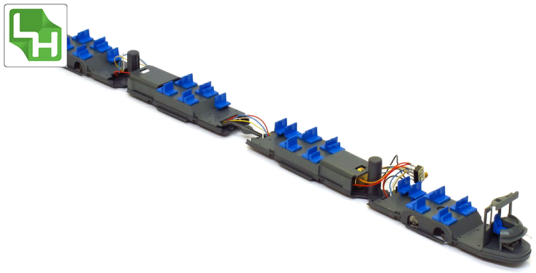

Antrieb Bremen NGT8

Dreiteiliger Antrieb mit einem Motor für Bremen NGT8. Motor 12V=, Spur H0,
4 Achsen angetrieben, 8 Achsen stromführend, 1 Haftreifenachse, voll verdrahtet, Rad-Durchmesser 7,6 mm. Mengenrabatt: ab 10 -2%, ab 20 -3%, ab 30 -5%

Chassis for Bremen

Three part drive with one motor for Bremen NGT8. Voltage 12V=, gauge H0,
4 powered axles, 8 conducting axles,
1 axle with traction tyres, comp. wired,
wheel diameter 7,6mm. Qty.discount: over 10 -2%, over 20 -3%, over 30 -5%

ANT-NGB	**€ 110,00**

Antrieb Krakau NGT8

Antriebsfahrwerk für Krakau NGT8 mit Inneneinrichtung, M 1:87, Spur:H0, Betriebsspannung 12V =, 2 Motoren, 4 angetriebene Achsen, 4 stromführende Achsen, 1 Achse mit Haftreifen.
Mengenrabatt: ab 10 -2%, ab 20 -3%, ab 30 -5%

Chassis for Krakau NGT8

Chassis with drive and interior for Krakau NGT8, scale 1/87, gauge H0, operating voltage 12V =, 2 drives, 4 powered axles, 4 conducting axles, 1 axle carrying traction tyres. Qty.discount: over 10 -2%, over 20 -3%, over 30 -5%

ANT-NGK	**€ 110,00**

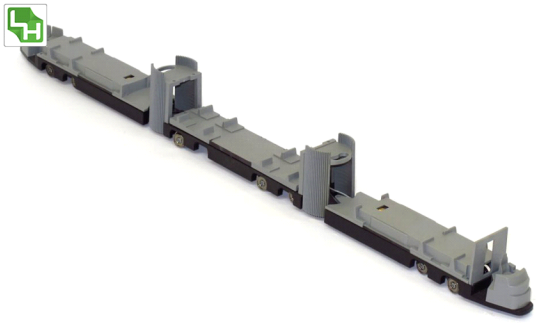

Komplette Antriebe / *Complete Drives (H0/H0m)*

Antrieb Norrköping NGT8 S

Antriebsfahrwerk für Norrköping NGT8 S mit Inneneinrichtung, M 1:87, Spur:H0, NEM651 Schnittstelle, Betriebsspannung 12V =, 2 Motoren, 4 angetriebene Achsen, 4 stromführende Achsen, 1 Achse mit Haftreifen. Mengenrabatt: ab 10 -2%, ab 20 -3%, ab 30 -5%

Drive Norrköping NGT8 S

Chassis with drive and interior for Norrköping NGT8 S, scale 1/87, gauge H0, operating voltage 12V =, 2 drives, 4 powered axles, 4 conducting axles, 1 axle carrying traction tyres. Qty.discount: over 10 -2%, over 20 -3%, over 30 -5%

ANT-NOR	**€ 110,00**

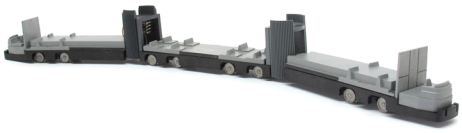

Fahrwerk für Hannover TW2000

Antriebsfahrwerk für Hannover TW2000 mit Inneneinrichtung.
Motor 12V=, Spur H0, 4 Achsen angetrieben, 4 Achsen stromführend , 6-achsiger Antrieb,
1 Haftreifenachse, voll verdrahtet,
Rad-Durchmesser 7,6 mm. Mengenrabatt: ab 10 -2%, ab 20 -3%, ab 30 -5%, ab 50 -7%

Chassis for Hannover TW2000

Chassis with drive and interior for Hannover TW2000. Voltage 12V=,
gauge H0, 4 powered axles,
4 conducting axles, 6 axle drive
1 axle with traction tyres, comp. wired,
wheel diameter 7,6mm. Qty.discount: over 10 -2%, over 20 -3%, over 30 -5%, over 50 -7%

ANT-TW2	**€ 110,00**

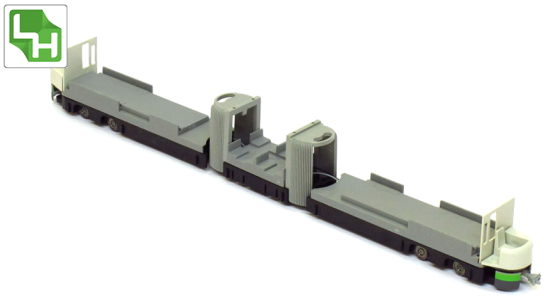

Fahrwerk für Hannover TW3000

Antriebsfahrwerk für Hannover TW3000 mit Inneneinrichtung.
Motor 12V=,
Spur H0, 2 Achsen angetrieben ,
4 Achsen stromführend, 6-achsiger Antrieb, 1 Haftreifenachse, voll verdrahtet,
Rad-Durchmesser 8 mm. Mengenrabatt: ab 10 -2%, ab 20 -3%, ab 30 -5%, ab 50 -7%

Chassis for Hannover TW3000

Chassis with drive and interior for Hannover TW3000. Voltage 12V=,
gauge H0, 2 powered axles,
4 conducting axles, 6 axle drive
1 axle with traction tyres, comp. wired,
wheel diameter 8mm. Qty.discount: over 10 -2%, over 20 -3%, over 30 -5%, over 50 -7%

ANT-TW3	**€ 110,00**

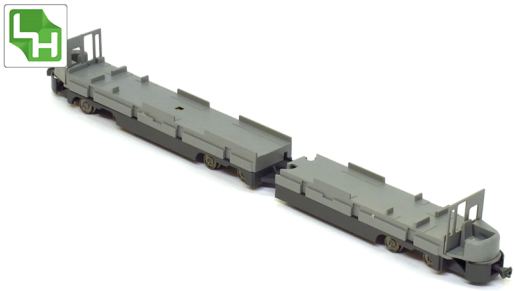

Komplette Antriebe / *Complete Drives (H0/H0m)*

Motorfahrwerk TW6000

Für Hannover TW6000, 2 Motore 12V=, Spur H0, 4 Achsen angetrieben, 4 Achsen stromführend, 8-achsiger Antrieb, 1 Haftreifenachse, voll verdrahtet, Schnittstelle NEM658, Rad-Durchmesser 8 mm . Mengenrabatt: ab 10 -2%, ab 20 -3%, ab 30 -5%, ab 50 -7%

Chassis for TW6000

3-part chassis for Hannover TW6000, 2 Motors Voltage 12V=, NEM 658, gauge H0, 4 powered axles, 4 conducting axles, 6 axle drive, 2 traction tires, comp. wired, wheel diameter 8 mm . Qty.discount: over 10 -2%, over 20 -3%, over 30 -5%, over 50 -7%

ANT-TW6	**€ 110,00**

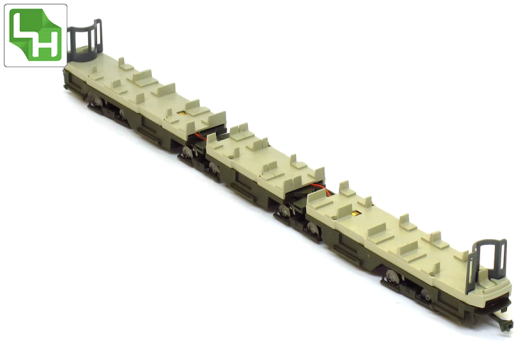

Antrieb für Wiener U6

Antriebsfahrwerk für Wiener U6.
Mit 2 Motoren 12V=, Spur H0, 4 Achsen angetrieben, 4 Achsen stromführend, 1 Haftreifenachse, Wechsellicht, voll verdrahtet, Schnittstelle NEM652, Rad-Durchmesser 8 mm. Mengenrabatt: ab 10 -2%, ab 20 -3%, ab 30 -5%

Chassis for Wiener U6

Chassis with drive for Wiener U6
2 motors Voltage 12V=, gauge H0, 4 powered axles, 4 conducting axles
1 axle with traction tyres, directional lights, comp. wired, wheel diameter 8 mm. Qty.discount: over 10 -2%, over 20 -3%, over 30 -5%

ANT-WU6	**€ 110,00**

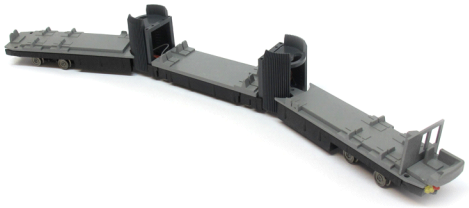

Antrieb für U-Bahn Wien Type V

Antriebsfahrwerk für Wiener U-Bahn Type V. Motor 12V=, NEM 658, Spur H0, ein Motor,
4 Achsen angetrieben, 4 Achsen stromführend, 1 Achse mit Haftreifen, voll verdrahtet, Rad-Durchmesser 9,3 mm.
Mengenrabatt: ab 10 -3%, ab 20 -5%

Chassis for U-Bahn Vienna Type V

Drive chassis for Vienna U-Bahn type V. Motor 12V =, NEM 658, gauge H0, one motor, 4 axles powered, 4 powered axles, 1 axle with traction tires, fully wired, wheel diameter 9.3mm.
Qty.discount: over 10 -3%, over 20 -5%

ANT-WUV	**€ 110,00**

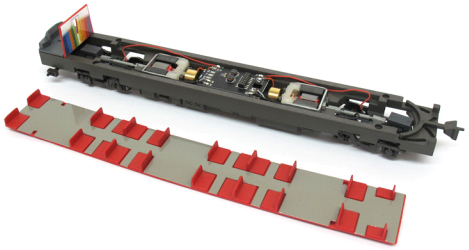

ULF Wien Antriebssatz 5-tlg., mit Antrieb / Chassis for ULF 5-part, with drive

Fahrwerk ULF 5tlg. mit Inneneinrichtung. Mit 2 Motoren 12V=, Spur H0, 2 Achsen angetrieben, 4 Achsen stromführend, 2 Haftreifenachsen, voll verdrahtet, Schnittstelle NEM652, Rad-Durchmesser 8 mm. Mengenrabatt: ab 10 -3%, ab 20 -5%

Chassis for 5-part ULF, with interior decoration. Motor 12V =, gauge H0, 1 motor, 2 axles powered, 4 axles live, 4 traction tires, fully wired, NEM652, wheel diameter 8 mm. Qty.discount: over 10 -3%, over 20 -5%

ANT-ULF-5M	**€ 110,00**

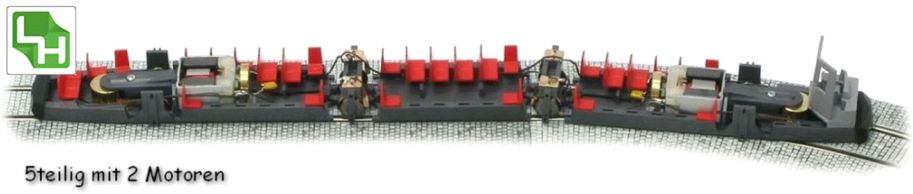

Komplette Antriebe / *Complete Drives (H0/H0m)*

ULF Wien Antriebssatz 5-tlg., Standmodell / Chassis for ULF 5-part, Static Model		
Fahrwerk ULF 5tlg. mit Inneneinrichtung, hochwertiges Standmodell, Spur H0 Mengenrabatt: ab 10 -3%, ab 20 -5% *Chassis for ULF (5-part) with interior, high end static model, gauge H0. Qty.discount: over 10 -3%, over 20 -5%*	**ANT-ULF-5S**	**€ 73,00**

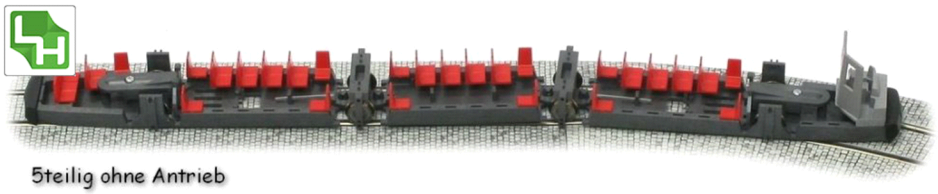

ULF Wien Antriebssatz 7-tlg., mit Antrieb / Chassis for ULF 7-part, with drive		
Fahrwerk ULF 7tlg. mit Antrieb und Inneneinrichtung, mit 2 Motoren 12V=, Spur H0, 2 Achsen angetrieben, 6 Achsen stromführend, 1 Haftreifenachse, voll verdrahtet, Schnittstelle NEM651, Rad-Durchmesser 8 mm. Mengenrabatt: ab 10 -3%, ab 20 -5% *Chassis 7 part ULF, with drive and interior equipment, 2 motors 12V =, gauge H0, 2 axles powered, 6 axles live, 1 traction tire axles, fully wired, NEM651, wheel diameter 8 mm. Qty.discount: over 10 -3%, over 20 -5%*	**ANT-ULF-7M**	**€ 127,00**

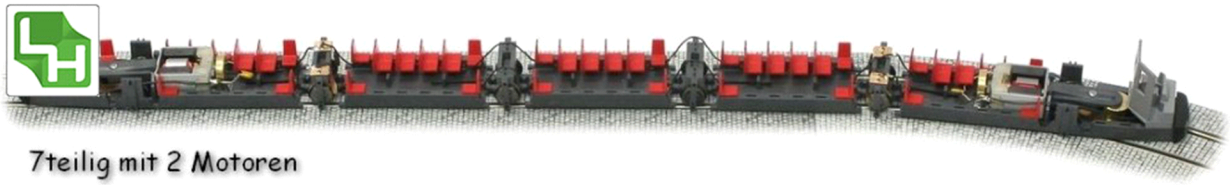

ULF Wien Antriebssatz 7-tlg., Standmodell / Chassis for ULF 7-part, static model		
ULF Fahrwerk 7tlg. mit Inneneinrichtung, hochwertiges Standmodell, M 1:87, Spur: H0. Mengenrabatt: ab 10 -3%, ab 20 -5% *Chassis for ULF (7-part)with interior, high end static model, scale 1/87, gauge H0. Qty.discount: over 10 -3%, over 20 -5%*	**ANT-ULF-7S**	**€ 85,00**

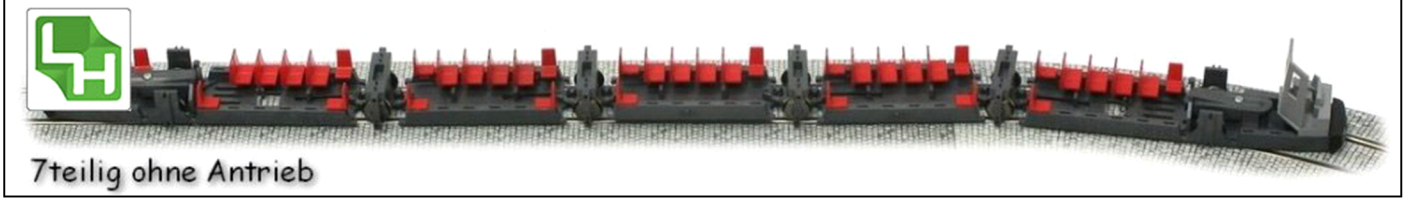

Komplette Antriebe / *Complete Drives (H0/H0m)*

Antrieb Flexity 2 Zürich, Licht, NEM652 / Drive for Flexity 2 Zurich, light, DCC ready

Antrieb Flexity 2 Zürich, Licht, Decoder-Steckplatz NEM652
Betriebsspannung 12V =, Spur H0
1 Motor, 2 angetriebene Achsen, 6 stromführende Achsen, 2 Haftreifenachsen, fahrrichtungsabhängiges Wechsellicht weiss/rot.
Mengenrabatt: ab 10 -3%, ab 20 -5%

Drive Flexity 2 Zurich, light, decoder slot NEM652
Operating voltage 12V =, H0 gauge
1 motor, 2 powered axles, 6 live axles, 2 traction tyre axles, direction-dependent alternating white/red light. Quantity discount: from 10 -3%, from 20 -5%.

ANT-ZUR	**€ 209,00**

Antrieb für GT8 Bielefeld

Antrieb für GT8 Bielefeld, dreiteilig mit zwei Motoren. Motor 12V=, Spur H0,
4 Achsen angetrieben, 4 Achsen stromführend, Licht und Schnittst. NEM652, 1 Haftreifenachse, voll verdrahtet,
Rad-Durchmesser 8 mm. Mengenrabatt: ab 10 -2%, ab 20 -3%, ab 30 -5%

Chassis for GT8 Bielefeld

Chassis for GT8 Düsseldorf with three-part drive and two motors. Voltage 12V=, gauge 0H0, 4 powered axles, 4 conducting axles light and digital inter. NEM 652, 1 axle with traction tyres, comp. wired, wheel diameter 8mm. Qty.discount: over 10 -2%, over 20 -3%, over 30 -5%

ANT-GT8-BIELEFELD	**€ 127,00**

Fahrwerk für c1 Beiwagen, H0m

Fahrwerk für Wiener Beiwagen c1, Passend für die Modelle der Wiener Linien. Spur H0m, 4 Achsen, kein Haftreifen, Rad-Durchmesser 8 mm.
Empfohlenes Zubehör:
SKIP-lock-Magnetkupplung, Typ Scharfenberg, grau, Best.Nr.: SKP-SCH-GR Mengenrabatt: ab 10 -2%, ab 20 -3%, ab 30 -5%, ab 50 -7%

Chassis for C1 trailer car, H0m

Chassis for C1 trailer car, 1/87, gauge H0m, suitable for souvenir models sold by Wiener Linien. 4 axles, no traction tires, wheel diameter 8 mm.
Recommended accessoires:
SKIP-lock-Magnetkupplung, Typ Scharfenberg, grau, Best.Nr.: SKP -SCH-GR Qty.discount: over 10 -2%, over 20 -3%, over 30 -5%, over 50 -7%

ANT-C1-B-H0M	**€ 41,00**

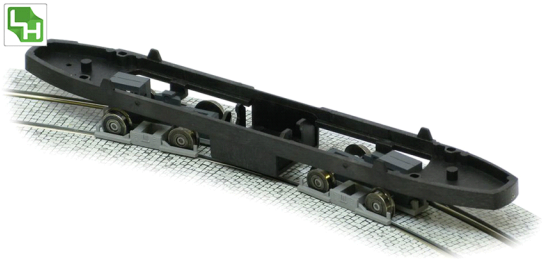

Komplette Antriebe / *Complete Drives (H0/H0m)*

Fahrwerk für C1 Triebwagen, H0m, NEM651

Motorfahrwerk für Wiener Triebwagen C1, passend für die Modelle der Wiener Linien, sowie für die unmotorisierten Modelle der Firma Halling.
Motor 12V=, Spur H0m, 4 Achsen angetrieben, 4 Achsen stromführend,
kein Haftreifen, voll verdrahtet mit NEM651 Digi Mengenrabatt: ab 10 -2%, ab 20 -3%, ab 30 -5%, ab 50 -7%

Chassis for C1 railcar, H0m, NEM651

Chassis with drive for C1 railcar, base plate with drive, suitable for souvenir models sold by Wiener Linien.
Voltage 12V=, gauge H0m, 4 powered axles, 4 conducting axles, w/o traction tyres, comp. wired with MEN651 digital interface, wheel diameter 8mm.
Qty.discount: over 10 -2%, over 20 -3%, over 30 -5%, over 50 -7%

ANT-C1-MD-H0M	**€ 98,00**

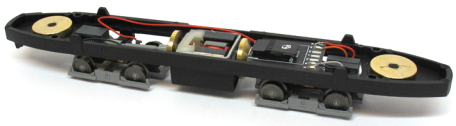

Fahrwerk für C1 Triebwagen, H0m

Motorfahrwerk für Wiener Triebwagen C1, passend für die Modelle der Wiener Linien, sowie für die unmotorisierten Modelle der Firma Halling.
Motor 12V=, Spur H0m, 4 Achsen angetrieben, 4 Achsen stromführend,
kein Haftreifen, voll verdrahtet,
Rad-Durchmesse Mengenrabatt: ab 10 -2%, ab 20 -3%, ab 30 -5%, ab 50 -7%

Chassis for C1 railcar, H0m

Chassis with drive for C1 railcar, base plate with drive, suitable for souvenir models sold by Wiener Linien.
Voltage 12V=, gauge H0m, 4 powered axles, 4 conducting axles, w/o traction tyres, comp. wired, wheel diameter 8mm.
Recommended accessoires:
Magne Qty.discount: over 10 -2%, over 20 -3%, over 30 -5%, over 50 -7%

ANT-C1-M-H0M	**€ 85,00**

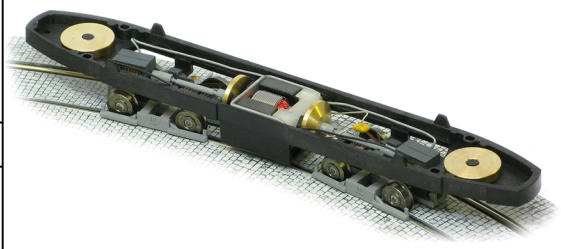

Fahrwerk für Wiener Type E1 H0m

E1-Antriebsfahrwerk Digitalschnittstelle und Licht. Passt nicht für das Souveniermodell der Wiener Linien.
Motor 12V=, Spur H0m, 4 Achsen angetrieben, 4 Achsen stromführend, 1 Haftreifenachse, Licht und Schnittst. NEM 652, voll verdrahtet, Rad-Durchmesser 8 m Mengenrabatt: ab 10 -2%, ab 20 -3%, ab 30 -5%

Drive bogie for Viennese tram Type E1

E1 drive bogie digital interface and light. The drive does NOT fit the Wiener Linien Souvenir-models. Voltage 12V=, variable gauge, 4 powered axles, 4 conducting axles, light and digital inter. NEM 652, one traction tire axle, comp. wired,
wheel diameter 8mm. Qty.discount: over 10 -2%, over 20 -3%, over 30 -5%

ANT-E1-H0M	**€ 127,00**

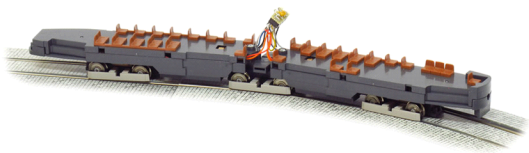

Komplette Antriebe / *Complete Drives (H0/H0m)*

Fahrwerk für Wiener E, H0m, mit zus. Metallrädern		
Antriebsfahrwerk für Wiener Gelenktriebwagen E inklusive Tauschräder für Mittelfahrwerk. Dieser Antrieb passt NUR in die alten Modelle der Wiener Linien und ist nicht für die neue E1 Modellserie der Fa. Halling geeignet. Mit 2 Motoren 12V=, Spur H0m, 4 Achsen angetrieben, 4 Achsen stromführend, kein Haftreifen, voll verdrahtet, Rad-Durchmesser 8 mm, 4 Metallräder für Mittelfahrwerk mit 1,2 mm Isolierbuchsen. Mengenrabatt: ab 10 -2%, ab 20 -3%, ab 30 -5%, ab 50 -7%		
Chassis for E, H0m, with extra wheels		
Powered chassis for railcar E. Set includes extra wheels for central bogie. This model is only suitable for old souvenir models sold by "Wiener Linien"! *2 motors Voltage 12V=, gauge H0m, 4 powered axles, 4 conducting axles* *w/o traction tyres, comp. wired ,* *wheel diameter 8 mm, 4 metal wheels for center chassis with 1,2 mm insulating bushings. Qty.discount: over 10 -2%, over 20 -3%, over 30 -5%, over 50 -7%*		
ANT-E-H0M	**€ 85,00**	

Schmalspur Antriebe / *NG Drives (H0e/9mm)*

Drehgestellantrieb für H0m mit H0-Blenden

Der Antriebsatz enthält ein angetriebenes und ein Mitläufer-Drehgestell mit Drehgestell-Blenden. Motor 12V=, Spur H0, 2 Achsen angetrieben, 4 Räder stromführend, kein Haftreifen, Achsabstand 27, Rad-Durchmesser 9 mm. Mengenrabatt: ab 10 -2%, ab 20 -3%, ab 30 -5%, ab 50 -7%

Bogie Drive for H0m, with H0 cover for bogies

The motorchassis contains one bogie with motor and one without motor. Complete with bogie cover.
Voltage 12V=, variable gauge, 2 powered axles, 4 conducting axles, w/o traction tyres, wheelbase 27, wheel diameter 9mm. Qty.discount: over 10 -2%, over 20 -3%, over 30 -5%, over 50 -7%

ANT-27-H0M	**€ 85,00**

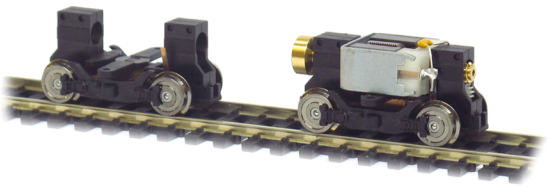

Reko Antrieb, Spur H0m Achsabstand 36,8 mm

Reko Antrieb für Reko Modelle, Motor 12V=, Spur H0m, 2 Achsen angetrieben,
4 Räder stromführend, kein Haftreifen,
Achsabstand 36,8 mm ,Rad-Durchmesser 9 mm. Mengenrabatt: ab 10 -2%, ab 20 -3%, ab 30 -5%, ab 50 -7%

Reko drive, H0m, wheelbase 36,8mm

Reko drive for Reko models, motor 12V=, gauge H0m, 2 axles powered,
4 wheels live, no traction tires,
Center distance 36.8mm, wheel diameter 9mm. Qty.discount: over 10 -2%, over 20 -3%, over 30 -5%, over 50 -7%

ANT-37-H0M	**€ 63,00**

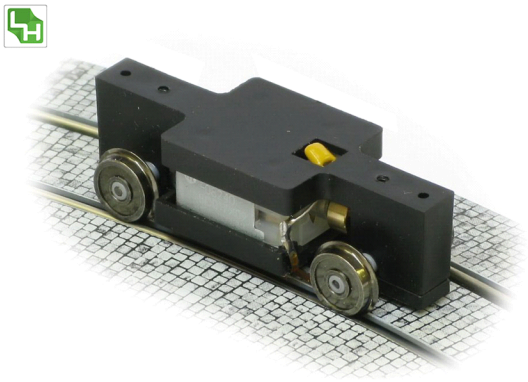

Universalantrieb H0m, Achsabstand 48 mm

Motor 12V=, Spur H0m, 2 Achsen angetrieben, 4 Räder stromführend, kein Haftreifen, Achsabstand 48 mm
Standard Rad-Durchmesser 10 mm, auf Anfrage 8 und 9 mm möglich. Mengenrabatt: ab 10 -2%, ab 20 -3%, ab 30 -5%, ab 50 -7%

Universal H0m, wheelbase 48 mm

Voltage 12V=, gauge H0m, 2 powered axles, 4 conducting axles, w/o traction tyres, wheelbase 48 mm, Standard wheel diameter 10 mm, on request 8 and 9 mm possible. Qty.discount: over 10 -2%, over 20 -3%, over 30 -5%, over 50 -7%

ANT-48-H0M	**€ 73,00**

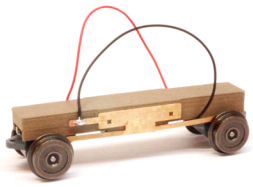

Glockenanker-Antrieb, H0m, Achsabstand 54mm

Motor 12V=, Spur H0m, 2 Achsen angetrieben, 4 Räder stromführend,
kein Haftreifen, Achsabstand 54mm,
Standard Rad-Durchmesser 10 mm, auf Anfrage 8 und 9 mm möglich. Mengenrabatt: ab 10 -2%, ab 20 -3%, ab 30 -5%, ab 50 -7%

Coreless Drive, H0m, wheelbase 54mm

Voltage 12V=, , gauge H0m, 2 powered axles, 4 conducting axles, w/o traction tyres, wheelbase 54mm, standard wheel diameter 10 mm, on request 8 and 9 mm possible. Qty.discount: over 10 -2%, over 20 -3%, over 30 -5%, over 50 -7%

ANT-54-H0M	**€ 73,00**

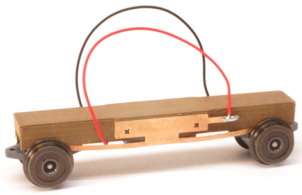

Schmalspur Antriebe / *NG Drives (H0e/9mm)*

Fahrwerk für c1 Beiwagen, H0m

Fahrwerk für Wiener Beiwagen c1, Passend für die Modelle der Wiener Linien. Spur H0m, 4 Achsen, kein Haftreifen, Rad-Durchmesser 8 mm.
Empfohlenes Zubehör:
SKIP-lock-Magnetkupplung, Typ Scharfenberg, grau, Best.Nr.: SKP-SCH-GR Mengenrabatt: ab 10 -2%, ab 20 -3%, ab 30 -5%, ab 50 -7%

Chassis for C1 trailer car, H0m

Chassis for C1 trailer car, 1/87, gauge H0m, suitable for souvenir models sold by Wiener Linien. 4 axles, no traction tires, wheel diameter 8 mm.
Recommended accessoires:
SKIP-lock-Magnetkupplung, Typ Scharfenberg, grau, Best.Nr.: SKP -SCH-GR Qty.discount: over 10 -2%, over 20 -3%, over 30 -5%, over 50 -7%

ANT-C1-B-H0M	**€ 41,00**

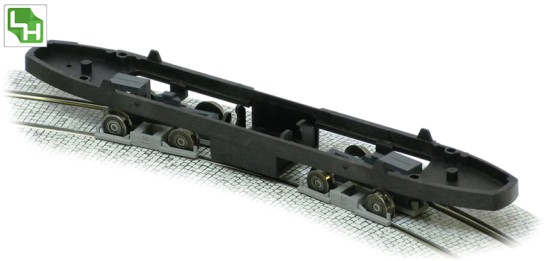

Fahrwerk für C1 Triebwagen, H0m, NEM651

Motorfahrwerk für Wiener Triebwagen C1, passend für die Modelle der Wiener Linien, sowie für die unmotorisierten Modelle der Firma Halling.
Motor 12V=, Spur H0m, 4 Achsen angetrieben, 4 Achsen stromführend,
kein Haftreifen, voll verdrahtet mit NEM651 Digi Mengenrabatt: ab 10 -2%, ab 20 -3%, ab 30 -5%, ab 50 -7%

Chassis for C1 railcar, H0m, NEM651

Chassis with drive for C1 railcar, base plate with drive, suitable for souvenir models sold by Wiener Linien.
Voltage 12V=, gauge H0m, 4 powered axles, 4 conducting axles, w/o traction tyres, comp. wired with MEN651 digital interface, wheel diameter 8mm.
Qty.discount: over 10 -2%, over 20 -3%, over 30 -5%, over 50 -7%

ANT-C1-MD-H0M	**€ 98,00**

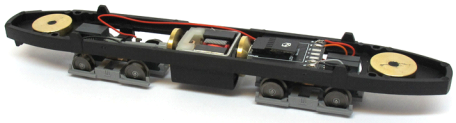

Fahrwerk für C1 Triebwagen, H0m

Motorfahrwerk für Wiener Triebwagen C1, passend für die Modelle der Wiener Linien, sowie für die unmotorisierten Modelle der Firma Halling.
Motor 12V=, Spur H0m, 4 Achsen angetrieben, 4 Achsen stromführend,
kein Haftreifen, voll verdrahtet,
Rad-Durchmesse Mengenrabatt: ab 10 -2%, ab 20 -3%, ab 30 -5%, ab 50 -7%

Chassis for C1 railcar, H0m

Chassis with drive for C1 railcar, base plate with drive, suitable for souvenir models sold by Wiener Linien.
Voltage 12V=, gauge H0m, 4 powered axles, 4 conducting axles, w/o traction tyres, comp. wired, wheel diameter 8mm.
Recommended accessoires:
Magne Qty.discount: over 10 -2%, over 20 -3%, over 30 -5%, over 50 -7%

ANT-C1-M-H0M	**€ 85,00**

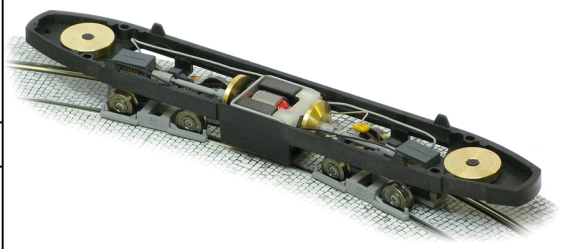

Schmalspur Antriebe / *NG Drives (H0e/9mm)*

Fahrwerk für Wiener Type E1 H0m

E1-Antriebsfahrwerk Digitalschnittstelle und Licht. Passt nicht für das Souveniermodell der Wiener Linien.
Motor 12V=, Spur H0m, 4 Achsen angetrieben, 4 Achsen stromführend, 1 Haftreifenachse, Licht und Schnittst. NEM 652, voll verdrahtet, Rad-Durchmesser 8 m Mengenrabatt: ab 10 -2%, ab 20 -3%, ab 30 -5%

Drive bogie for Viennese tram Type E1

E1 drive bogie digital interface and light. The drive does NOT fit the Wiener Linien Souvenir-models. Voltage 12V=, variable gauge, 4 powered axles, 4 conducting axles, light and digital inter. NEM 652, one traction tire axle, comp. wired,
wheel diameter 8mm. Qty.discount: over 10 -2%, over 20 -3%, over 30 -5%

ANT-E1-H0M	**€ 127,00**

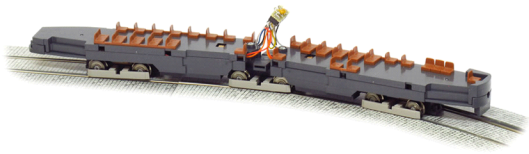

Fahrwerk für Wiener E, H0m, mit zus. Metallrädern

Antriebsfahrwerk für Wiener Gelenktriebwagen E inklusive Tauschräder für Mittelfahrwerk. Dieser Antrieb passt NUR in die alten Modelle der Wiener Linien und ist nicht für die neue E1 Modellserie der Fa. Halling geeignet. Mit 2 Motoren 12V=, Spur H0m, 4 Achsen angetrieben, 4 Achsen stromführend, kein Haftreifen, voll verdrahtet, Rad-Durchmesser 8 mm,
4 Metallräder für Mittelfahrwerk mit 1,2 mm Isolierbuchsen.
Mengenrabatt: ab 10 -2%, ab 20 -3%, ab 30 -5%, ab 50 -7%

Chassis for E, H0m, with extra wheels

Powered chassis for railcar E. Set includes extra wheels for central bogie. This model is only suitable for old souvenir models sold by "Wiener Linien"!
2 motors Voltage 12V=, gauge H0m, 4 powered axles, 4 conducting axles
w/o traction tyres, comp. wired ,
wheel diameter 8 mm, 4 metal wheels for center chassis with 1,2 mm insulating bushings. Qty.discount: over 10 -2%, over 20 -3%, over 30 -5%, over 50 -7%

ANT-E-H0M	**€ 85,00**

K-Antrieb H0m

K-Antrieb für Wiener Modelle H,N,K,M und G. Motor 12V=, Spur H0m, 2 Achsen angetrieben, 4 Räder stromführend
kein Haftreifen, Achsabstand 41,4mm,
Rad-Durchmesser 10mm. Mengenrabatt: ab 10 -2%, ab 20 -3%, ab 30 -5%, ab 50 -7%

K-drive, H0m

Drive, suitable for Viennese types H, N, K, M and G. Voltage 12V=, gauge H0m
2 powered axles, 4 conducting axles,
w/o traction tyres, wheelbase 41,4mm,
wheel diameter 10mm. Qty.discount: over 10 -2%, over 20 -3%, over 30 -5%, over 50 -7%

ANT-K-H0M	**€ 63,00**

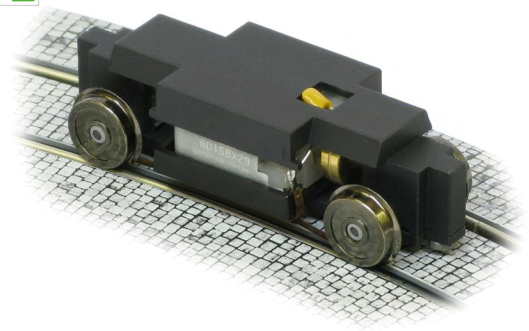

Schmalspur Antriebe / *NG Drives (H0e/9mm)*

K-Antrieb, H0m Teilesatz

K-Antrieb Teilesatz für Wiener Modelle H,N,K,M und G. Motor 12V=, Spur H0m,
2 Achsen angetrieben, 4 Räder stromführend, kein Haftreifen, Achsabstand 41,4 mm,
Rad-Durchmesser 10 mm. Mengenrabatt: ab 10 -3%, ab 20 -5%, ab 30 -7%, ab 50 -10%, ab 100 -15%

K-drive, H0m kit

Drive kit, suitable for Viennese types H, N, K, M and G. Voltage 12V=, gauge H0m
2 powered axles, 4 conducting axles
w/o traction tyres, wheelbase 41,4mm,
wheel diameter 10mm. Qty.discount: over 10 -3%, over 20 -5%, over 30 -7%, over 50 -10%, over 100 -15%

ANT-K-H0M-BS	**€ 50,00**

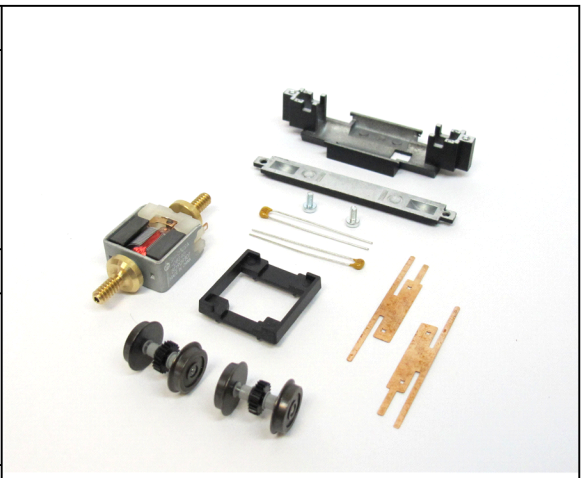

Einzelachs-Antrieb, Spur H0m

Ein Einzelachs-Antrieb mit variablen Achsabstand, mit 8mm Vollradscheiben, in Spurweite H0m. Mengenrabatt: ab 10 -2%, ab 20 -3%, ab 30 -5%, ab 50 -7%

Single axle drive, H0m gauge

One single axis drive with variable wheel base, with 8mm solid wheels, in gauge H0m. Qty.discount: over 10 -2%, over 20 -3%, over 30 -5%, over 50 -7%

ANT-KOP-H0M	**€ 22,00**

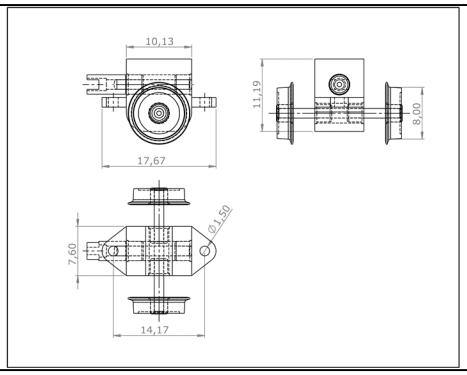

KSW-Antrieb H0m

KSW-Antrieb, auch für Wiener Modelle A. Motor 12V=, Spur H0m, 2 Achsen angetrieben, 4 Räder stromführend,
kein Haftreifen, Achsabstand 35 mm,
Rad-Durchmesser 10 mm. Mengenrabatt: ab 10 -2%, ab 20 -3%, ab 30 -5%, ab 50 -7%

KSW-Drive H0m

drive, suitable to KSW-type and Viennese A-type trams. Voltage 12V=,
gauge H0m, 2 powered axles, 4 conducting axles, w/o traction tyres, wheelbase 35mm, wheel diameter 10mm. Qty.discount: over 10 -2%, over 20 -3%, over 30 -5%, over 50 -7%

ANT-KSW-H0M	**€ 63,00**

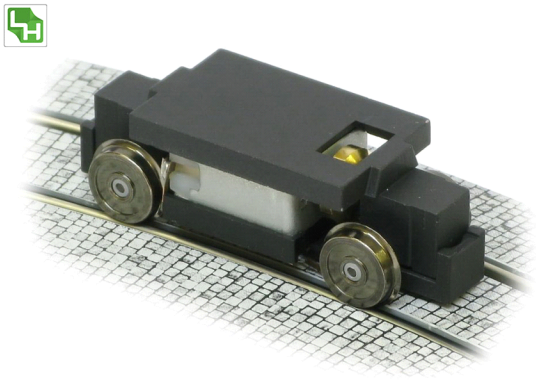

KSW-Antrieb H0m, Teilesatz

KSW-Antriebs-Teilesatz, auch für Wiener Modelle A. Motor 12V=, Spur H0m, 2 Achsen angetrieben, 4 Räder stromführend
kein Haftreifen, Achsabstand 35 mm,
Rad-Durchmesser 10 mm. Mengenrabatt: ab 10 -3%, ab 20 -5%, ab 30 -7%, ab 50 -10%, ab 100 -15%

KSW-Drive H0m, kit

drive kit, suitable to KSW-type and Viennese A-type trams. Voltage 12V=,
gauge H0m, 2 powered axles, 4 conducting axles, w/o traction tyres, wheelbase 35mm, wheel diameter 10mm. Qty.discount: over 10 -3%, over 20 -5%, over 30 -7%, over 50 -10%, over 100 -15%

ANT-KSW-H0M-BS	**€ 50,00**

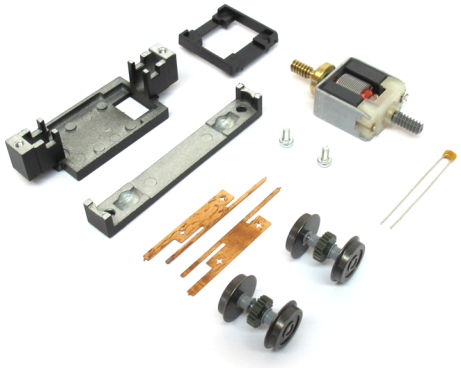

Schmalspur Antriebe / *NG Drives (H0e/9mm)*

GA-Antrieb mit var. Achsstand, 8 mm VR, H0m

816-D Glockenanker-Motor 12V=, Spur H0m, 2 Achsen angetrieben, 4 Räder stromführend, kein Haftreifen, Achsabstand 35 mm bis 60 mm, Rad-Durchmesser 8 mm, Vollrad. Der Achsabstand kann stufenlos eingestellt werden! Mengenrabatt: ab 10 -2%, ab 20 -3%, ab 30 -5%, ab 50 -7%

Coreless drive with wheelbase adjust, 8 mm SW, H0m

816-D coreless motor 12V=, H0 gauge, 2 axles powered, 4 wheels live, no traction tyre, axle spacing 35 mm to 60 mm, solid wheel diameter 8 mm. The wheel base can be steplessly adjusted! Qty.discount: over 10 -2%, over 20 -3%, over 30 -5%, over 50 -7%

ANT-MAX-08-H0M	**€ 73,00**

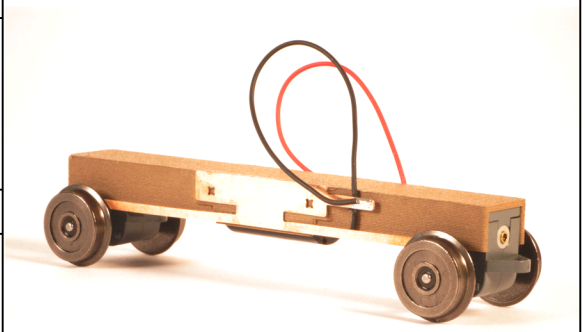

GA-Antrieb mit var. Achsstand, 9 mm VR, H0m

816-D Glockenanker-Motor 12V=, Spur H0m, 2 Achsen angetrieben, 4 Räder stromführend, kein Haftreifen, Achsabstand 35 mm bis 60 mm, Rad-Durchmesser 9 mm, Vollrad. Der Achsabstand kann stufenlos eingestellt werden! Mengenrabatt: ab 10 -2%, ab 20 -3%, ab 30 -5%, ab 50 -7%

Coreless drive with wheelbase adjust, 9 mm SW, H0m

816-D coreless motor 12V=, H0 gauge, 2 axles powered, 4 wheels live, no traction tyre, axle spacing 35 mm to 60 mm, solid wheel diameter 9 mm. The wheel base can be steplessly adjusted! Qty.discount: over 10 -2%, over 20 -3%, over 30 -5%, over 50 -7%

ANT-MAX-09-H0M	**€ 73,00**

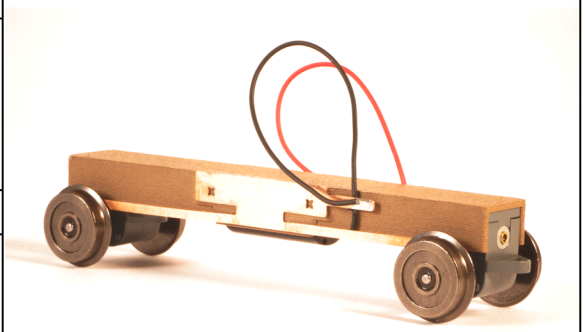

GA-Antrieb mit var. Achsstand, 10 mm VR, H0m

816-D Glockenanker-Motor 12V=, Spur H0m, 2 Achsen angetrieben, 4 Räder stromführend, kein Haftreifen, Achsabstand 35 mm bis 60 mm, Rad-Durchmesser 10 mm, Vollrad. Der Achsabstand kann stufenlos eingestellt werden! Mengenrabatt: ab 10 -2%, ab 20 -3%, ab 30 -5%, ab 50 -7%

Coreless drive with w.b. adjust, 10 mm SW, H0m

816-D coreless motor 12V=, H0 gauge, 2 axles powered, 4 wheels live, no traction tyre, axle spacing 35 mm to 60 mm, solid wheel diameter 10 mm. The wheel base can be steplessly adjusted! Qty.discount: over 10 -2%, over 20 -3%, over 30 -5%, over 50 -7%

ANT-MAX-10-H0M	**€ 73,00**

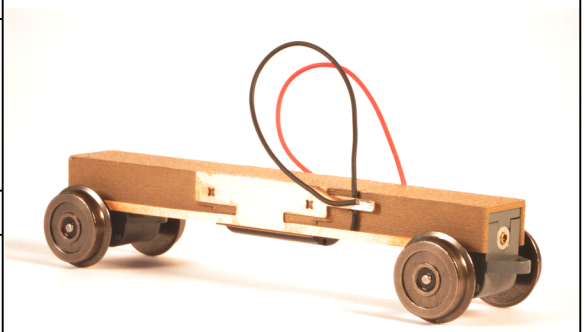

Niederflur-Antrieb, H0m

Achsabstand 20 mm, mit 8 mm Vollradscheiben, in den Spurweite H0m. Mengenrabatt: ab 10 -2%, ab 20 -3%, ab 30 -5%, ab 50 -7%

Low-floor drive, H0m

Wheelbase variants: 20 mm, with 8 mm solid wheels, in gauge H0m. Qty.discount: over 10 -2%, over 20 -3%, over 30 -5%, over 50 -7%

ANT-NDF-H0M	**€ 73,00**

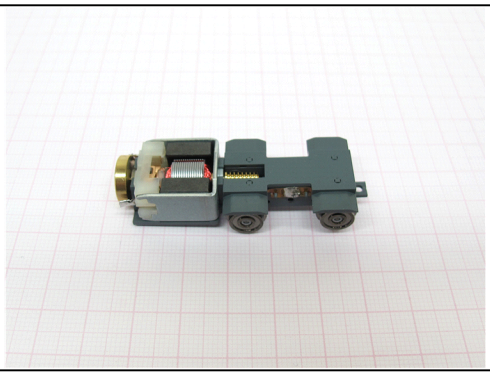

Schmalspur Antriebe / *NG Drives (H0e/9mm)*

Antrieb mit stehendem Motor, 10 mm Rad, H0m

Universalantrieb. Motor 12V=, Spur H0m,
2 Achsen angetrieben, 4 Räder stromführend, kein Haftreifen,
Achsabstand 21,7 mm,
Rad-Durchmesser 10 mm. Mengenrabatt: ab 10 -2%, ab 20 -3%, ab 30 -5%, ab 50 -7%

Drive w. upright motor, 21,7mm, wh.s. 10mm, H0m

Universal drive, Voltage 12V=, gauge H0m, 2 powered axles, 4 conducting axles, w/o traction tyres, wheelbase 21,7mm, wheel diameter 10mm. Qty.discount: over 10 -2%, over 20 -3%, over 30 -5%, over 50 -7%

ANT-ST10-H0M	**€ 73,00**

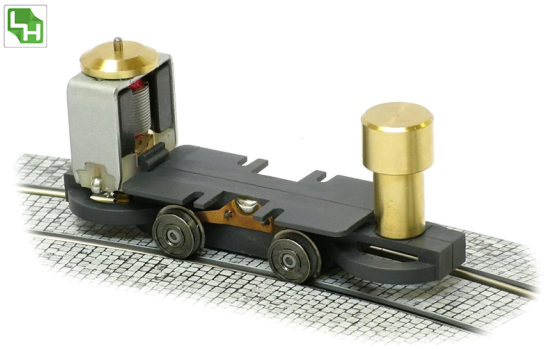

Antrieb mit stehendem Motor, 8 mm Rad, H0m

Universalantrieb. Motor 12V=, Spur H0m,
2 Achsen angetrieben, 4 Räder stromführend, kein Haftreifen
Achsabstand 21,7 mm,
Rad-Durchmesser 8 mm. Mengenrabatt: ab 10 -2%, ab 20 -3%, ab 30 -5%, ab 50 -7%

Drive w. upright motor 21,7mm, wh.s. 8mm, H0m

Universal drive, Voltage 12V= gauge H0m, 2 powered axles, 4 conducting axles, w/o traction tyres, wheelbase 21,7mm, wheel diameter 8mm. Qty.discount: over 10 -2%, over 20 -3%, over 30 -5%, over 50 -7%

ANT-ST8-H0M	**€ 73,00**

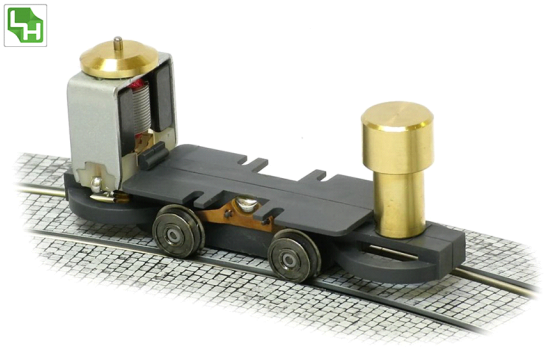

Antrieb mit stehendem Motor, 9mm Rad, H0m

Universalantrieb, Motor 12V=, Spur H0m, 2 Achsen angetrieben, 4 Räder stromführend, kein Haftreifen,
Achsabstand 21,7mm,
Rad-Durchmesser 9mm. Mengenrabatt: ab 10 -2%, ab 20 -3%, ab 30 -5%, ab 50 -7%

Drive w. upright motor 21,7mm, wh.s. 9mm, H0m

Universal drive, Voltage 12V=, gauge H0m, 2 powered axles, 4 conducting axles, w/o traction tyres, wheelbase 21,7mm, wheel diameter 9mm. Qty.discount: over 10 -2%, over 20 -3%, over 30 -5%, over 50 -7%

ANT-ST9-H0M	**€ 73,00**

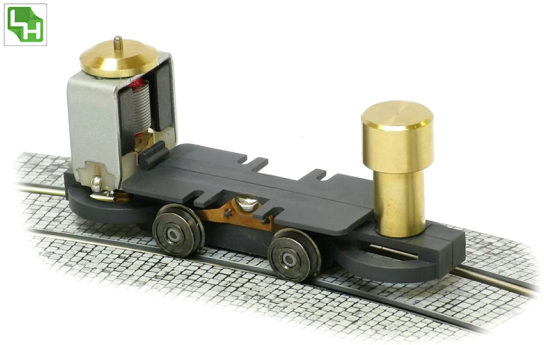

Varioantrieb H0m, mit Vollrad, var. Achsabstand

Motor 12V=, Spur H0m, 2 Achsen angetrieben, 4 Räder stromführend,
kein Haftreifen, Achsabstand 23mm, 26mm oder 30,4mm
Rad-Durchmesser 9mm.
Der Achsabstand kann einfach geändert werden! Mengenrabatt: ab 10 -2%, ab 20 -3%, ab 30 -5%, ab 50 -7%

Vario-drive H0m, solid wheels, wheelbase adjust.

Vario-drive H0m
Variable wheelbase. No tools required!
Voltage 12V=, gauge H0m, 2 powered axles, 4 conducting axles, w/o traction tyres, wheelbase 23mm, 26mm
or 30,4mm , wheel diameter 9mm. Qty.discount: over 10 -2%, over 20 -3%, over 30 -5%, over 50 -7%

ANT-VAR-H0M	**€ 50,00**

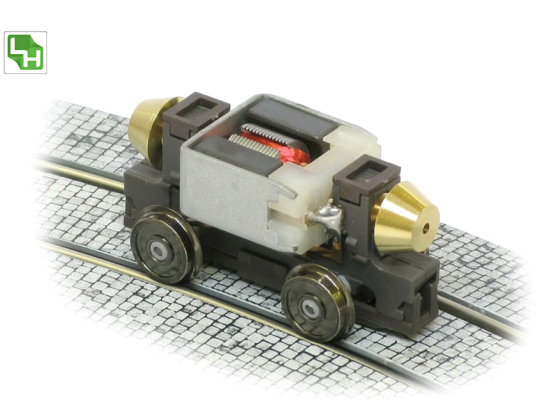

Schmalspur Antriebe / *NG Drives (H0e/9mm)*

Varioantrieb H0m Teilesatz

Teilesatz mit Vollrad, Achsabstand 23mm, 26mm oder 30,4mm variabel.
Motor 12V=, Spur H0m, 2 Achsen angetrieben, 4 Räder stromführend,
kein Haftreifen, Achsabstand 23mm, 26mm oder 30,4mm ,
Rad-Durchmesser 9mm.
Der Achsabstand kann einfach geändert werden! Mengenrabatt: ab 10 -3%, ab 20 -5%, ab 30 -7%, ab 50 -10%, ab 100 -15%

Vario-drive H0 kit

Kit with solid wheels, wheelbase adjustable to 23mm, 26mm or 30,4mm
Variable wheelbase. No tools required!
Voltage 12V=, gauge H0m, 2 powered axles, 4 conducting axles, w/o traction tyres, wheelbase 23mm, 26mm
or 30,4mm , wheel diameter 9mm. Qty.discount: over 10 -3%, over 20 -5%, over 30 -7%, over 50 -10%, over 100 -15%

ANT-VAR-H0M-BS	**€ 41,00**

Varioantrieb H0m DG, Vollrad, var. Achsstand

Varioantrieb mit Drehgestellbalken.
Der Achsabstand kann einfach geändert werden! Motor 12V=, Spur H0m, 2 Achsen angetrieben, 4 Räder stromführend, kein Haftreifen, Achsabstand 23mm, 26mm oder 30,4mm,
Rad-Durchmesser 9mm. Mengenrabatt: ab 10 -2%, ab 20 -3%, ab 30 -5%, ab 50 -7%

Vario- drive H0m, solid wh., bogie beam, w.b.,adj.

Drive with solid wheels and bogie beam.
Variable wheelbase. No tools required!
Voltage 12V=, gauge H0m, 2 powered axles, 4 conducting axles, w/o traction tyres, wheelbase 23mm, 26mm
or 30,4mm , wheel diameter 9mm. Qty.discount: over 10 -2%, over 20 -3%, over 30 -5%, over 50 -7%

ANT-VAR-H0M-DG	**€ 50,00**

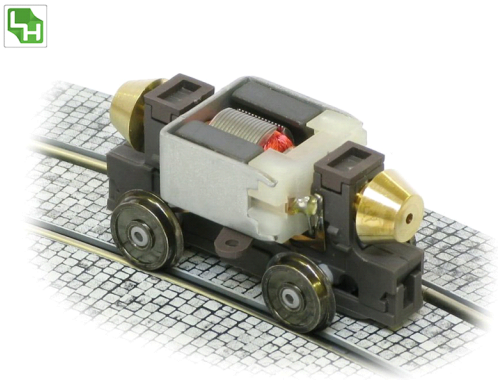

Kurzer Varioantrieb V3, H0m, GA-Motor, var. Achsst.

Varioantrieb mit Glockenankermotor, ohne Schwungmassen. Der Achsabstand kann einfach geändert werden! Motor 12V=, Spur H0m
2 Achsen angetrieben, 4 Räder stromführend, kein Haftreifen
Achsabstand 23mm, 26mm oder 30,4mm
Rad-Durchmesser 9mm. Mengenrabatt: ab 10 -2%, ab 20 -3%, ab 30 -5%, ab 50 -7%

Short Vario-drive V3, H0m, coreless, wh.base adj.

Coreless drive with solid wheels, without fly wheels. Variable wheelbase: 23.1mm, 26.8mm and 30.5mm variabel. No tools required!
coreless Motor, Voltage 12V=,
gauge H0m, 2 powered axles, 4 conducting axles, w/o traction tyres, wheelbase 23mm, 26mm or 30,4mm, wheel diameter 9mm. Qty.discount: over 10 -2%, over 20 -3%, over 30 -5%, over 50 -7%

ANT-VAR-V3-H0M	**€ 73,00**

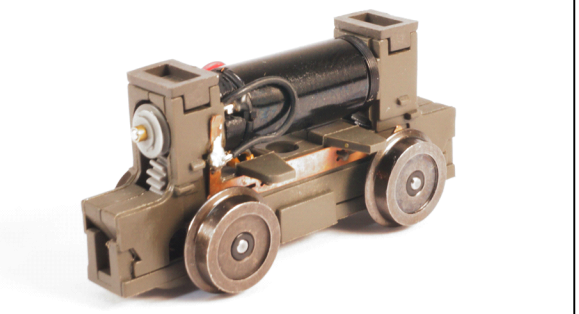

Schmalspur Antriebe / *NG Drives (H0e/9mm)*

Kurzer "Vario" V3, H0m, GA-Motor, DG, var. Achsst.

Varioantrieb mit Drehgestellbalken und Glockenankermotor, ohne Schwungmassen. Der Achsabstand kann einfach geändert werden!
Motor 12V=, Spur H0m
2 Achsen angetrieben, 4 Räder stromführend, kein Haftreifen
Achsabstand 23mm, 26mm oder 30,4mm
Rad-Durchmess Mengenrabatt: ab 10 -2%, ab 20 -3%, ab 30 -5%, ab 50 -7%

Short Vario-drive V3, H0m, coreless, wh.base adj.

Coreless drive with bogie beam, solid wheels, without fly wheels. Variable wheelbase: 23.1mm, 26.8mm and 30.5mm variabel. No tools required!
coreless Motor, Voltage 12V=,
gauge H0m, 2 powered axles, 4 conducting axles, w/o traction tyres, wheelbase 23mm, 26mm or 30,4mm, wheel diameter 9mm.
Qty.discount: over 10 -2%, over 20 -3%, over 30 -5%, over 50 -7%

ANT-VAR-V3-H0M-DG	**€ 73,00**

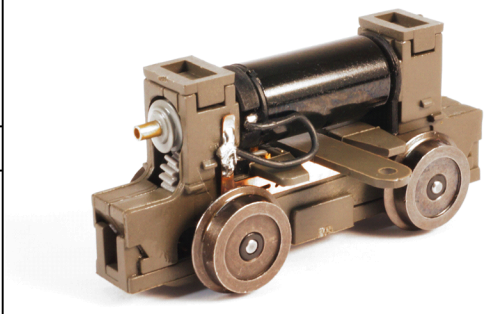

Varioantrieb H0e, mit Vollrad, var. Achsabstand

Motor 12V=, Spur H0e, 2 Achsen angetrieben, 4 Räder stromführend,
kein Haftreifen, Achsabstand 23mm, 26mm oder 30,4mm ,
Rad-Durchmesser 9mm.
Der Achsabstand kann einfach geändert werden! Mengenrabatt: ab 10 -2%, ab 20 -3%, ab 30 -5%, ab 50 -7%

Vario-drive H0e, solid wheels, wheelbase adjust.

Variable wheelbase. No tools required!
Voltage 12V=, gauge H0e, 2 powered axles, 4 conducting axles w/o traction tyres, wheelbase 23mm, 26mm or 30,4mm , wheel diameter 9mm.
The center distance can easily be changed! Qty.discount: over 10 -2%, over 20 -3%, over 30 -5%, over 50 -7%

ANT-VAR-H0E	**€ 50,00**

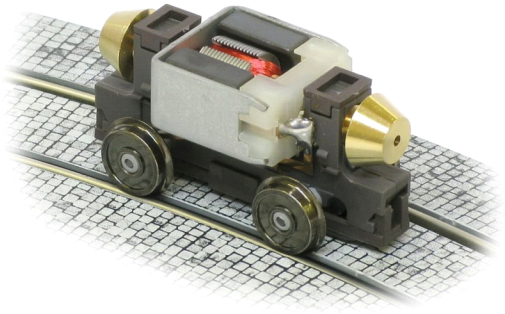

Varioantrieb H0e Teilesatz

Teilesatz mit Vollrad, Achsabstand 23mm, 26mm oder 30,4mm variabel
Motor 12V=, Spur H0e, 2 Achsen angetrieben, 4 Räder stromführend
kein Haftreifen, Achsabstand 23mm, 26mm oder 30,4mm ,
Rad-Durchmesser 9mm.
Der Achsabstand kann einfach geändert werden! Mengenrabatt: ab 10 -3%, ab 20 -5%, ab 30 -7%, ab 50 -10%, ab 100 -15%

Vario-drive H0e kit

Kit with solid wheels, wheelbase adjustable to 23mm, 26mm or 30,4mm
Variable wheelbase. No tools required!
Voltage 12V=, gauge H0e, 2 powered axles, 4 conducting axles, w/o traction tyres, wheelbase 23mm, 26mm
or 30,4mm , wheel diameter 9mm.
The center distance can easily be changed! Qty.discount: over 10 -3%, over 20 -5%, over 30 -7%, over 50 -10%, over 100 -15%

ANT-VAR-H0E-BS	**€ 41,00**

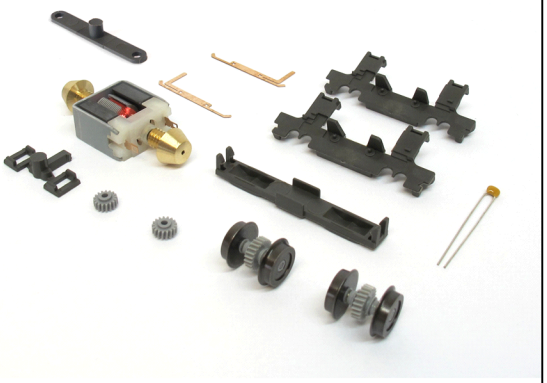

Schmalspur Antriebe / *NG Drives (H0e/9mm)*

Varioantrieb H0e Drehgestell, Vollrad, var. Achsstand

Varioantrieb mit Drehgestellbalken.
Der Achsabstand kann einfach geändert werden! Motor 12V=, Spur H0e, 2 Achsen angetrieben, 4 Räder stromführend, kein Haftreifen, Achsabstand 23mm, 26mm
oder 30,4mm , Rad-Durchmesser 9mm. Mengenrabatt: ab 10 -2%, ab 20 -3%, ab 30 -5%, ab 50 -7%

Vario-drive H0e, solid wheels, bogie b., wh.base adj.

Drive with solid wheels and bogie beam.
Variable wheelbase. No tools required!
Voltage 12V=, gauge H0e, 2 powered axles, 4 conducting axles, w/o traction tyres, wheelbase 23mm, 26mm
or 30,4mm , wheel diameter 9mm. Qty.discount: over 10 -2%, over 20 -3%, over 30 -5%, over 50 -7%

ANT-VAR-H0E-DG	**€ 50,00**

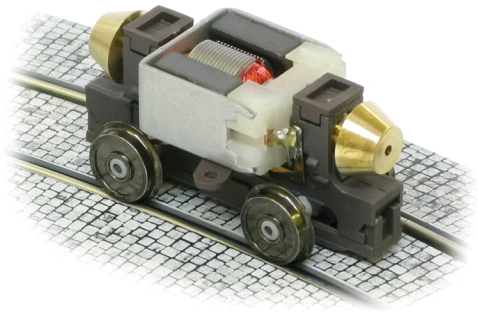

Kurzer Varioantrieb V3, H0e, GA-Motor, var. Achsst.

Varioantrieb mit Glockenankermotor, ohne Schwungmassen. Der Achsabstand kann einfach geändert werden! Motor 12V=, Spur H0e
2 Achsen angetrieben, 4 Räder stromführend, kein Haftreifen
Achsabstand 23mm, 26mm oder 30,4mm
Rad-Durchmesser 9mm. Mengenrabatt: ab 10 -2%, ab 20 -3%, ab 30 -5%, ab 50 -7%

Short Vario-drive V3, H0e, coreless, wh.base adj.

Coreless drive with solid wheels, without fly wheels. Variable wheelbase: 23.1mm, 26.8mm and 30.5mm variabel. No tools required!
coreless Motor, Voltage 12V=,
gauge H0e, 2 powered axles, 4 conducting axles, w/o traction tyres, wheelbase 23mm, 26mm or 30,4mm, wheel diameter 9mm. Qty.discount: over 10 -2%, over 20 -3%, over 30 -5%, over 50 -7%

ANT-VAR-V3-H0E	**€ 73,00**

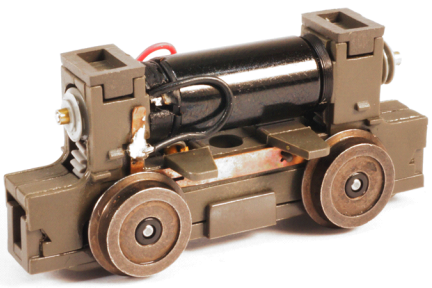

Kurzer "Vario" V3, H0e, VR, DG, GA-Motor, var. ASt.

Varioantrieb mit Drehgestellbalken und Glockenankermotor, ohne Schwungmassen. Der Achsabstand kann einfach geändert werden! Motor 12V=, Spur H0e
2 Achsen angetrieben, 4 Räder stromführend, kein Haftreifen
Achsabstand 23mm, 26mm oder 30,4mm
Rad-Durchmess Mengenrabatt: ab 10 -2%, ab 20 -3%, ab 30 -5%, ab 50 -7%

Short Vario-drive V3, H0e, coreless, wh.base adj.

Coreless drive with bogie beam, solid wheels, without fly wheels. Variable wheelbase: 23.1mm, 26.8mm and 30.5mm variabel. No tools required!
coreless Motor, Voltage 12V=,
gauge H0e, 2 powered axles, 4 conducting axles, w/o traction tyres, wheelbase 23mm, 26mm or 30,4mm, wheel diameter 9mm. Qty.discount: over 10 -2%, over 20 -3%, over 30 -5%, over 50 -7%

ANT-VAR-V3-H0E-DG	**€ 73,00**

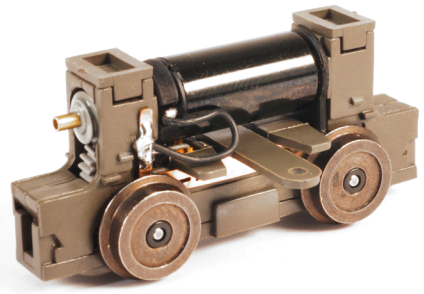

Schmalspur Antriebe / *NG Drives (H0e/9mm)*

Reko Antrieb, Spur H0e, Achsabstand 36,8 mm

Reko Antrieb für Reko Modelle, Motor 12V=, Spur H0e, 2 Achsen angetrieben,
4 Räder stromführend, kein Haftreifen,
Achsabstand 36,8 mm, Rad-Durchmesser 9 mm. Mengenrabatt: ab 10 -2%, ab 20 -3%, ab 30 -5%, ab 50 -7%

Reko drive, H0e, wheelbase 36,8mm

Drive for Reko-type, Voltage 12V=,
gauge H0e, 2 powered axles, 4 conducting axles, w/o traction tyres,
wheelbase 36,8mm, wheel diameter 9mm. Qty.discount: over 10 -2%, over 20 -3%, over 30 -5%, over 50 -7%

ANT-37-H0E	**€ 63,00**

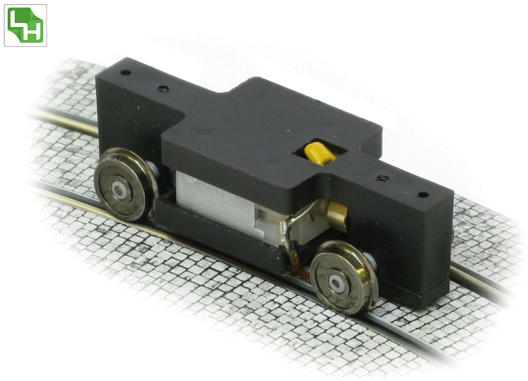

Antriebs-Set für Jz740, komplett

Alle Komponenten um ein Modell der Jz740 Serie anzutreiben.
Motor 12V=, Spur H0e, 4 Achsen angetrieben und stromführend, beide DG mit Haftreifenachse, Rad-Durchmesser 10mm, Kabel.
Geeignet für: SM-001 bis SM-009. SET besteht aus:
2x ETH-ADG-HR 25,3mm mit 10 mm H0e,
2x ETH-KSH-015 (1,5 mm) und 2x ETH-KWE-153 (15,3mm),
1x ETH-MAB, 2x ETH-KAB. Mengenrabatt: ab 10 -3%, ab 20 -5%, ab 30 -7%, ab 50 -10%, ab 100 -15%

Drive kit for Jz740, complete

All components to motorize one model of the Jz740 series. Voltage 12V=, gauge H0e, 4 axles powered and conducting, both bogies with traction tyres, wheel-diameter 10mm, cables. Suitable for: SM -001 to SM-009. SET consists of:
2x ETH-ADG-HR 25,3mm with 10 mm H0e,
2x ETH-KSH-015 (1,5 mm) and 2x ETH-KWE-153 (15,3mm),
1x ETH-MAB, 2x ETH-KAB. Qty.discount: over 10 -3%, over 20 -5%, over 30 -7%, over 50 -10%, over 100 -15%

ANT-740-BS	**€ 57,00**

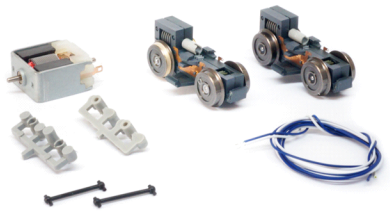

Antriebs-Set mit Glockenanker für Jz740, komplett

Alle Komponenten um ein Modell der Jz740 Serie mit einem 0816 Glockenankermotor anzutreiben. Motor 12V=, Spur H0e, 4 Achsen angetrieben und stromführend, ein DG mit Haftreifenachse, Rad-Durchmesser 10mm, Kabel. SET besteht aus:
ETH-ADG-VR 25,3mm mit 10 mm H0e und ETH-ADG-HR 23mm mit 10 mm H0e,
2x ETH-KSH-010 (1,0 mm) und 2x ETH-KWE-153 (15,3mm), ETH-816-D, 2x ETH-KAB. Mengenrabatt: ab 10 -3%, ab 20 -5%, ab 30 -7%, ab 50 -10%, ab 100 -15%

Drive kit for Jz740, coreless drive, complete

All components to motorize one model of the Jz740 series with a coreless drive. Voltage 12V=, gauge H0e, 4 axles powered and conducting, one bogie w traction tyres, wheel-diameter 10mm, cables. SET consists of:
ETH-ADG-VR 25,3mm with 10 mm H0e and ETH-ADG-HR 23mm with 10 mm H0e,
2x ETH-KSH-010 (1,0 mm) and 2x ETH-KWE-153 (15,3mm), ETH-816-D, 2x ETH-KAB. Qty.discount: over 10 -3%, over 20 -5%, over 30 -7%, over 50 -10%, over 100 -15%

ANT-740-GLO-BS	**€ 73,00**

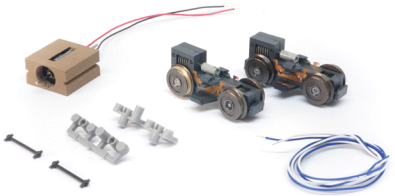

Schmalspur Antriebe / *NG Drives (H0e/9mm)*

Antriebs-Set für ZB VT 3-8, komplett

Alle Komponenten um ein Modell der ZB VT 3-8 Serie anzutreiben und aufzurüsten. 2 Mabuchi-Motore 12V=, Spur H0e, 4 Achsen angetrieben und stromführend, Achsabstand 21mm, Rad-Durchmesser 8mm, inkl. Kabel. Geeignet für: SM-xxx bis SM-xxx. SET besteht aus:
2x ETH-ADG-90, 2x ETH-MST (Mabuchi mit Standard SM),
2x ETH-KSH-015 (1,5 mm), 2x ETH-KWE-180 (18mm),
2x ETH-KAB, 1x ETH-H90-DACH (Dachgitter)
2x ETH-SGT-30 5090 Spiegel, 4x ETH-SGT-30 5090 DG-Zurüstteile,
2x ETH-SGT-30 5090 Schneepflug, 2x ETH-SGT-30 5090 Rahmen-Zurüstteile, umbra, 1x ETH-GEW-H90 (Gewicht). Mengenrabatt: ab 10 -3%, ab 20 -5%, ab 30 -7%, ab 50 -10%, ab 100 -15%

Drive set for ZTB VT 3-8, complete

All components to drive and upgrade a model of the ZB VT 3-8 series. 2 Mabuchi motors 12V=, gauge H0e, 4 axles driven and current-carrying, axle distance 21mm, wheel diameter 8mm, incl. cable. Suitable for: SM-xxx to SM-xxx. SET consists of:
2x ETH-ADG-90, 2x ETH-MST (Mabuchi with standard SM),
2x ETH-KSH-015 (1.5 mm), 2x ETH-KWE-180 (18mm),
2x ETH-KAB, 1x ETH-H90-DACH (roof grille)
2x ETH-SGT-30 5090 mirror, 4x ETH-SGT-30 5090 DG-frame parts, 2x ETH-SGT-30 5090 snow plough, 2x ETH-SGT-30 5090 frame-frame parts, umbra, 1x ETH-GEW-H90 (weight). Quantity discount: from 10 -3%, from 20 -5%, from 30 -7%, from 50 -10%, from 100 -15%.

ANT-ZBVT-BS	**€ 112,00**

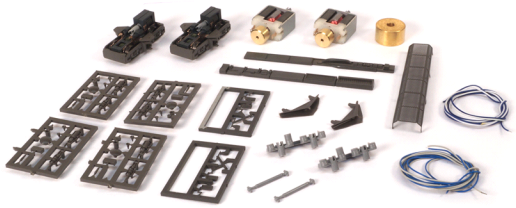

Antriebs-Set für ZB VT 3-8, m. Glockenanker, komplett

Alle Komponenten um ein Modell der ZB VT 3-8 Serie anzutreiben und aufzurüsten. 2 816-Glockenankermotore 12V=, Spur H0e, 4 Achsen angetrieben und stromführend, Achsabstand 21mm, Rad-Durchmesser 8mm, inkl. Kabel. Geeignet für: SM-xxx bis SM-xxx. SET besteht aus:
2x ETH-ADG-90, 2x ETH-MUB (816 mit Gewichtsblock, ohne SM),
2x ETH-KSH-010 (1 mm), 1x ETH-KWE-180 (18mm), 1x ETH-KWE-140 (18mm), 2x ETH-KAB, 1x ETH-H90-DACH (Dachgitter)
2x ETH-SGT-30 5090 Spiegel, 4x ETH-SGT-30 5090 DG-Zurüstteile,
2x ETH-SGT-30 5090 Schneepflug, 2x ETH-SGT-30 5090 Rahmen-Zurüstteile umbra, 1x ETH-GEW-H90 (Gewicht). Mengenrabatt: ab 10 -3%, ab 20 -5%, ab 30 -7%, ab 50 -10%, ab 100 -15%

Drive set for ZTB VT 3-8, complete

All components to drive and upgrade a model of the ZB VT 3-8 series. 2 816 bell-shaped armature motors 12V=, H0e gauge, 4 axles powered and current-carrying, axle distance 21mm, wheel diameter 8mm, incl. cable. Suitable for: SM-xxx to SM-xxx. SET consists of:
2x ETH-ADG-90, 2x ETH-MUB (816 with weight block, without SM),
2x ETH-KSH-010 (1 mm), 1x ETH-KWE-180 (18mm), 1x ETH-KWE-140 (18mm), 2x ETH-KAB, 1x ETH-H90-DACH (roof grid)
2x ETH-SGT-30 5090 mirrors, 4x ETH-SGT-30 5090 DG-frame parts, 2x ETH-SGT-30 5090 snow plough, 2x ETH-SGT-30 5090 frame-frame parts umbra, 1x ETH-GEW-H90 (weight). Quantity discount: from 10 -3%, from 20 -5%, from 30 -7%, from 50 -10%, from 100 -15%.

ANT-ZBVT-GLO-BS	**€ 125,00**

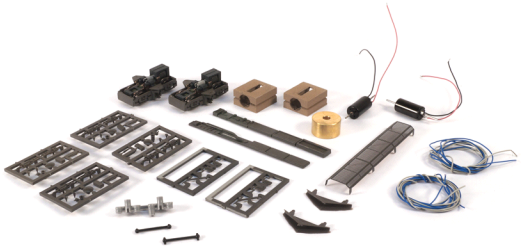

N-Spur Antriebe / *N-Gauge Drives*

N-Spur Antriebssatz 5-tlg., mit Antrieb		
Komplettes Fahrwerk, 5tlg. mit Antrieb. Motor 12V=, Spur N, 4 Achsen angetrieben, 4 Achsen stromführend, 0 Haftreifen, voll verdrahtet, Rad-Durchmesser 5,6 mm. Mengenrabatt: ab 10 -2%, ab 20 -3%, ab 30 -5%, ab 50 -7%		
N Gauge Chassis, with drive		
Chassis for 5-part articulated train with drive. Voltage 12V=, gauge N, 4 powered axles, 4 conducting axles, *0 traction tyres, comp. wired,* *wheel diameter 5,6 mm. Qty.discount: over 10 -2%, over 20 -3%, over 30 -5%, over 50 -7%*		
ANT-COM-N	**€ 98,00**	

Zahnradbahn / *Cog Railway (H0n3z)*

Motorfahrwerk Zahnradbahn H0n3z, rot

für Zahnradbahn von FT, Motor 12V=, Spur H0n3z, 2 Achsen angetrieben, 3 Achsen stromführend, voll verdrahtet, Zahnradantrieb 8,2 und 6 mm Raddurchmesser, passend zu den Zahnradbahnmodellen von FERRO-TRAIN, kompatibel mit dem Gleissystem von FT.
Mengenrabatt: ab 10 -3%, ab 20 -5%

Chassis for cog rwy loco H0n3z, red

Chassis for FT cog railway loco, Voltage 12V=, gauge H0n3z, 2 powered axles, 3 conducting axles, 3 axle drive, comp. wired, Cog Wheel Drive, wheel diameter 8,2 and 6 mm. Suitable for models of the cog railway on the rack rails from FT Qty.discount: over 10 - 3%, over 20 -5%

1000-CHA-RT	**€ 149,00**

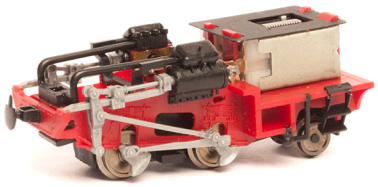

Motorfahrwerk Zahnradbahn H0n3z, schwarz

für Zahnradbahn von FT, Motor 12V=, Spur H0n3z, 2 Achsen angetrieben, 3 Achsen stromführend, voll verdrahtet, Zahnradantrieb 8,2 und 6 mm, passend zu den Zahnradbahnmodellen von FERRO-TRAIN, kompatibel mit dem Gleissystem von FT Raddurchmesser Mengenrabatt: ab 10 -3%, ab 20 -5%

Chassis for cog rwy loco H0n3z, black

Chassis for FT cog railway loco, Voltage 12V=, gauge H0n3z, 2 powered axles, 3 conducting axles, 3 axle drive, comp. wired, Cog Wheel Drive, wheel diameter 8,2 and 6 mm. Suitable for models of the cog railway on the rack rails from FT Qty.discount: over 10 - 3%, over 20 -5%

1000-CHA-SW	**€ 149,00**

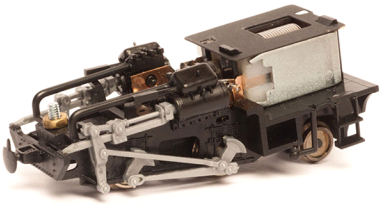

Schnecken und Zahnräder ZRB Lok H0n3z

für Zahnradbahn von FT, ein Satz Schnecken und Zahnräder Modul 04, passend zu den Zahnradbahnmodellen von FERRO-TRAIN, kompatibel mit dem Gleissystem von FT Mengenrabatt: ab 5 -2%, ab 10 -5%, ab 20 -10%, ab 30 -15%, ab 50 -20%

Set of worm gears and gears f. cog rwy loco H0n3z

for cog railway from FT H0m3z,
a set of worms and gears module 04. Suitable for models of the cog railway on the rack rails from FT Qty.discount: over 5 – 2%, over 10 -5%, over 20 -10%, over 30 -15%, over 50 -20%

ETH-ZB1	**€ 7,00**

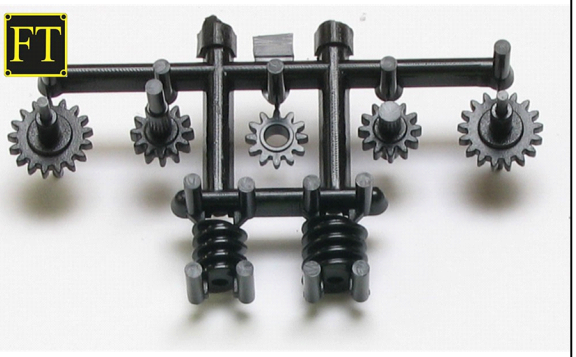

Getriebeblock ZRB Lok H0n3z

für Zahnradbahn von FT, ein Satz Getriebeblock, Deckel und Nachlaufachse, passend zu den Zahnradbahnmodellen von FERRO-TRAIN, kompatibel mit dem Gleissystem von FT Mengenrabatt: ab 5 -2%, ab 10 -5%, ab 20 -10%, ab 30 -15%, ab 50 -20%

Gear block for cog rwy loco H0n3z

for rack railway from FT H0n3z,
a set of gear block, cover and trailing axle.
Suitable for models of the cog railway on the rack rails from FT Qty.discount: over 5 – 2%, over 10 -5%, over 20 -10%, over 30 - 15%, over 50 -20%

ETH-ZB2	**€ 9,00**

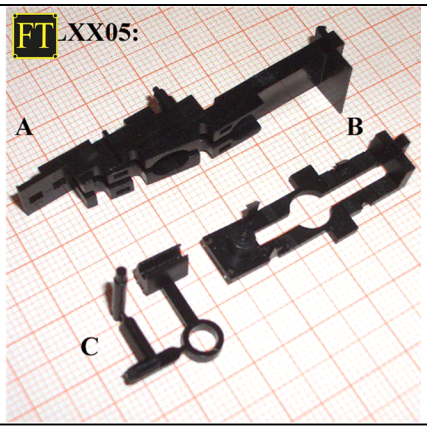

Zahnradbahn / *Cog Railway (H0n3z)*

TreibräderZRB Lok H0n3z, Modul 04

für Zahnradbahn von FT, ein Satz Treibachsen mit Gegengewichten, passend zu den Zahnradbahnmodellen von FERRO-TRAIN, kompatibel mit dem Gleissystem von FT Mengenrabatt: ab 10 -3%, ab 20 -5%, ab 30 -7%, ab 50 -10%, ab 100 -15%

Drive axles for cog rwy loco H0n3z

for rack railway from FT H0m3z, a set of 2 drive axles with counterweights. Suitable for models of the cog railway on the rack rails from FT Qty.discount: over 10 - 3%, over 20 -5%, over 30 -7%, over 50 -10%, over 100 -15%

ETH-ZB3	**€ 17,00**

Stromabnehmer SET, ZRB Lok H0n3z, Federbronze

für Zahnradbahn von FT, ein Satz Stromabneher und Schleifer, passend zu den Zahnradbahnmodellen von FERRO-TRAIN, Federbronze

Mengenrabatt: ab 10 -3%, ab 20 -7%, ab 30 -10%, ab 50 -15%, ab 100 -20%

Set of worm gears and gears f. cog rwy loco H0n3z

for cog railway from FT H0m3z, a set of worms and gears module 04. Suitable for models of the cog railway on the rack rails from FT

Qty.discount: over 10 -3%, over 20 -7%, over 30 -10%, over 50 - 15%, over 100 -20%

ETH-ZB4	**€ 7,00**

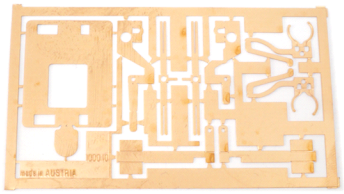

Kupplungs-Set Zahnradbahn Lok/Wagen H0n3z

Satz Kupplungen für einen Wagen oder eine Lok passend zu den Zahnradbahnmodellen von FERRO-TRAIN. Mengenrabatt: ab 5 - 2%, ab 10 -5%, ab 20 -10%, ab 30 -15%, ab 50 -20%

Coupling set for cog railway loco or wagon H0n3z

Set of couplings for one car or one locomotive suitable for the FERRO-TRAIN rack railway models. Qty.discount: over 5 – 2%, over 10 -5%, over 20 -10%, over 30 -15%, over 50 -20%

ETH-ZB5	**€ 7,00**

Umbausätze Motor / *Retrofit-Kits Motor*

Glockenanker-Motor 07x12mm, 2 Achsen 1 mm

Glockenanker-Motor 07x12 mm, mit 2 Achsen 1 mm, Langsamläufer. Bitte entnehmen Sie die Spezifikationen der Motoren der unten stehenden Liste. Mengenrabatt: ab 10 -3%, ab 20 -7%, ab 30 -10%, ab 50 -15%, ab 100 -20%

Coreless motor 07x12 mm, 2 axles 1 mm

Coreless motor 07x12 mm, 2 axles 1 mm, slow turning. Consult list below for specifications for the motors. Qty.discount: over 10 -3%, over 20 -7%, over 30 -10%, over 50 -15%, over 100 -20%

ETH-712-D	**€ 17,00**

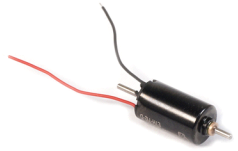

Glockenanker-Motor 08x16mm, 2 Achsen 1 mm

Glockenanker-Motor 08x16 mm, mit 2 Achsen 1 mm, Langsamläufer. Bitte entnehmen Sie die Spezifikationen der Motoren der unten stehenden Liste. Mengenrabatt: ab 10 -3%, ab 20 -7%, ab 30 -10%, ab 50 -15%, ab 100 -20%

Coreless motor 08x16 mm, 2 axles 1 mm

Coreless motor 108x16 mm, 2 axles 1 mm, slow turning. Consult list below for specifications for the motors. Qty.discount: over 10 -3%, over 20 -7%, over 30 -10%, over 50 -15%, over 100 -20%

ETH-816-D	**€ 17,00**

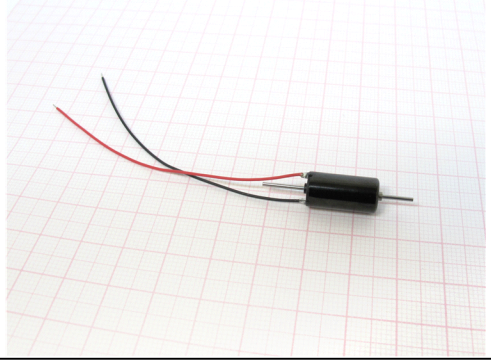

Glockenanker-Motor 10x20mm, 2 Achsen 1 mm

Glockenanker-Motor 10x20 mm, mit 2 Achsen 1 mm. Bitte entnehmen Sie die Spezifikationen der Motoren der unten stehenden Liste. Mengenrabatt: ab 10 -3%, ab 20 -7%, ab 30 -10%, ab 50 -15%, ab 100 -20%

Coreless motor 10x20mm, 2 axles 1 mm

Coreless motor 10x20 mm, 2 axles 1 mm. Consult list below for specifications for the motors. Qty.discount: over 10 -3%, over 20 -7%, over 30 -10%, over 50 -15%, over 100 -20%

ETH-MGL	**€ 17,00**

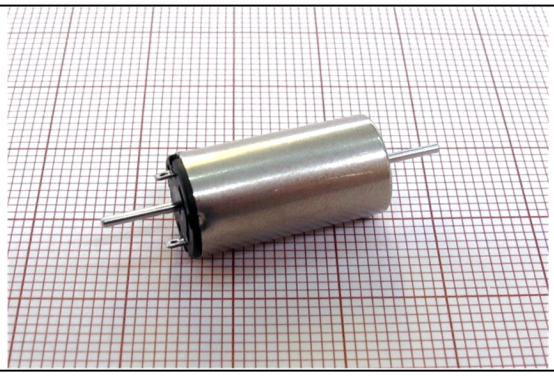

Tauschmotor für Vario zu 0816-D GA-Motor

Umrüstsatz für einen Vario-Antrieb ANT-VAR-xxx von Mabuchi zu Glockenanker-Motor 0816-D, vormontiert mit allen Adapter und Schnecken. Mengenrabatt: ab 10 -3%, ab 20 -5%, ab 30 -7%, ab 50 -10%, ab 100 -15%

Retrofit-Kit for Vario to 0816-D coreless motor

Conversion kit for a vario drive ANT-VAR-xxx from Mabuchi to bell armature motor 0816-D, pre-assembled with all adapters and worms. Qty.discount: over 10 -3%, over 20 -5%, over 30 -7%, over 50 -10%, over 100 -15%

ETH-MVT	**€ 25,00**

Umbausätze Motor / *Retrofit-Kits Motor*

Tauschmotor Mabuchi zu 1020 Glockenanker

Umrüstsatz von Mabuchi zu Glockenanker-Motor 1020 mit schwerem Adapter, 2 Achsen 1 mm. Nur für den Einbau in Chassis mit Standard-Motorschacht geeignet! Bitte entnehmen Sie die Spezifikationen der Motoren der unten stehenden Liste (Antriebstechnik-Katalog). Mengenrabatt: ab 10 -3%, ab 20 -5%, ab 30 -7%, ab 50 -10%, ab 100 -15%

Retrofit-Kit Mabuchi to 1020 coreless motor

Retrofit-Kit Mabuchi to Coreless motor 1020 with heavy adapter, 2 axles 1 mm.Only suitable for installation in chassis with standard motor shaft! Consult list below for specifications for the motors (Drive technology catalog). Qty.discount: over 10 -3%, over 20 -5%, over 30 -7%, over 50 -10%, over 100 -15%

ETH-MGU	**€ 21,00**

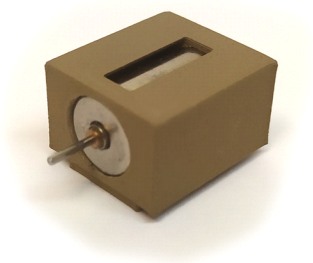

Tauschmotor Mabuchi zu 0816-D Glockenanker

Umrüstsatz von Mabuchi zu Glockenanker-Motor 0816-D mit schwerem Adapter, 2 Achsen 1 mm. Bitte entnehmen Sie die Spezifikationen der Motoren der unten stehenden Liste (Antriebstechnik-Katalog). Mengenrabatt: ab 10 -3%, ab 20 -5%, ab 30 -7%, ab 50 -10%, ab 100 -15%

Retrofit-Kit Mabuchi to 0816-D coreless motor

Retrofit-Kit Mabuchi to Coreless motor 0816-D with heavy adapter, 2 axles 1 mm. Consult list below for specifications for the motors (Drive technology catalog). Qty.discount: over 10 -3%, over 20 -5%, over 30 -7%, over 50 -10%, over 100 -15%

ETH-MUB	**€ 21,00**

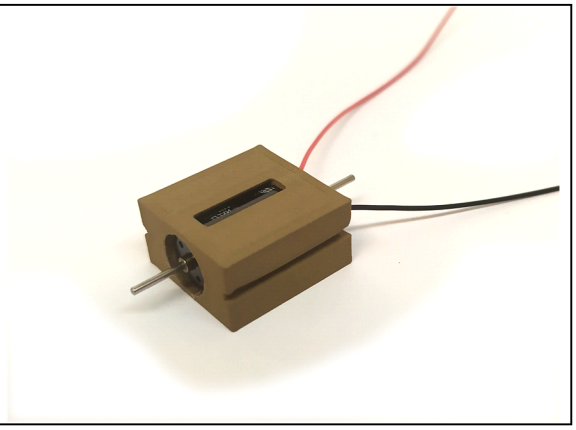

Schwerer Adapter für 0816-D, passend zu Motorhalter

Gewicht und Motoradapter in einem, passt in alle gängigen Motorhalter des klassischen Mabuchimotors von LH für 0816-D Motor (ETH-816-D). Mengenrabatt: ab 10 -3%, ab 20 -5%, ab 30 -7%, ab 50 -10%, ab 100 -15%

Heavy adapter for 0816-D, suitable for motor mounts

Weight and motor adapter in one, fits into all common motor mounts of the classic Mabuchi motor from LH for 0816-D motor (ETH-816-D). Qty.discount: over 10 -3%, over 20 -5%, over 30 -7%, over 50 -10%, over 100 -15%

ETH-MAD	**€ 5,00**

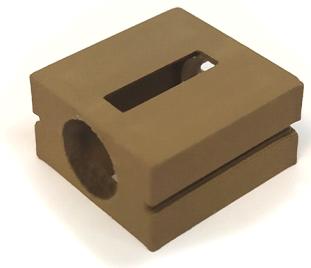

Schwerer Adapter für 1020, passend zu Motorschaft

Gewicht und Motoradapter in einem, passt in alle Chassis mit Standard-Motorschacht von LH für 1020 Motor (ETH-MGL). Mengenrabatt: ab 10 -3%, ab 20 -5%, ab 30 -7%, ab 50 -10%, ab 100 -15%

Heavy adapter for 1020, suitable for motor shafts

Weight and motor adapter in one, fits into all common motor mounts of the classic Mabuchi motor from LH for 1020 motor (ETH-MGL) Qty.discount: over 10 -3%, over 20 -5%, over 30 -7%, over 50 -10%, over 100 -15%

ETH-MGA	**€ 5,00**

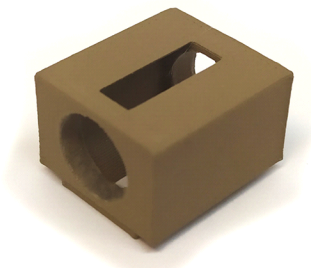

Umbausätze Motor / *Retrofit-Kits Motor*

GA-Motorblock mit Antriebswelle Typ 2095

Nachrüstsatz Glockenanker Motor für 2095, Transmission auf Welle mit Kardanschalen Mengenrabatt: ab 10 -3%, ab 20 -5%, ab 30 -7%, ab 50 -10%, ab 100 -15%

Corless-Motor block with transmission 2095

Retrofit-Kit corless motor for 2095, rubber belt transmission to cardan shaft. Qty.discount: over 10 -3%, over 20 -5%, over 30 -7%, over 50 -10%, over 100 -15%

ANT-MB1-GLO	**€ 69,00**

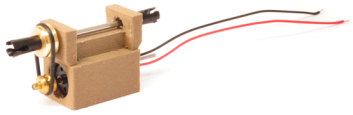

GA-Motorblock mit Antriebswelle Typ 2093

Nachrüstsatz Glockenanker Motor für 2093, Transmission auf Welle mit Kardanschalen Mengenrabatt: ab 10 -3%, ab 20 -5%, ab 30 -7%, ab 50 -10%, ab 100 -15%

Corless-Motor block with transmission 2093

Retrofit-Kit corless motor for 2093, rubber belt transmission to cardan shaft. Qty.discount: over 10 -3%, over 20 -5%, over 30 -7%, over 50 -10%, over 100 -15%

ANT-MB2-GLO	**€ 69,00**

Antriebs-Set für Jz740, komplett

Alle Komponenten um ein Modell der Jz740 Serie anzutreiben. Motor 12V=, Spur H0e, 4 Achsen angetrieben und stromführend, beide DG mit Haftreifenachse, Rad-Durchmesser 10mm, Kabel. Geeignet für: SM-001 bis SM-009. SET besteht aus:
2x ETH-ADG-HR 25,3mm mit 10 mm H0e,
2x ETH-KSH-015 (1,5 mm) und 2x ETH-KWE-153 (15,3mm),
1x ETH-MAB, 2x ETH-KAB. Mengenrabatt: ab 10 -3%, ab 20 -5%, ab 30 -7%, ab 50 -10%, ab 100 -15%

Drive kit for Jz740, complete

All components to motorize one model of the Jz740 series. Voltage 12V=, gauge H0e, 4 axles powered and conducting, both bogies with traction tyres, wheel-diameter 10mm, cables. Suitable for: SM -001 to SM-009. SET consists of:
2x ETH-ADG-HR 25,3mm with 10 mm H0e,
2x ETH-KSH-015 (1,5 mm) and 2x ETH-KWE-153 (15,3mm),
1x ETH-MAB, 2x ETH-KAB. Qty.discount: over 10 -3%, over 20 -5%, over 30 -7%, over 50 -10%, over 100 -15%

ANT-740-BS	**€ 57,00**

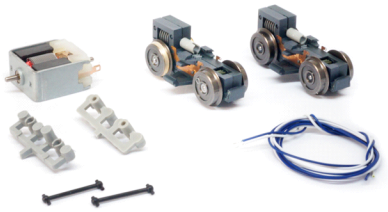

Umbausätze Motor / *Retrofit-Kits Motor*

Antriebs-Set mit Glockenanker für Jz740, komplett

Alle Komponenten um ein Modell der Jz740 Serie mit einem 0816 Glockenankermotor anzutreiben. Motor 12V=, Spur H0e, 4 Achsen angetrieben und stromführend, ein DG mit Haftreifenachse, Rad-Durchmesser 10mm, Kabel. SET besteht aus:
ETH-ADG-VR 25,3mm mit 10 mm H0e und ETH-ADG-HR 23mm mit 10 mm H0e,
2x ETH-KSH-010 (1,0 mm) und 2x ETH-KWE-153 (15,3mm), ETH-816-D, 2x ETH-KAB. Mengenrabatt: ab 10 -3%, ab 20 -5%, ab 30 -7%, ab 50 -10%, ab 100 -15%

Drive kit for Jz740, coreless drive, complete

All components to motorize one model of the Jz740 series with a coreless drive. Voltage 12V=, gauge H0e, 4 axles powered and conducting, one bogie w traction tyres, wheel-diameter 10mm, cables. SET consists of:
ETH-ADG-VR 25,3mm with 10 mm H0e and ETH-ADG-HR 23mm with 10 mm H0e,
2x ETH-KSH-010 (1,0 mm) and 2x ETH-KWE-153 (15,3mm), ETH-816-D, 2x ETH-KAB. Qty.discount: over 10 -3%, over 20 -5%, over 30 -7%, over 50 -10%, over 100 -15%

ANT-740-GLO-BS	**€ 73,00**

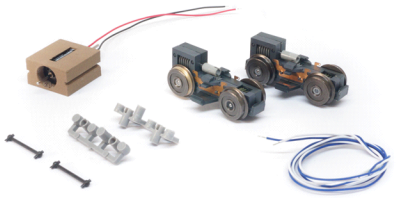

Antriebs-Set für ZB VT 3-8, komplett

Alle Komponenten um ein Modell der ZB VT 3-8 Serie anzutreiben und aufzurüsten. 2 Mabuchi-Motore 12V=, Spur H0e, 4 Achsen angetrieben und stromführend, Achsabstand 21mm, Rad-Durchmesser 8mm, inkl. Kabel. Geeignet für: SM-xxx bis SM-xxx. SET besteht aus:
2x ETH-ADG-90, 2x ETH-MST (Mabuchi mit Standard SM),
2x ETH-KSH-015 (1,5 mm), 2x ETH-KWE-180 (18mm),
2x ETH-KAB, 1x ETH-H90-DACH (Dachgitter)
2x ETH-SGT-30 5090 Spiegel, 4x ETH-SGT-30 5090 DG-Zurüstteile, 2x ETH-SGT-30 5090 Schneepflug, 2x ETH-SGT-30 5090 Rahmen-Zurüstteile, umbra, 1x ETH-GEW-H90 (Gewicht). Mengenrabatt: ab 10 -3%, ab 20 -5%, ab 30 -7%, ab 50 -10%, ab 100 -15%

Drive set for ZTB VT 3-8, complete

All components to drive and upgrade a model of the ZB VT 3-8 series. 2 Mabuchi motors 12V=, gauge H0e, 4 axles driven and current-carrying, axle distance 21mm, wheel diameter 8mm, incl. cable. Suitable for: SM-xxx to SM-xxx. SET consists of:
2x ETH-ADG-90, 2x ETH-MST (Mabuchi with standard SM),
2x ETH-KSH-015 (1.5 mm), 2x ETH-KWE-180 (18mm),
2x ETH-KAB, 1x ETH-H90-DACH (roof grille)
2x ETH-SGT-30 5090 mirror, 4x ETH-SGT-30 5090 DG-frame parts, 2x ETH-SGT-30 5090 snow plough, 2x ETH-SGT-30 5090 frame-frame parts, umbra, 1x ETH-GEW-H90 (weight). Quantity discount: from 10 -3%, from 20 -5%, from 30 -7%, from 50 -10%, from 100 -15%.

ANT-ZBVT-BS	**€ 112,00**

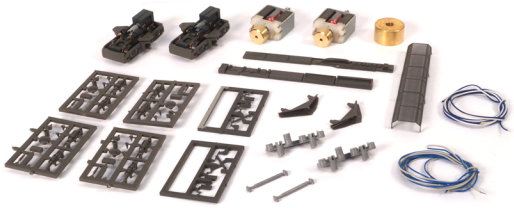

Umbausätze Motor / *Retrofit-Kits Motor*

Antriebs-Set für ZB VT 3-8, m. Glockenanker, komplett

Alle Komponenten um ein Modell der ZB VT 3-8 Serie anzutreiben und aufzurüsten. 2 816-Glockenankermotore 12V=, Spur H0e, 4 Achsen angetrieben und stromführend, Achsabstand 21mm, Rad-Durchmesser 8mm, inkl. Kabel. Geeignet für: SM-xxx bis SM-xxx. SET besteht aus:
2x ETH-ADG-90, 2x ETH-MUB (816 mit Gewichtsblock, ohne SM), 2x ETH-KSH-010 (1 mm), 1x ETH-KWE-180 (18mm), 1x ETH-KWE-140 (18mm), 2x ETH-KAB, 1x ETH-H90-DACH (Dachgitter)
2x ETH-SGT-30 5090 Spiegel, 4x ETH-SGT-30 5090 DG-Zurüstteile, 2x ETH-SGT-30 5090 Schneepflug, 2x ETH-SGT-30 5090 Rahmen-Zurüstteile umbra, 1x ETH-GEW-H90 (Gewicht). Mengenrabatt: ab 10 -3%, ab 20 -5%, ab 30 -7%, ab 50 -10%, ab 100 -15%

Drive set for ZTB VT 3-8, complete

All components to drive and upgrade a model of the ZB VT 3-8 series. 2 816 bell-shaped armature motors 12V=, H0e gauge, 4 axles powered and current-carrying, axle distance 21mm, wheel diameter 8mm, incl. cable. Suitable for: SM-xxx to SM-xxx. SET consists of:
2x ETH-ADG-90, 2x ETH-MUB (816 with weight block, without SM), 2x ETH-KSH-010 (1 mm), 1x ETH-KWE-180 (18mm), 1x ETH-KWE-140 (18mm), 2x ETH-KAB, 1x ETH-H90-DACH (roof grid)
2x ETH-SGT-30 5090 mirrors, 4x ETH-SGT-30 5090 DG-frame parts, 2x ETH-SGT-30 5090 snow plough, 2x ETH-SGT-30 5090 frame-frame parts umbra, 1x ETH-GEW-H90 (weight). Quantity discount: from 10 -3%, from 20 -5%, from 30 -7%, from 50 -10%, from 100 -15%.

ANT-ZBVT-GLO-BS	**€ 125,00**

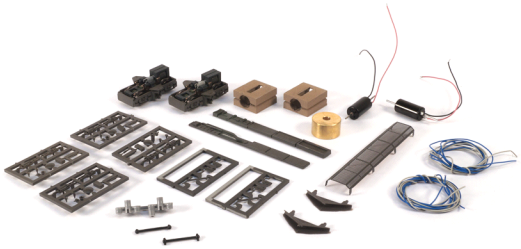

Umrüstsatz Berlin S-Bahn, 2 GA-Antrieb

Model 1:87, Kompletter Umrüstsatzsatz eines Modells zu Antrieb mit ZWEI 0816-D Glockenankermotor, 12V=, H0, 4 Achsen angetrieben, 4 Achsen stromführend, mit speziellen Gewichten. Mengenrabatt: ab 10 -3%, ab 20 -5%, ab 30 -7%, ab 50 -10%, ab 100 -15%

H0e conversion kit 5090, 2 coreless drive

Scale 1:87, Complete conversion kit for one model to drive with TWO 0816-D bell armature motor, 12V =, H0, 4 axles powered, 4 axles live, with special weights. Qty.discount: over 10 -3%, over 20 -5%, over 30 -7%, over 50 -10%, over 100 -15%

ZRS-BLS-2GLO	**€ 45,00**

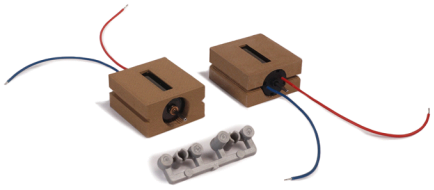

Adapterhülse für 1 mm Achse auf 1,5 mm Achse

Adapterhülse für 1 mm Achse auf 1,5 mm Achse, 3 mm lang
Mengenrabatt: ab 10 -3%, ab 20 -5%, ab 30 -7%, ab 50 -10%, ab 100 -15%

Adapter tube for 1 mm axles to 1,5 mm axle

Adapter tube for 1 mm axles to 1,5 mm axle,
lenght 3 mm Qty.discount: over 10 -3%, over 20 -5%, over 30 -7%, over 50 -10%, over 100 -15%

ETH-ADP-30	**€ 1,00**

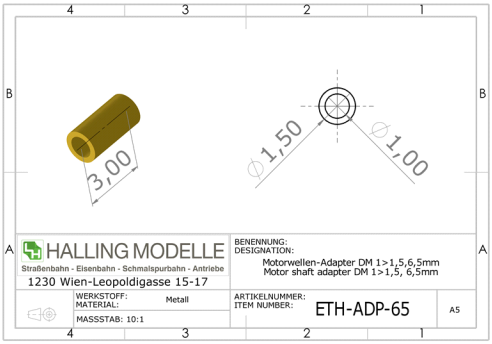

Umbausätze Motor / *Retrofit-Kits Motor*

Adapterhülse für 1 mm Achse auf 1,5 mm Achse

Adapterhülse für 1 mm Achse auf 1,5 mm Achse, 5 mm lang
Mengenrabatt: ab 10 -3%, ab 20 -5%, ab 30 -7%, ab 50 -10%, ab 100 -15%

Adapter tube for 1 mm axles to 1,5 mm axle

Adapter tube for 1 mm axles to 1,5 mm axle,
lenght 5 mm Qty.discount: over 10 -3%, over 20 -5%, over 30 -7%, over 50 -10%, over 100 -15%

ETH-ADP-50 **€ 1,00**

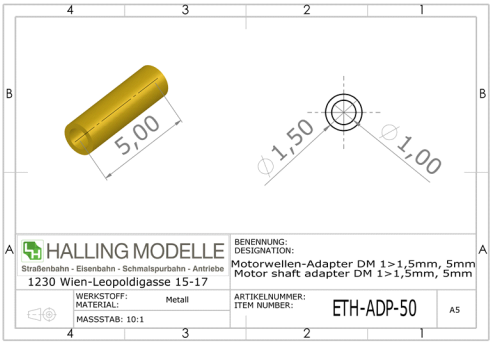

Adapterhülse für 1 mm Achse auf 1,5 mm Achse

Adapterhülse für 1 mm Achse auf 1,5 mm Achse, 7 mm lang
Mengenrabatt: ab 10 -3%, ab 20 -5%, ab 30 -7%, ab 50 -10%, ab 100 -15%

Adapter tube for 1 mm axles to 1,5 mm axle

Adapter tube for 1 mm axles to 1,5 mm axle,
lenght 7 mm Qty.discount: over 10 -3%, over 20 -5%, over 30 -7%, over 50 -10%, over 100 -15%

ETH-ADP-70 **€ 1,00**

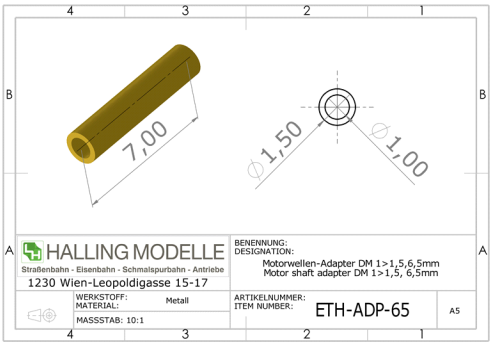

Adapterhülse für 1 mm Achse auf 1,5 mm Achse

Adapterhülse für 1 mm Achse auf 1,5 mm Achse, 25 mm lang
Mengenrabatt: ab 10 -3%, ab 20 -5%, ab 30 -7%, ab 50 -10%, ab 100 -15%

Adapter tube for 1 mm axles to 1,5 mm axle

Adapter tube for 1 mm axles to 1,5 mm axle,
lenght 25 mm Qty.discount: over 10 -3%, over 20 -5%, over 30 -7%, over 50 -10%, over 100 -15%

ETH-ADP-250 **€ 1,00**

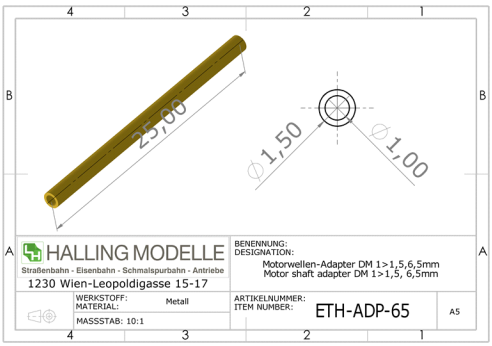

Nachrüstsatz 4-teil. BLU mit 2x 816-D

Alle notwendigen Komponenten um ein vierteiliges HALLING-Modell der U-Bahn Berlin (BLU-HK1-M, aktuelle Lieferserie) auf den Antrieb mit zwei 816D Glockenankermotor umzubauen. SET besteht aus: 2x ETH-MUB, 1x ETH-KSH-010, 2x ETH-KWE-278, 2x ETH-GEW-GT4-FLA. Mengenrabatt: ab 10 -3%, ab 20 -5%, ab 30 -7%, ab 50 -10%, ab 100 -15%

Retrofit kit 4-part BLU with 2x coreless motor

All necessary components to convert a 4-part HALLING model of the Berlin underground (BLU-HK1-M, current delivery series) to the drive with two 816D bell armature motors. SET consists of: 2x ETH-MUB, 1x ETH-KSH-010, 2x ETK-KWE-278, 2x ETH-GEW-GT4-FLA. Qty.discount: over 10 -3%, over 20 -5%, over 30 -7%, over 50 -10%, over 100 -15%

ZRS-BLU-2GLO **€ 42,00**

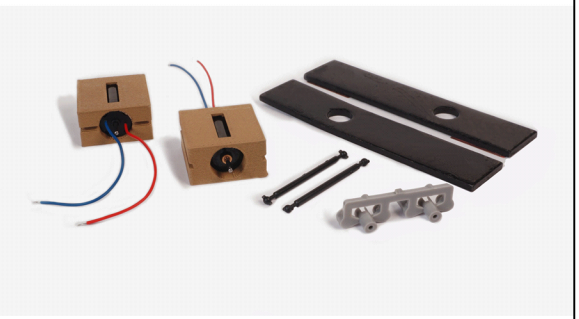

Umbausätze Motor / *Retrofit-Kits Motor*

Nachrüstsatz mit Glockenanker für BLU, komplett

Alle notwendigen Komponenten um ein HALLING-Modell der U-Bahn Berlin (BLU-HK1-M, aktuelle Lieferserie) auf den Antrieb mit einem 816-D Glockenankermotor umzubauen. SET besteht aus: ETH-MUB, 2x ETH-KWE-278, ETH-KSH-010 (1mm) und ETH-GEW-GT4-FLA. Mengenrabatt: ab 10 -3%, ab 20 -5%, ab 30 -7%, ab 50 -10%, ab 100 -15%

Retrofit kit with coreless motor for BLU, complete

All necessary components to convert a HALLING model of the Berlin underground (BLU-HK1-M, current delivery series) to the drive with an 816-D coreless motor. SET consists of: ETH-MUB, 2x ETH-KWE-278, ETH-KSH-010 (1mm) and ETH-GEW-GT4-FLA. Quantity discount: from 10 -3%, from 20 -5%, from 30 -7%, from 50 -10%, from 100 -15%.

ZRS-BLU-GLO	**€ 25,00**

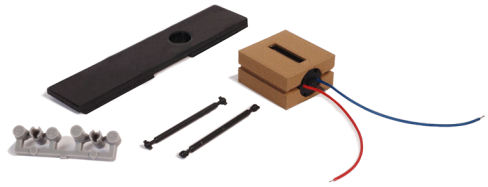

Umrüstsatz 5090 auf Glockenanker-Antrieb

Model 1:87, Kompletter Umrüstsatzsatz für Schmalspurmodelle wie 5090 und VTs zu Antrieb mit 0816-D Glockenankermotor, 12V=, H0e, 2 Achsen angetrieben, 4 Achsen stromführend, mit Motor, Gewichten und Haftreifenachse. Mengenrabatt: ab 10 -3%, ab 20 -5%, ab 30 -7%, ab 50 -10%, ab 100 -15%

H0e C conversion kit for 5090 to coreless drive

Scale 1:87, Complete conversion kit for narrow-gauge models such as 5090 and VTs to drive with 0816-D bell armature motor, 12V =, H0e, 2 axles powered, 4 axles live, with motor, special weights and traction tire axle. Qty.discount: over 10 -3%, over 20 -5%, over 30 -7%, over 50 -10%, over 100 -15%

ZRS-H90-GLO	**€ 35,00**

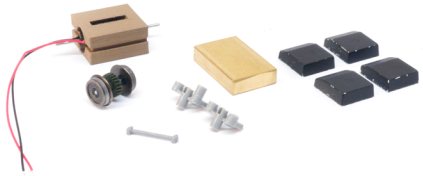

Umrüstsatz 5090 auf zwei Glockenanker-Antrieb

Model 1:87, Kompletter Umrüstsatzsatz für Schmalspurmodelle wie 5090 und VTs zu Antrieb mit ZWEI 0816-D Glockenankermotor, 12V=, H0e, 4 Achsen angetrieben, 4 Achsen stromführend, mit speziellen Gewichten. Mengenrabatt: ab 10 -3%, ab 20 -5%, ab 30 -7%, ab 50 -10%, ab 100 -15%

H0e C conversion kit for 5090 to two coreless drive

Scale 1:87, Complete conversion kit for narrow-gauge models such as 5090 and VTs to drive with TWO 0816-D bell armature motor, 12V =, H0e, 4 axles powered, 4 axles live, with special weights. Qty.discount: over 10 -3%, over 20 -5%, over 30 -7%, over 50 -10%, over 100 -15%

ZRS-H90-2GLO	**€ 45,00**

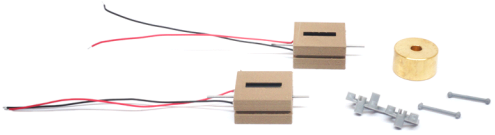

Umbausätze Motor / *Retrofit-Kits Motor*

Nachrüstsatz NGT6 Modell, 2x 816-D / Retrofit kit NGT6 modell, Retrofit kit, 2 coreless motor

Alle notwendigen Komponenten um ein dreiteiliges NGT6 Modell von HALLING-Modell (aktuelle Lieferserie) auf den Antrieb mit zwei 816D Glockenankermotor umzubauen. SET besteht aus: 2x ETH-MUB, 1x ETH-KSH-010. Mengenrabatt: ab 10 -3%, ab 20 -5%, ab 30 -7%, ab 50 -10%, ab 100 -15%

All necessary components to convert a multi-part HALLING model of the NGT6 (current delivery series) to the drive with two 816D bell armature motors. SET consists of: 2x ETH-MUB, 1x ETH-KSH-010 Qty.discount: over 10 -3%, over 20 -5%, over 30 -7%, over 50 -10%, over 100 -15%

ZRS-NGT-2GLO	**€ 42,00**

Umrüstsatz 2093 auf Glockenanker-Antrieb

Model 1:87, Kompletter Umrüstsatzsatz für ein Schmalspurmodell der 2093 (H93-xxx) zu Antrieb mit 0816-D Glockenankermotor, 12V=, H0e, 4 Achsen angetrieben, 4 Achsen stromführend. Mengenrabatt: ab 10 -3%, ab 20 -5%, ab 30 -7%, ab 50 -10%, ab 100 -15%

H0e C conversion kit for 2093 to coreless drive

Model 1:87, Complete conversion kit for a narrow gauge model of the 2093 (H93-xxx) to drive with 0816-D bell-shaped armature motor, 12V=, H0e, 4 axles powered, 4 axles current-carrying. Quantity discount: from 10 -3%, from 20 -5%, from 30 -7%, from 50 -10%, from 100 -15%.

ZRS-H93-GLO	**€ 69,00**

Antriebs-Drehgestelle *Drive Components (H0/H0m)*

16mm Antriebs-Drehgestell, H0

Antriebs-DG mit 16mm Achsstand, Spur H0, 9mm Vollradscheiben. Mengenrabatt: ab 10 -2%, ab 20 -3%, ab 30 -5%, ab 50 -7%

16mm drive bogie, H0

Drive bogie with 16mm axle base, H0 gauge, 9mm solid wheels. Qty.discount: over 10 -2%, over 20 -3%, over 30 -5%, over 50 -7%

ETH-ADG-160-H0	**€ 28,00**

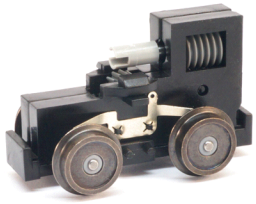

19,7mm Antriebs-Drehgestell, H0

Antriebs-DG mit 19,7mm Achsstand, Spur H0, 8mm Vollradscheiben. Mengenrabatt: ab 10 -2%, ab 20 -3%, ab 30 -5%, ab 50 -7%

19,7mm drive bogie, H0

Drive bogie with 19,7mm axle base, H0 gauge, 8mm solid wheels. Qty.discount: over 10 -2%, over 20 -3%, over 30 -5%, over 50 -7%

ETH-ADG-197-H0	**€ 28,00**

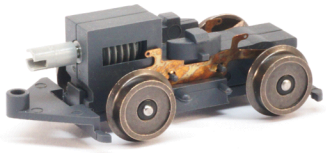

21mm Antriebs-Drehgestell, H0

Antriebs-DG mit 21mm Achsstand, Spur H0, 8mm Vollradscheiben. Mengenrabatt: ab 10 -2%, ab 20 -3%, ab 30 -5%, ab 50 -7%

21mm drive bogie, H0

Drive bogie with 21mm axle base, H0 gauge, 8mm solid wheels. Qty.discount: over 10 -2%, over 20 -3%, over 30 -5%, over 50 -7%

ETH-ADG-210-H0	**€ 28,00**

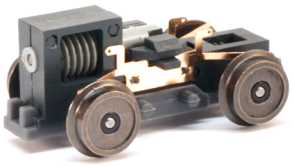

23mm Antriebs-Drehgestell, H0

Antriebs-DG mit 23mm Achsstand, Spur H0, 9mm Vollradscheiben. Mengenrabatt: ab 10 -2%, ab 20 -3%, ab 30 -5%, ab 50 -7%

23mm drive bogie, H0

Drive bogie with 23mm axle base, H0 gauge, 9mm solid wheels. Qty.discount: over 10 -2%, over 20 -3%, over 30 -5%, over 50 -7%

ETH-ADG-230-H0	**€ 28,00**

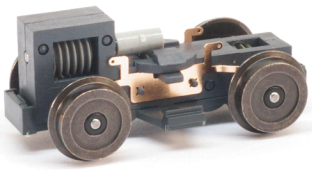

24mm Antriebs-Drehgestell, H0

Antriebs-DG mit 24mm Achsstand, Spur H0, 10mm Vollradscheiben. Mengenrabatt: ab 10 -2%, ab 20 -3%, ab 30 -5%, ab 50 -7%

24mm drive bogie, H0

Drive bogie with 24mm axle base, H0 gauge, 10mm solid wheels. Qty.discount: over 10 -2%, over 20 -3%, over 30 -5%, over 50 -7%

ETH-ADG-240-H0	**€ 28,00**

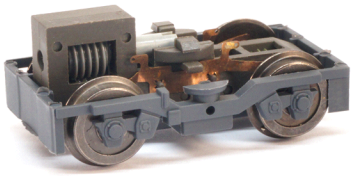

Antriebs-Drehgestelle *Drive Components (H0/H0m)*

25,3mm Antriebs-Drehgestell, H0

Antriebs-DG mit 25,3mm Achsstand, Spur H0, 9mm Vollradscheiben. Mengenrabatt: ab 10 -2%, ab 20 -3%, ab 30 -5%, ab 50 -7%

25,3mm drive bogie, H0

Drive bogie with 25,3mm axle base, H0 gauge, 9mm solid wheels. Qty.discount: over 10 -2%, over 20 -3%, over 30 -5%, over 50 -7%

ETH-ADG-253-H0	**€ 28,00**

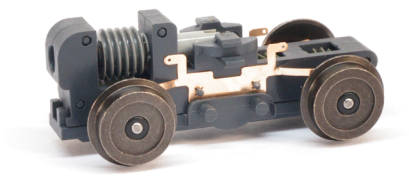

28,7mm Antriebs-Drehgestell, H0

Antriebs-DG mit 28,7mm Achsstand, Spur H0,10mm Vollradscheiben. Mengenrabatt: ab 10 -2%, ab 20 -3%, ab 30 -5%, ab 50 -7%

28,7mm drive bogie, H0

Drive bogie with 28,7mm axle base, H0 gauge, 10mm solid wheels. Qty.discount: over 10 -2%, over 20 -3%, over 30 -5%, over 50 -7%

ETH-ADG-287-H0	**€ 28,00**

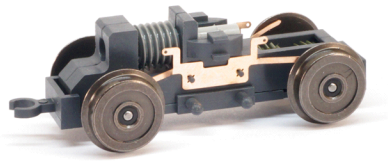

Drehgestellantrieb für H0 mit Blenden

Der Antriebsatz enthält ein angetriebenes und ein Mitläufer-Drehgestell mit Drehgestell-Blenden. Motor 12V=, Spur H0, 2 Achsen angetrieben, 4 Räder stromführend, kein Haftreifen, Achsabstand 27, Rad-Durchmesser 9 mm. Mengenrabatt: ab 10 -2%, ab 20 -3%, ab 30 -5%, ab 50 -7%

Bogie Drive for H0, with cover for bogies

The motorchassis contains one bogie with motor and one without motor. Complete with bogie cover.
Voltage 12V=, variable gauge
2 powered axles, 4 conducting axles, w/o traction tyres, wheelbase 27, wheel diameter 9mm. Qty.discount: over 10 -2%, over 20 -3%, over 30 -5%, over 50 -7%

ANT-27-H0	**€ 85,00**

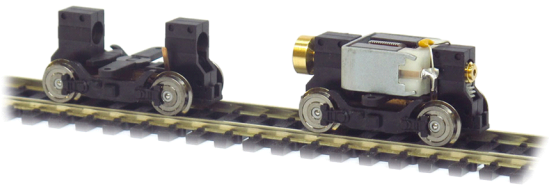

Varioantrieb H0 DG, Vollrad, var. Achstand

Varioantrieb mit Drehgestellbalken, Achsstand 23mm, 26mm und 30,4mm variabel, Spur H0, Motor 12V =, 2 Achsen angetrieben, 2 Achsen stromführend. Mengenrabatt: ab 10 -2%, ab 20 -3%, ab 30 -5%, ab 50 -7%

Vario-drive H0, solid wh., bogie b., wh.base, adj.

Drive with solid wheels and bogie beam.
Variable wheelbase. No tools required!
Voltage 12V=, gauge H0, 2 powered axles, 4 conducting axles, w/o traction tyres, wheelbase 23mm, 26mm
or 30,4mm , wheel diameter 9mm. Qty.discount: over 10 -2%, over 20 -3%, over 30 -5%, over 50 -7%

ANT-VAR-H0-DG	**€ 50,00**

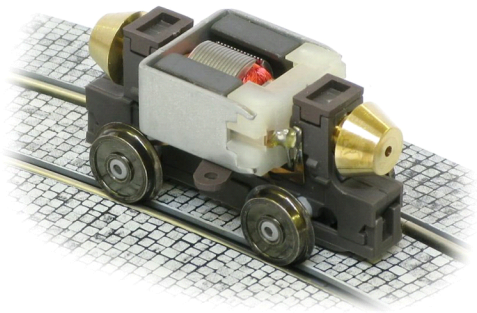

Antriebs-Drehgestelle *Drive Components (H0/H0m)*

Varioantrieb H0 Teilesatz

Teilesatz mit Vollrad, Achsabstand 23mm, 26mm oder 30,4mm variabel
Motor 12V=, Spur H0, 2 Achsen angetrieben, 4 Räder stromführend
kein Haftreifen, Achsabstand 23mm, 26mm oder 30,4mm , Rad-Durchmesser 9mm.
Der Achsabstand kann einfach geändert werden! Mengenrabatt: ab 10 -3%, ab 20 -5%, ab 30 -7%, ab 50 -10%, ab 100 -15%

Vario-drive H0 kit

Kit with solid wheels, wheelbase adjustable to 23mm, 26mm or 30,4mm
Variable wheelbase. No tools required!
Voltage 12V=, gauge H0, 2 powered axles, 4 conducting axles, w/o traction tyres, wheelbase 23mm, 26mm
or 30,4mm , wheel diameter 9mm.
The center distance can easily be changed! Qty.discount: over 10 -3%, over 20 -5%, over 30 -7%, over 50 -10%, over 100 -15%

ANT-VAR-H0-BS	**€ 41,00**

Kurzer "Vario" V3, H0, GA-Motor, DG, var. ASt.

Varioantrieb mit Drehgestellbalken und Glockenankermotor, ohne Schwungmassen. Der Achsabstand kann einfach geändert werden!
Motor 12V=, Spur H0
2 Achsen angetrieben, 4 Räder stromführend, kein Haftreifen
Achsabstand 23mm, 26mm oder 30,4mm
Rad-Durchmesse Mengenrabatt: ab 10 -2%, ab 20 -3%, ab 30 -5%, ab 50 -7%

Short Vario-drive V3, H0, coreless, wh.base adj.

Coreless drive with bogie beam, solid wheels, without fly wheels.
Variable wheelbase: 23.1mm, 26.8mm and 30.5mm variabel. No tools required!
coreless Motor, Voltage 12V=,
gauge H0, 2 powered axles, 4 conducting axles, w/o traction tyres, wheelbase 23mm, 26mm or 30,4mm, wheel diameter 9mm.
Qty.discount: over 10 -2%, over 20 -3%, over 30 -5%, over 50 -7%

ANT-VAR-V3-H0-DG	**€ 73,00**

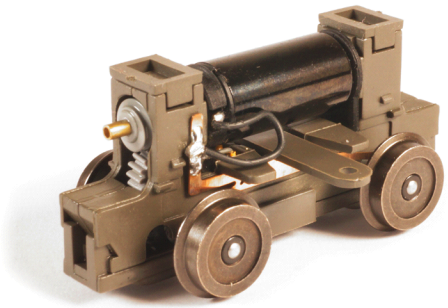

16mm Antriebs-Drehgestell, H0m

Antriebs-DG mit 16mm Achsstand, Spur H0m, 9mm Vollradscheiben. Mengenrabatt: ab 10 -2%, ab 20 -3%, ab 30 -5%, ab 50 -7%

16mm drive bogie, H0m

Drive bogie with 16mm axle base, H0m gauge, 9mm solid wheels.
Qty.discount: over 10 -2%, over 20 -3%, over 30 -5%, over 50 -7%

ETH-ADG-160-H0M	**€ 28,00**

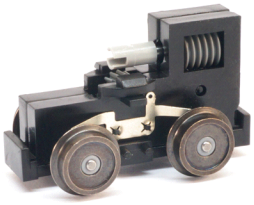

Antriebs-Drehgestelle *Drive Components (H0/H0m)*

19,7mm Antriebs-Drehgestell, H0m

Antriebs-DG mit 19,7mm Achsstand, Spur H0m, 8mm Vollradscheiben. Mengenrabatt: ab 10 -2%, ab 20 -3%, ab 30 -5%, ab 50 -7%

19,7mm drive bogie, H0m

Drive bogie with 19,7mm axle base, H0mgauge, 8mm solid wheels. Qty.discount: over 10 -2%, over 20 -3%, over 30 -5%, over 50 -7%

ETH-ADG-197-H0M	**€ 28,00**

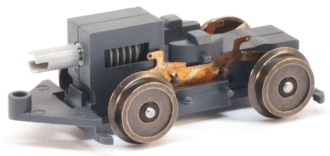

21mm Antriebs-Drehgestell, H0m

Antriebs-DG mit 21mm Achsstand, Spur H0m, 8mm Vollradscheiben. Mengenrabatt: ab 10 -2%, ab 20 -3%, ab 30 -5%, ab 50 -7%

21mm drive bogie, H0m

Drive bogie with 21mm axle base, H0m gauge, 8mm solid wheels. Qty.discount: over 10 -2%, over 20 -3%, over 30 -5%, over 50 -7%

ETH-ADG-210-H0M	**€ 28,00**

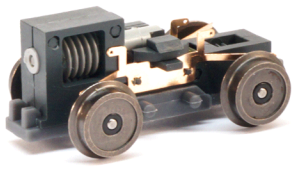

23mm Antriebs-Drehgestell, H0m

Antriebs-DG mit 23mm Achsstand, Spur H0m, 9mm Vollradscheiben. Mengenrabatt: ab 10 -2%, ab 20 -3%, ab 30 -5%, ab 50 -7%

23mm drive bogie, H0m

Drive bogie with 23mm axle base, H0m gauge, 9mm solid wheels. Qty.discount: over 10 -2%, over 20 -3%, over 30 -5%, over 50 -7%

ETH-ADG-230-H0M	**€ 28,00**

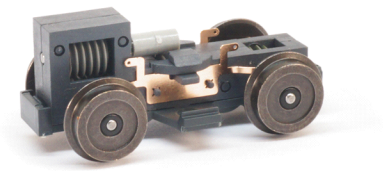

24mm Antriebs-Drehgestell, H0m

Antriebs-DG mit 24mm Achsstand, Spur H0m, 10mm Vollradscheiben. Mengenrabatt: ab 10 -2%, ab 20 -3%, ab 30 -5%, ab 50 -7%

24mm drive bogie, H0m

Drive bogie with 24mm axle base, H0m gauge, 10mm solid wheels. Qty.discount: over 10 -2%, over 20 -3%, over 30 -5%, over 50 -7%

ETH-ADG-240-H0M	**€ 28,00**

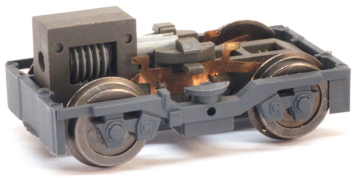

25,3mm Antriebs-Drehgestell, H0m

Antriebs-DG mit 25,3mm Achsstand, Spur H0m, 9mm Vollradscheiben. Mengenrabatt: ab 10 -2%, ab 20 -3%, ab 30 -5%, ab 50 -7%

25,3mm drive bogie, H0m

Drive bogie with 25,3mm axle base, H0m gauge, 9mm solid wheels. Qty.discount: over 10 -2%, over 20 -3%, over 30 -5%, over 50 -7%

ETH-ADG-253-H0M	**€ 28,00**

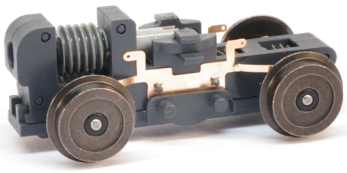

Antriebs-Drehgestelle *Drive Components (H0/H0m)*

28,7mm Antriebs-Drehgestell, H0m

Antriebs-DG mit 28,7mm Achsstand, Spur H0m, 10mm Vollradscheiben. Mengenrabatt: ab 10 -2%, ab 20 -3%, ab 30 -5%, ab 50 -7%

28,7mm drive bogie, H0m

Drive bogie with 28,7mm axle base, H0m gauge, 10mm solid wheels. Qty.discount: over 10 -2%, over 20 -3%, over 30 -5%, over 50 -7%

ETH-ADG-287-H0M	**€ 28,00**

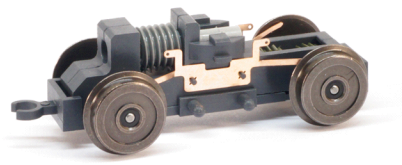

Drehgestellantrieb für H0m mit H0-Blenden

Der Antriebsatz enthält ein angetriebenes und ein Mitläufer-Drehgestell mit Drehgestell-Blenden. Motor 12V=, Spur H0, 2 Achsen angetrieben, 4 Räder stromführend, kein Haftreifen, Achsabstand 27, Rad-Durchmesser 9 mm. Mengenrabatt: ab 10 -2%, ab 20 -3%, ab 30 -5%, ab 50 -7%

Bogie Drive for H0m, with H0 cover for bogies

The motorchassis contains one bogie with motor and one without motor. Complete with bogie cover.
Voltage 12V=, variable gauge, 2 powered axles, 4 conducting axles, w/o traction tyres, wheelbase 27, wheel diameter 9mm. Qty.discount: over 10 -2%, over 20 -3%, over 30 -5%, over 50 -7%

ANT-27-H0M	**€ 85,00**

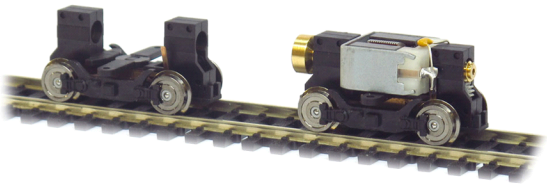

Varioantrieb H0m Teilesatz

Teilesatz mit Vollrad, Achsabstand 23mm, 26mm oder 30,4mm variabel.
Motor 12V=, Spur H0m, 2 Achsen angetrieben, 4 Räder stromführend,
kein Haftreifen, Achsabstand 23mm, 26mm oder 30,4mm , Rad-Durchmesser 9mm.
Der Achsabstand kann einfach geändert werden! Mengenrabatt: ab 10 -3%, ab 20 -5%, ab 30 -7%, ab 50 -10%, ab 100 -15%

Vario-drive H0 kit

Kit with solid wheels, wheelbase adjustable to 23mm, 26mm or 30,4mm
Variable wheelbase. No tools required!
Voltage 12V=, gauge H0m, 2 powered axles, 4 conducting axles, w/o traction tyres, wheelbase 23mm, 26mm or 30,4mm , wheel diameter 9mm. Qty.discount: over 10 -3%, over 20 -5%, over 30 -7%, over 50 -10%, over 100 -15%

ANT-VAR-H0M-BS	**€ 41,00**

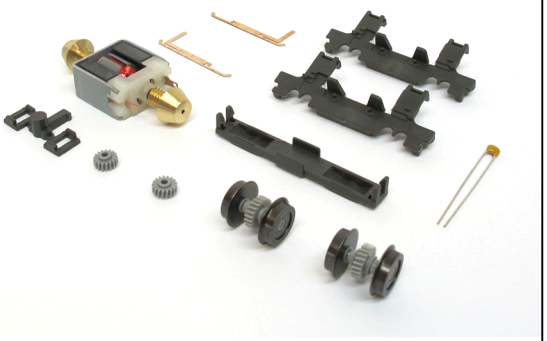

Antriebs-Drehgestelle *Drive Components (H0/H0m)*

Varioantrieb H0m DG, Vollrad, var. Achsstand

Varioantrieb mit Drehgestellbalken.
Der Achsabstand kann einfach geändert werden! Motor 12V=, Spur H0m, 2 Achsen angetrieben, 4 Räder stromführend, kein Haftreifen, Achsabstand 23mm, 26mm oder 30,4mm, Rad-Durchmesser 9mm. Mengenrabatt: ab 10 -2%, ab 20 -3%, ab 30 -5%, ab 50 -7%

Vario- drive H0m, solid wh., bogie beam, w.b.,adj.

Drive with solid wheels and bogie beam.
Variable wheelbase. No tools required!
Voltage 12V=, gauge H0m, 2 powered axles, 4 conducting axles, w/o traction tyres, wheelbase 23mm, 26mm or 30,4mm , wheel diameter 9mm. Qty.discount: over 10 -2%, over 20 -3%, over 30 -5%, over 50 -7%

ANT-VAR-H0M-DG	**€ 50,00**

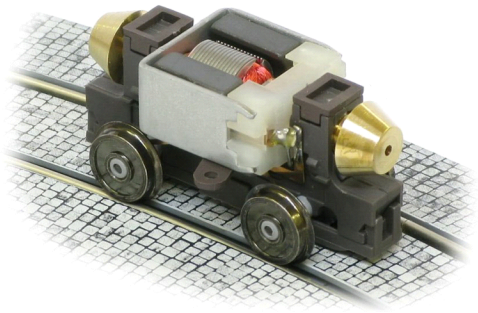

Kurzer "Vario" V3, H0m, GA-Motor, DG, var. Achsst.

Varioantrieb mit Drehgestellbalken und Glockenankermotor, ohne Schwungmassen. Der Achsabstand kann einfach geändert werden! Motor 12V=, Spur H0m
2 Achsen angetrieben, 4 Räder stromführend, kein Haftreifen
Achsabstand 23mm, 26mm oder 30,4mm
Rad-Durchmess Mengenrabatt: ab 10 -2%, ab 20 -3%, ab 30 -5%, ab 50 -7%

Short Vario-drive V3, H0m, coreless, wh.base adj.

Coreless drive with bogie beam, solid wheels, without fly wheels.
Variable wheelbase: 23.1mm, 26.8mm and 30.5mm variabel. No tools required!
coreless Motor, Voltage 12V=,
gauge H0m, 2 powered axles, 4 conducting axles, w/o traction tyres, wheelbase 23mm, 26mm or 30,4mm, wheel diameter 9mm. Qty.discount: over 10 -2%, over 20 -3%, over 30 -5%, over 50 -7%

ANT-VAR-V3-H0M-DG	**€ 73,00**

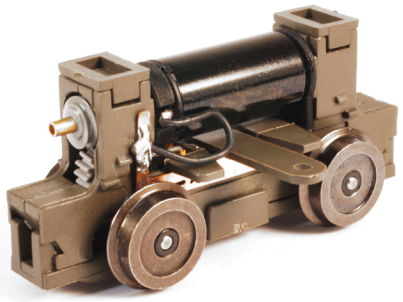

11mm Antriebs-Drehgestell, H0e/N

Antriebs-DG mit 11,2mm Achsstand, Spur H0e/N, 5,5mm Vollradscheiben. Mengenrabatt: ab 10 -2%, ab 20 -3%, ab 30 -5%, ab 50 -7%

11mm drive bogie, H0e/N

Drive bogie with 11,2mm axle base, H0e/N gauge, 5,5mm solid wheels. Qty.discount: over 10 -2%, over 20 -3%, over 30 -5%, over 50 -7%

ETH-ADG-112-H0E	**€ 28,00**

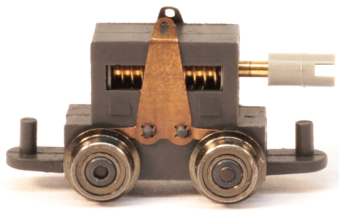

16mm Antriebs-Drehgestell, H0e

Antriebs-DG mit 16mm Achsstand, Spur H0e, (nur) 8mm Vollradscheiben. Mengenrabatt: ab 10 -2%, ab 20 -3%, ab 30 -5%, ab 50 -7%

16mm drive bogie, H0e

Drive bogie with 16mm axle base, H0m gauge, (only) 8mm solid wheels. Qty.discount: over 10 -2%, over 20 -3%, over 30 -5%, over 50 -7%

ETH-ADG-160-H0E	**€ 28,00**

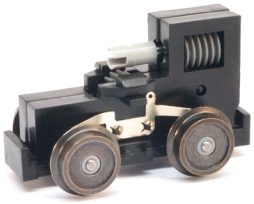

Antriebs-Drehgestelle *Drive Components (H0/H0m)*

21mm Antriebs-Drehgestell, H0e

Antriebs-DG mit 21mm Achsstand, Spur H0e, 8mm Vollradscheiben. Mengenrabatt: ab 10 -2%, ab 20 -3%, ab 30 -5%, ab 50 -7%

21mm drive bogie, H0e

Drive bogie with 21mm axle base, H0e gauge, 8mm solid wheels. Qty.discount: over 10 -2%, over 20 -3%, over 30 -5%, over 50 -7%

ETH-ADG-210-H0E	**€ 32,00**

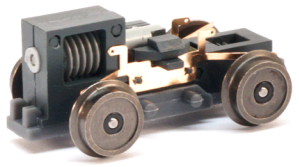

23mm Antriebs-Drehgestell, H0e

Antriebs-DG mit 23mm Achsstand, Spur H0e, 9mm Vollradscheiben. Mengenrabatt: ab 10 -2%, ab 20 -3%, ab 30 -5%, ab 50 -7%

23mm drive bogie, H0e

Drive bogie with 23mm axle base, H0e gauge, 9mm solid wheels. Qty.discount: over 10 -2%, over 20 -3%, over 30 -5%, over 50 -7%

ETH-ADG-230-H0E	**€ 32,00**

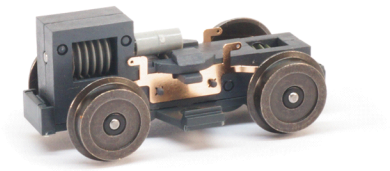

24mm Antriebs-Drehgestell, H0e

Antriebs-DG mit 24mm Achsstand, Spur H0e, 10mm Vollradscheiben. Mengenrabatt: ab 10 -2%, ab 20 -3%, ab 30 -5%, ab 50 -7%

24mm drive bogie, H0e

Drive bogie with 24mm axle base, H0e gauge, 10mm solid wheels. Qty.discount: over 10 -2%, over 20 -3%, over 30 -5%, over 50 -7%

ETH-ADG-240-H0E	**€ 32,00**

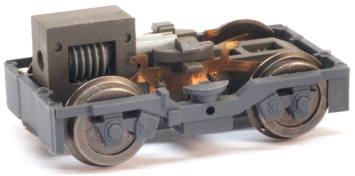

25,3mm Antriebs-Drehgestell, H0e

Antriebs-DG mit 25,3mm Achsstand, Spur H0e, 9mm Vollradscheiben. Mengenrabatt: ab 10 -2%, ab 20 -3%, ab 30 -5%, ab 50 -7%

25,3mm drive bogie, H0e

Drive bogie with 25,3mm axle base, H0e gauge, 9mm solid wheels. Qty.discount: over 10 -2%, over 20 -3%, over 30 -5%, over 50 -7%

ETH-ADG-253-H0E	**€ 32,00**

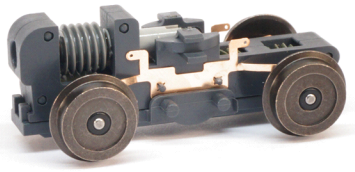

H0e Antriebs-Drehgestell 5090

H0e Antriebs-Drehgestell komplett für 5090 Modelle, Rad-DM 8mm, Achsabstand 21mm. Mengenrabatt: ab 10 -3%, ab 20 -5%, ab 30 -7%, ab 50 -10%, ab 100 -15%

H0e Bogie with gearbox for 5090

H0e Bogie with gearbox for locos of the 5090 Series, wheel diam. 8mm, wheel base 21mm. Qty.discount: over 10 -3%, over 20 -5%, over 30 -7%, over 50 -10%, over 100 -15%

ETH-ADG-90	**€ 29,00**

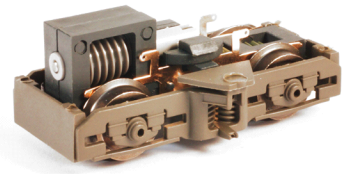

Antriebs-Drehgestelle *Drive Components (H0/H0m)*

H0e Antriebs-Drehgestell 2093 Vollrad

H0e Antriebs-Drehgestell komplett für 2093 Vollrad Modelle, Rad-DM 9mm, Achsabstand 21mm. Mengenrabatt: ab 10 -3%, ab 20 -5%, ab 30 -7%, ab 50 -10%, ab 100 -15%

H0e Bogie with gearbox for 2093 solid wheels

H0e Bogie with gearbox for locos of the 2093 solid wheels series, wheel diam. 9mm, wheel base 21mm. Qty.discount: over 10 -3%, over 20 -5%, over 30 -7%, over 50 -10%, over 100 -15%

ETH-ADG-93-VR	**€ 29,00**

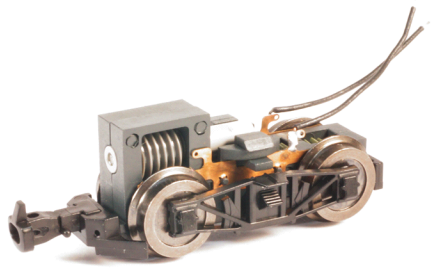

H0e Antriebs-Drehgestell 2095

H0e Antriebs-Drehgestell komplett für 2095er Modelle, Rad-DM 10mm, Achsabstand 21mm. Mengenrabatt: ab 10 -3%, ab 20 -5%, ab 30 -7%, ab 50 -10%, ab 100 -15%

H0e Bogie with gearbox for 2095

H0e Bogie with gearbox for locos of the 2095 Series, wheel diam. 10mm, wheel base 21mm. Qty.discount: over 10 -3%, over 20 -5%, over 30 -7%, over 50 -10%, over 100 -15%

ETH-ADG-95	**€ 39,00**

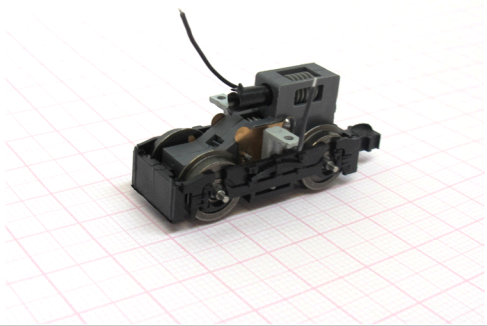

H0e Antriebs-Drehgestell HTP

H0e Antriebs-Drehgestell komplett für Himmelstreppe HTP Modelle, Rad-DM 9mm, Achsabstand 25,3mm. Mengenrabatt: ab 10 -3%, ab 20 -5%, ab 30 -7%, ab 50 -10%, ab 100 -15%

H0e Bogie with gearbox for HTP

H0e Bogie with gearbox for locos of the Himmelstreppe HTP Series, wheel diam. 9mm, wheel base 25.3mm. Qty.discount: over 10 -3%, over 20 -5%, over 30 -7%, over 50 -10%, over 100 -15%

ETH-ADG-HT	**€ 29,00**

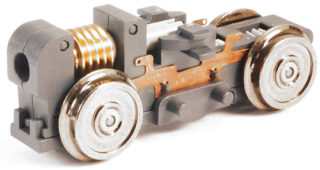

H0e Antriebs-Drehgestell VL12-16

H0e Antriebs-Drehgestell komplett für VL12-16 Modelle, Rad-DM 9,5mm, Achsabstand 24,1mm. Mengenrabatt: ab 10 -3%, ab 20 -5%, ab 30 -7%, ab 50 -10%, ab 100 -15%

H0e Bogie with gearbox for VL12-16

H0e Bogie with gearbox for locos of the VL12-16 Series, wheel diam. 9.4mm, wheel base 24.1mm. Qty.discount: over 10 -3%, over 20 -5%, over 30 -7%, over 50 -10%, over 100 -15%

ETH-ADG-VL	**€ 29,00**

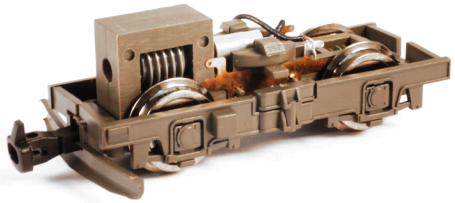

Antriebs-Drehgestelle *Drive Components (H0/H0m)*

Varioantrieb H0e Teilesatz

Teilesatz mit Vollrad, Achsabstand 23mm, 26mm oder 30,4mm variabel
Motor 12V=, Spur H0e, 2 Achsen angetrieben, 4 Räder stromführend
kein Haftreifen, Achsabstand 23mm, 26mm oder 30,4mm , Rad-Durchmesser 9mm.
Der Achsabstand kann einfach geändert werden! Mengenrabatt: ab 10 -3%, ab 20 -5%, ab 30 -7%, ab 50 -10%, ab 100 -15%

Vario-drive H0e kit

Kit with solid wheels, wheelbase adjustable to 23mm, 26mm or 30,4mm
Variable wheelbase. No tools required!
Voltage 12V=, gauge H0e, 2 powered axles, 4 conducting axles, w/o traction tyres, wheelbase 23mm, 26mm
or 30,4mm , wheel diameter 9mm.
The center distance can easily be changed! Qty.discount: over 10 -3%, over 20 -5%, over 30 -7%, over 50 -10%, over 100 -15%

ANT-VAR-H0E-BS	**€ 41,00**

Varioantrieb H0e Drehgestell, Vollrad, var. Achsstand

Varioantrieb mit Drehgestellbalken.
Der Achsabstand kann einfach geändert werden! Motor 12V=, Spur H0e, 2 Achsen angetrieben, 4 Räder stromführend, kein Haftreifen, Achsabstand 23mm, 26mm
oder 30,4mm , Rad-Durchmesser 9mm. Mengenrabatt: ab 10 -2%, ab 20 -3%, ab 30 -5%, ab 50 -7%

Vario-drive H0e, solid wheels, bogie b., wh.base adj.

Drive with solid wheels and bogie beam.
Variable wheelbase. No tools required!
Voltage 12V=, gauge H0e, 2 powered axles, 4 conducting axles, w/o traction tyres, wheelbase 23mm, 26mm
or 30,4mm , wheel diameter 9mm. Qty.discount: over 10 -2%, over 20 -3%, over 30 -5%, over 50 -7%

ANT-VAR-H0E-DG	**€ 50,00**

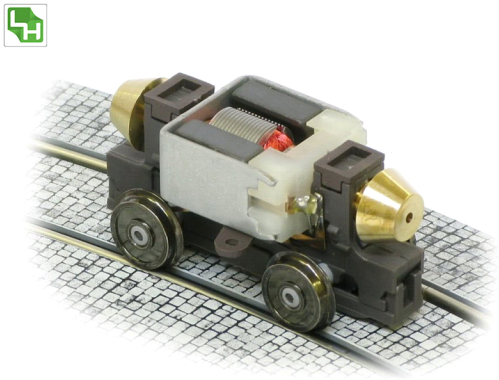

Kurzer "Vario" V3, H0e, VR, DG, GA-Motor, var. ASt.

Varioantrieb mit Drehgestellbalken und Glockenankermotor, ohne Schwungmassen. Der Achsabstand kann einfach geändert werden!
Motor 12V=, Spur H0e
2 Achsen angetrieben, 4 Räder stromführend, kein Haftreifen
Achsabstand 23mm, 26mm oder 30,4mm
Rad-Durchmess Mengenrabatt: ab 10 -2%, ab 20 -3%, ab 30 -5%, ab 50 -7%

Short Vario-drive V3, H0e, coreless, wh.base adj.

Coreless drive with bogie beam, solid wheels, without fly wheels.
Variable wheelbase: 23.1mm, 26.8mm and 30.5mm variabel. No tools required!
coreless Motor, Voltage 12V=,
gauge H0e, 2 powered axles, 4 conducting axles, w/o traction tyres, wheelbase 23mm, 26mm or 30,4mm, wheel diameter 9mm.
Qty.discount: over 10 -2%, over 20 -3%, over 30 -5%, over 50 -7%

ANT-VAR-V3-H0E-DG	**€ 73,00**

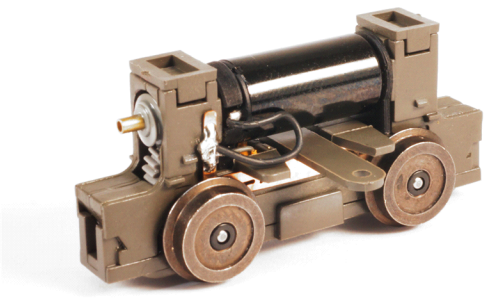

Mitlauf-Drehgestelle / *Bogies*

Mitlaufdrehgestell "Vario", H0, DG, var. Achsst.

Mitlaufdrehgestell "Vario" mit Vollrad und Drehgestellbalken. Der Achsabstand kann einfach geändert werden!
Spur H0, 4 Räder stromführend, Achsabstand 23mm, 26mm oder 30,4mm,
Rad-Durchmesser 9mm. Mengenrabatt: ab 10 -2%, ab 20 -3%, ab 30 -5%, ab 50 -7%

Carrying Bogie "Vario", H0, bogie beam, wh.base adj.

Carrying Bogie with solid wheels and bogie beam. Variable wheelbase. No tools required!
Gauge H0, 4 conducting axles, wheelbase 23mm, 26mm or 30,4mm, wheel diameter 9mm. Qty.discount: over 10 -2%, over 20 -3%, over 30 -5%, over 50 -7%

MDG-VAR-H0-DG	**€ 22,00**

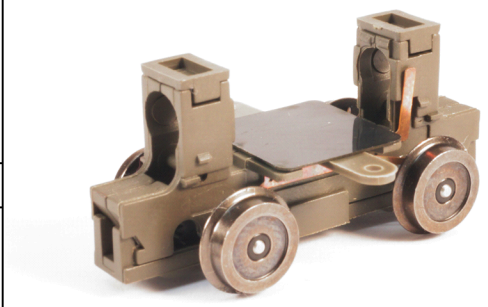

Drehgestellblenden Type "DÜWAG", 1 Paar

Ein Paar Drehgestell-Blenden zum Austauschen, einfache Steckmontage, Farbe kann abweichen, passend zu allen LH-Drehgestellen mit 21 mm Achsabstand Mengenrabatt: ab 10 -3%, ab 20 -5%, ab 30 -7%, ab 50 -10%, ab 100 -15%

Bogie covers type "DÜWAG" , 1 pair

A pair of bogie panels for replacement, easy plug-in installation, color may vary, suitable for all LH bogies with 21 mm wheelbase Qty.discount: over 10 -3%, over 20 -5%, over 30 -7%, over 50 -10%, over 100 -15%

ETH-DGB-1	**€ 3,00**

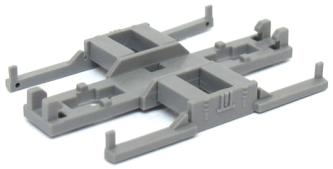

Drehgestellblenden Type "Bielefeld", 1 Paar

Ein Paar Drehgestellblenden zum Austauschen, einfache Steckmontage, Farbe kann abweichen, passend zu allen LH-Drehgestellen mit 21 mm Achsabstand Mengenrabatt: ab 5 -2%, ab 10 -5%, ab 20 -10%, ab 30 -15%, ab 50 -20%

Bogie Covers type "Bielefeld" , 1 pair

A pair of bogie panels for replacement, easy plug-in installation, color may vary, suitable for all LH bogies with 21 mm wheelbase Qty.discount: over 5 – 2%, over 10 -5%, over 20 -10%, over 30 -15%, over 50 -20%

ETH-DGB-2	**€ 3,00**

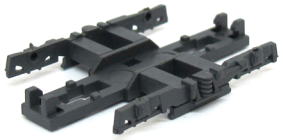

Drehgestellblenden Type "Wien E1", 1 Paar

Ein Paar Drehgestellblenden zum Austauschen, einfache Steckmontage, Farbe kann abweichen, passend zu allen LH-Drehgestellen mit 21 mm Achsabstand Mengenrabatt: ab 5 -2%, ab 10 -5%, ab 20 -10%, ab 30 -15%, ab 50 -20%

Bogie Covers type "Vienna E1" , 1 pair

A pair of bogie panels for replacement, easy plug-in installation, color may vary, suitable for all LH bogies with 21 mm wheelbase Qty.discount: over 5 – 2%, over 10 -5%, over 20 -10%, over 30 -15%, over 50 -20%

ETH-DGB-3	**€ 3,00**

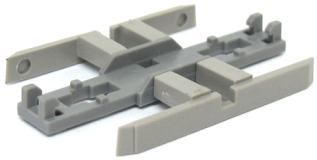

Mitlauf-Drehgestelle / *Bogies*

Drehgestellblenden Type "K5000", 1 Paar

Ein Paar Drehgestellblenden zum Austauschen, einfache Steckmontage, Farbe kann abweichen, passend zu allen LH-Drehgestellen mit 21 mm Achsabstand Mengenrabatt: ab 5 -2%, ab 10 -5%, ab 20 -10%, ab 30 -15%, ab 50 -20%

Bogie Covers type "K5000" , 1 pair

A pair of bogie panels for replacement, easy plug-in installation, color may vary, suitable for all LH bogies with 21 mm wheelbase Qty.discount: over 5 – 2%, over 10 -5%, over 20 -10%, over 30 -15%, over 50 -20%

ETH-DGB-4	**€ 3,00**

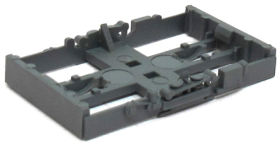

Drehgestellblenden "SSB", H0 ,1 Paar

Drehgestellblenden "SSB" (Satz) H0
Ein Paar Drehgestellblenden zum Austauschen, einfache Steckmontage, Farbe kann abweichen, passend zu allen LH-Drehgestellen mit 23 mm Achsabstand Mengenrabatt: ab 5 -2%, ab 10 -5%, ab 20 -10%, ab 30 -15%, ab 50 -20%

Bogie Covers type "SSB" , H0 , 1 pair

A pair of bogie panels for replacement, easy plug-in installation, color may vary, suitable for all LH bogies with 23 mm wheelbase Qty.discount: over 5 – 2%, over 10 -5%, over 20 -10%, over 30 -15%, over 50 -20%

ETH-DGB-5	**€ 3,00**

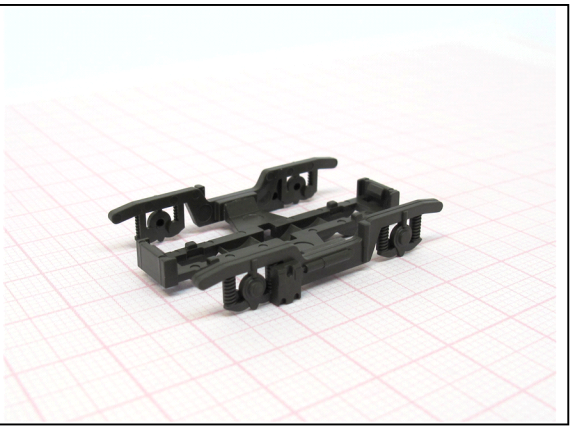

Drehgestellblenden "Hamburg", 1 Satz

Ein Paar Drehgestellblenden zum Austauschen, einfache Steckmontage, Farbe kann abweichen, passend zu allen LH-Drehgestellen mit 24 mm Achsabstand Mengenrabatt: ab 5 -2%, ab 10 -5%, ab 20 -10%, ab 30 -15%, ab 50 -20%

Bogie Covers type "SBB" , 1 pair

A pair of bogie panels for replacement, easy plug-in installation, color may vary, suitable for all LH bogies with 24 mm wheelbase Qty.discount: over 5 – 2%, over 10 -5%, over 20 -10%, over 30 -15%, over 50 -20%

ETH-DGB-7	**€ 3,00**

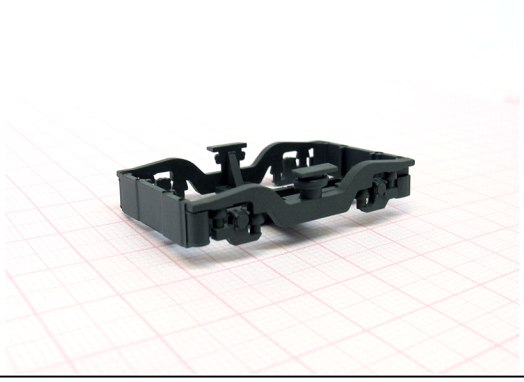

16mm Mitlauf-Drehgestell, H0

Mitlauf-DG mit 16mm Achsstand, Spur H0, 9mm Vollradscheiben. Mengenrabatt: ab 10 -2%, ab 20 -3%, ab 30 -5%, ab 50 -7%

16mm Bogie, H0

Bogie with 16mm axle base, H0 gauge, 9mm solid wheels. Qty.discount: over 10 -2%, over 20 -3%, over 30 -5%, over 50 -7%

ETH-MDG-160-H0	**€ 14,00**

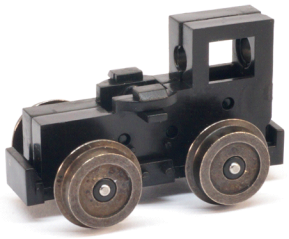

Mitlauf-Drehgestelle / *Bogies*

19,7mm Mitlauf-Drehgestell, H0

Mitlauf-DG mit 19,7mm Achsstand, Spur H0, 8mm Vollradscheiben.
Mengenrabatt: ab 10 -2%, ab 20 -3%, ab 30 -5%, ab 50 -7%

19,7mm Bogie, H0

Bogie with 19,7mm axle base, H0 gauge, 8mm solid wheels.
Qty.discount: over 10 -2%, over 20 -3%, over 30 -5%, over 50 -7%

ETH-MDG-197-H0	**€ 14,00**

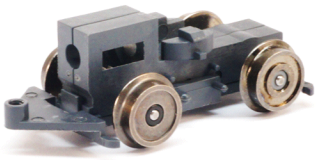

21mm Mitlauf-Drehgestell, H0

Mitlauf-DG mit 21mm Achsstand, Spur H0, 8mm Vollradscheiben.
Mengenrabatt: ab 10 -2%, ab 20 -3%, ab 30 -5%, ab 50 -7%

21mm Bogie, H0

Bogie with 21mm axle base, H0 gauge, 8mm solid wheels.
Qty.discount: over 10 -2%, over 20 -3%, over 30 -5%, over 50 -7%

ETH-MDG-210-H0	**€ 14,00**

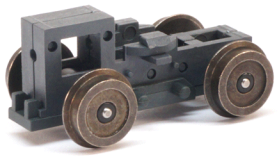

23mm Mitlauf-Drehgestell, H0

Mitlauf-DG mit 23mm Achsstand, Spur H0, 9mm Vollradscheiben.
Mengenrabatt: ab 10 -2%, ab 20 -3%, ab 30 -5%, ab 50 -7%

23mm Bogie, H0

Bogie with 23mm axle base, H0 gauge, 9mm solid wheels.
Qty.discount: over 10 -2%, over 20 -3%, over 30 -5%, over 50 -7%

ETH-MDG-230-H0	**€ 14,00**

24mm Mitlauf-Drehgestell, H0

Mitlauf-DG mit 24mm Achsstand, Spur H0, 10mm Vollradscheiben.
Mengenrabatt: ab 10 -2%, ab 20 -3%, ab 30 -5%, ab 50 -7%

24mm Bogie, H0

Bogie with 24mm axle base, H0 gauge, 10mm solid wheels.
Qty.discount: over 10 -2%, over 20 -3%, over 30 -5%, over 50 -7%

ETH-MDG-240-H0	**€ 14,00**

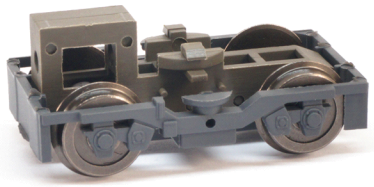

25,3 mm Mitlauf-Drehgestell, H0

Mitlauf-DG mit 25,3mm Achsstand, Spur H0, 9mm Vollradscheiben.
Mengenrabatt: ab 10 -2%, ab 20 -3%, ab 30 -5%, ab 50 -7%

25,3mm Bogie, H0

Bogie with 25,3mm axle base, H0 gauge, 9mm solid wheels.
Qty.discount: over 10 -2%, over 20 -3%, over 30 -5%, over 50 -7%

ETH-MDG-253-H0	**€ 14,00**

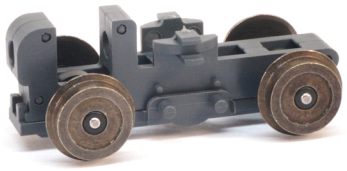

Mitlauf-Drehgestelle / *Bogies*

28,7 mm Mitlauf-Drehgestell, H0

Mitlauf-DG mit 29,7mm Achsstand, Spur H0, 10mm Vollradscheiben. Mengenrabatt: ab 10 -2%, ab 20 -3%, ab 30 -5%, ab 50 -7%

28,7mm Bogie, H0

Bogie with 28,7mm axle base, H0 gauge, 10mm solid wheels. Qty.discount: over 10 -2%, over 20 -3%, over 30 -5%, over 50 -7%

ETH-MDG-287-H0	**€ 14,00**

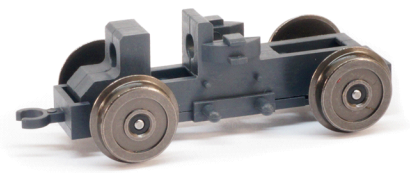

Einfaches Mitlauf-Drehgestell

Mitlauf-Drehgestell OHNE Deckel/Blenden 21 mm, mit 8 / 9 / 10 mm Vollradscheiben, in den Spurweiten H0 / H0m / H0e, OHNE Kontakte. Bitte geben Sie Ihre Variante bei der Bestellung an! Mengenrabatt: ab 10 -2%, ab 20 -3%, ab 30 -5%, ab 50 -7%

Simple bogie w/o gears, with axles

Simple bogie WITHOUT covers, with 21 mm wheel base, with 8 / 9 / 10 mm solid wheels, in gauges H0 / H0m / H0e, WITHOUT brass contacts. Please specify your variant with your order! Qty.discount: over 10 -2%, over 20 -3%, over 30 -5%, over 50 -7%

ETH-MDG-E	**€ 13,00**

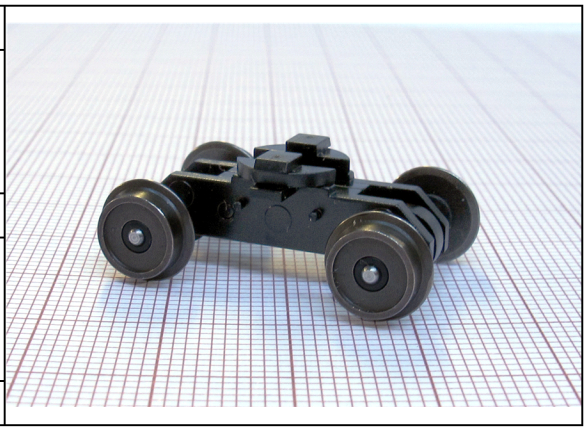

Einfaches Mitlauf-Drehgestell m. Kontakten

Mitlauf-Drehgestell OHNE Deckel/Blenden 21 mm, mit 8 / 9 / 10 mm Vollradscheiben, in den Spurweiten H0 / H0m / H0e, MIT Kontakten. Bitte geben Sie Ihre Variante bei der Bestellung an! Mengenrabatt: ab 10 -3%, ab 20 -5%, ab 30 -7%, ab 50 -10%, ab 100 -15%

Simple bogie with axles and brass contacts

Simple bogie WITHOUT covers, with 21 mm wheel base, with 8 / 9 / 10 mm solid wheels, in gauges H0 / H0m / H0e, WITH brass contacts. Please specify your variant with your order! Qty.discount: over 10 -3%, over 20 -5%, over 30 -7%, over 50 -10%, over 100 -15%

ETH-MDG-EK	**€ 14,00**

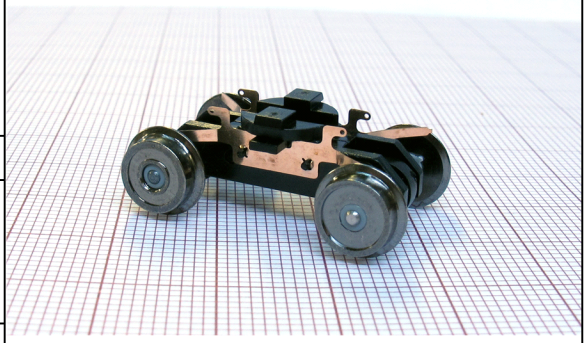

16mm komplettes Mitlauf-DG, H0

Mitlauf-DG mit 16mm Achsstand, Spur H0, 9mm Vollradscheiben, komplett mit Kontakten. Mengenrabatt: ab 10 -2%, ab 20 -3%, ab 30 -5%, ab 50 -7%

16mm Complete bogie, H0

Complete bogie with 16mm axle base, H0 gauge, 9mm solid wheels, complete with brass contacts. Qty.discount: over 10 -2%, over 20 -3%, over 30 -5%, over 50 -7%

ETH-MDG-K-160-H0	**€ 17,00**

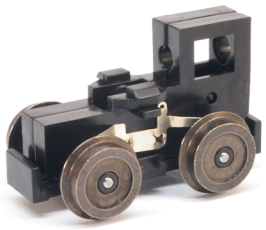

Mitlauf-Drehgestelle / *Bogies*

19,7mm komplettes Mitlauf-DG, H0

Mitlauf-DG mit 19,7mm Achsstand, Spur H0, 8mm Vollradscheiben, komplett mit Kontakten. Mengenrabatt: ab 10 -2%, ab 20 -3%, ab 30 -5%, ab 50 -7%

19,7mm Complete bogie, H0

Complete bogie with 19,7mm axle base, H0 gauge, 8mm solid wheels, complete with brass contacts.

ETH-MDG-K-197-H0	**€ 17,00**

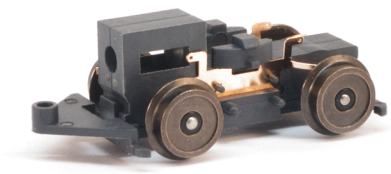

21mm komplettes Mitlauf-DG, H0

Mitlauf-DG mit 21mm Achsstand, Spur H0, 8mm Vollradscheiben, komplett mit Kontakten. Mengenrabatt: ab 10 -2%, ab 20 -3%, ab 30 -5%, ab 50 -7%

19,7mm Complete bogie, H0

Complete bogie with 19,7mm axle base, H0 gauge, 8mm solid wheels, complete with brass contacts.

ETH-MDG-K-210-H0	**€ 17,00**

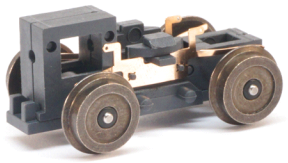

23mm komplettes Mitlauf-DG, H0

Mitlauf-DG mit 23mm Achsstand, Spur H0, 9mm Vollradscheiben, komplett mit Kontakten. Mengenrabatt: ab 10 -2%, ab 20 -3%, ab 30 -5%, ab 50 -7%

19,7mm Complete bogie, H0

Complete bogie with 19,7mm axle base, H0 gauge, 8mm solid wheels, complete with brass contacts.

ETH-MDG-K-230-H0	**€ 17,00**

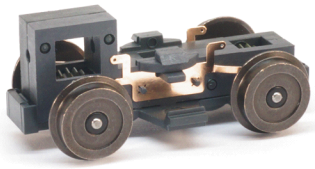

24mm komplettes Mitlauf-DG, H0

Mitlauf-DG mit 24mm Achsstand, Spur H0, 10mm Vollradscheiben, komplett mit Kontakten. Mengenrabatt: ab 10 -2%, ab 20 -3%, ab 30 -5%, ab 50 -7%

19,7mm Complete bogie, H0

Complete bogie with 19,7mm axle base, H0 gauge, 8mm solid wheels, complete with brass contacts.

ETH-MDG-K-240-H0	**€ 17,00**

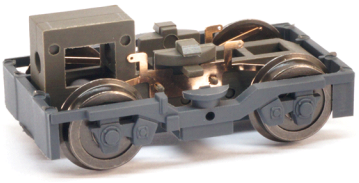

25,3mm komplettes Mitlauf-DG, H0

Mitlauf-DG mit 25,3mm Achsstand, Spur H0, 9mm Vollradscheiben, komplett mit Kontakten. Mengenrabatt: ab 10 -2%, ab 20 -3%, ab 30 -5%, ab 50 -7%

19,7mm Complete bogie, H0

Complete bogie with 19,7mm axle base, H0 gauge, 8mm solid wheels, complete with brass contacts.

ETH-MDG-K-253-H0	**€ 17,00**

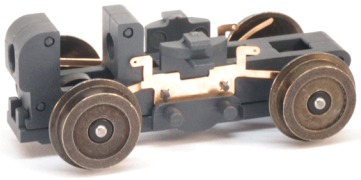

Mitlauf-Drehgestelle / *Bogies*

28,7mm komplettes Mitlauf-DG, H0

Mitlauf-DG mit 28,7mm Achsstand, Spur H0, 10mm Vollradscheiben, komplett mit Kontakten. Mengenrabatt: ab 10 -2%, ab 20 -3%, ab 30 -5%, ab 50 -7%

19,7mm Complete bogie, H0

Complete bogie with 19,7mm axle base, H0 gauge, 8mm solid wheels, complete with brass contacts.

ETH-MDG-K-287-H0	**€ 17,00**

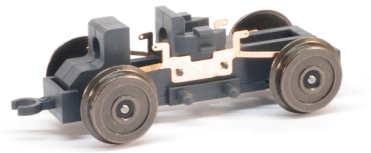

Standard Jakobs-Drehgestell

Achsabstand 21mm, 8 mm Vollradscheiben, Spurweite H0, Blenden für GT6, OHNE Kontakte. Mengenrabatt: ab 10 -3%, ab 20 -7%, ab 30 -10%, ab 50 -15%, ab 100 -20%

Standard middle bogie

Axle spacing 21mm, 8 mm solid wheel discs, track gauge H0, covers for GT6, WITHOUT contacts. Quantity discount: from 10 -3%, from 20 -7%, from 30 -10%, from 50 -15%, from 100 -20%.

ETH-JDG-GT6	**€ 14,00**

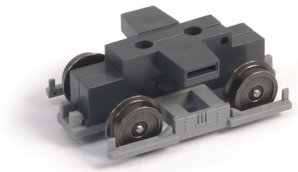

K4000 Jakobs-Drehgestell

Achsabstand 21mm, 8 mm Vollradscheiben, Spurweite H0, ohne Blenden, ohne Kontakte. Mengenrabatt: ab 10 -3%, ab 20 -7%, ab 30 -10%, ab 50 -15%, ab 100 -20%

K4000 middle bogie

Axle spacing 21mm, 8 mm solid wheel discs, track gauge H0, without contacts or covers. Quantity discount: from 10 -3%, from 20 -7%, from 30 -10%, from 50 -15%, from 100 -20%.

ETH-JDG-K40	**€ 14,00**

K5000 Jakobs-Drehgestell

Achsabstand 21mm, 8 mm Vollradscheiben, Spurweite H0, Blenden für K5000, OHNE Kontakte. Mengenrabatt: ab 10 -3%, ab 20 -7%, ab 30 -10%, ab 50 -15%, ab 100 -20%

K5000 middle bogie

Axle spacing 21mm, 8 mm solid wheel discs, track gauge H0, covers for K5000, WITHOUT contacts. Quantity discount: from 10 -3%, from 20 -7%, from 30 -10%, from 50 -15%, from 100 -20%.

ETH-JDG-K50	**€ 14,00**

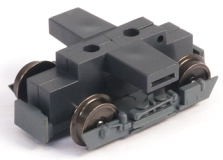

Mitlauf-Drehgestelle / *Bogies*

Mitlaufdrehgestell "Vario", H0m, DG, var. Achsst.

Mitlaufdrehgestell "Vario" mit Vollrad und Drehgestellbalken. Der Achsabstand kann einfach geändert werden!
Spur H0m, 4 Räder stromführend, Achsabstand 23mm, 26mm oder 30,4mm,
Rad-Durchmesser 9mm. Mengenrabatt: ab 10 -2%, ab 20 -3%, ab 30 -5%, ab 50 -7%

C. Bogie "Vario", H0m, bogie beam, wh.base adj.

Carrying Bogie with solid wheels and bogie beam. Variable wheelbase. No tools required!
Gauge H0m, 4 conducting axles, wheelbase 23mm, 26mm or 30,4mm, wheel diameter 9mm. Qty.discount: over 10 -2%, over 20 -3%, over 30 -5%, over 50 -7%

MDG-VAR-H0M-DG	**€ 22,00**

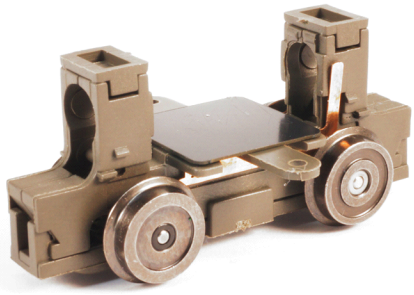

16mm Mitlauf-Drehgestell, H0m

Mitlauf-DG mit 16mm Achsstand, Spur H0m, 9mm Vollradscheiben. Mengenrabatt: ab 10 -2%, ab 20 -3%, ab 30 -5%, ab 50 -7%

16mm Bogie, H0m

Bogie with 16mm axle base, H0m gauge, 9mm solid wheels. Qty.discount: over 10 -2%, over 20 -3%, over 30 -5%, over 50 -7%

ETH-MDG-160-H0M	**€ 14,00**

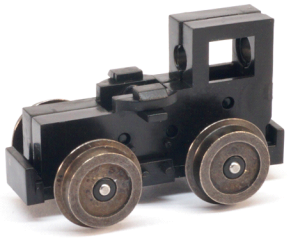

19,7mm Mitlauf-Drehgestell, H0m

Mitlauf-DG mit 19,7mm Achsstand, Spur H0m, 8mm Vollradscheiben. Mengenrabatt: ab 10 -2%, ab 20 -3%, ab 30 -5%, ab 50 -7%

19,7mm Bogie, H0m

Bogie with 19,7mm axle base, H0m gauge, 8mm solid wheels. Qty.discount: over 10 -2%, over 20 -3%, over 30 -5%, over 50 -7%

ETH-MDG-197-H0M	**€ 14,00**

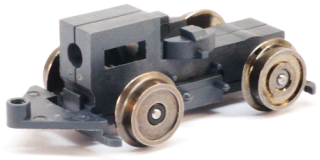

21mm Mitlauf-Drehgestell, H0m

Mitlauf-DG mit 21mm Achsstand, Spur H0m, 8mm Vollradscheiben. Mengenrabatt: ab 10 -2%, ab 20 -3%, ab 30 -5%, ab 50 -7%

21mm Bogie, H0m

Bogie with 21mm axle base, H0m gauge, 8mm solid wheels. Qty.discount: over 10 -2%, over 20 -3%, over 30 -5%, over 50 -7%

ETH-MDG-210-H0M	**€ 14,00**

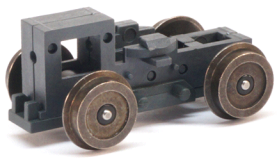

Mitlauf-Drehgestelle / *Bogies*

23mm Mitlauf-Drehgestell, H0m

Mitlauf-DG mit 23mm Achsstand, Spur H0m 9mm Vollradscheiben. Mengenrabatt: ab 10 -2%, ab 20 -3%, ab 30 -5%, ab 50 -7%

23mm Bogie, H0m

Bogie with 23mm axle base, H0m gauge, 9mm solid wheels. Qty.discount: over 10 -2%, over 20 -3%, over 30 -5%, over 50 -7%

ETH-MDG-230-H0M	**€ 14,00**

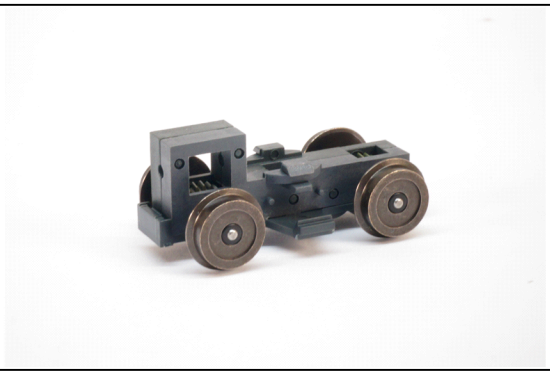

24mm Mitlauf-Drehgestell, H0m

Mitlauf-DG mit 24mm Achsstand, Spur H0m, 10mm Vollradscheiben. Mengenrabatt: ab 10 -2%, ab 20 -3%, ab 30 -5%, ab 50 -7%

24mm Bogie, H0m

Bogie with 24mm axle base, H0m gauge, 10mm solid wheels. Qty.discount: over 10 -2%, over 20 -3%, over 30 -5%, over 50 -7%

ETH-MDG-240-H0M	**€ 14,00**

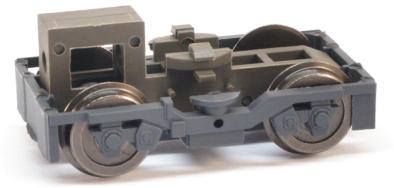

25,3 mm Mitlauf-Drehgestell, H0m

Mitlauf-DG mit 25,3mm Achsstand, Spur H0m, 9mm Vollradscheiben. Mengenrabatt: ab 10 -2%, ab 20 -3%, ab 30 -5%, ab 50 -7%

25,3mm Bogie, H0m

Bogie with 25,3mm axle base, H0m gauge, 9mm solid wheels. Qty.discount: over 10 -2%, over 20 -3%, over 30 -5%, over 50 -7%

ETH-MDG-253-H0M	**€ 14,00**

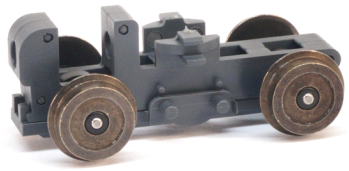

28,7 mm Mitlauf-Drehgestell, H0m

Mitlauf-DG mit 28,7mm Achsstand, Spur H0m, 10mm Vollradscheiben. Mengenrabatt: ab 10 -2%, ab 20 -3%, ab 30 -5%, ab 50 -7%

28,7mm Bogie, H0m

Bogie with 28,7mm axle base, H0m gauge, 10mm solid wheels. Qty.discount: over 10 -2%, over 20 -3%, over 30 -5%, over 50 -7%

ETH-MDG-287-H0M	**€ 14,00**

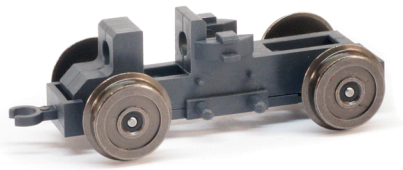

Mitlauf-Drehgestelle / *Bogies*

Einfaches Mitlauf-Drehgestell

Mitlauf-Drehgestell OHNE Deckel/Blenden 21 mm, mit 8 / 9 / 10 mm Vollradscheiben, in den Spurweiten H0 / H0m / H0e, OHNE Kontakte. Bitte geben Sie Ihre Variante bei der Bestellung an! Mengenrabatt: ab 10 -2%, ab 20 -3%, ab 30 -5%, ab 50 -7%

Simple bogie w/o gears, with axles

Simple bogie WITHOUT covers, with 21 mm wheel base, with 8 / 9 / 10 mm solid wheels, in gauges H0 / H0m / H0e, WITHOUT brass contacts. Please specify your variant with your order! Qty.discount: over 10 -2%, over 20 -3%, over 30 -5%, over 50 -7%

ETH-MDG-E	**€ 13,00**

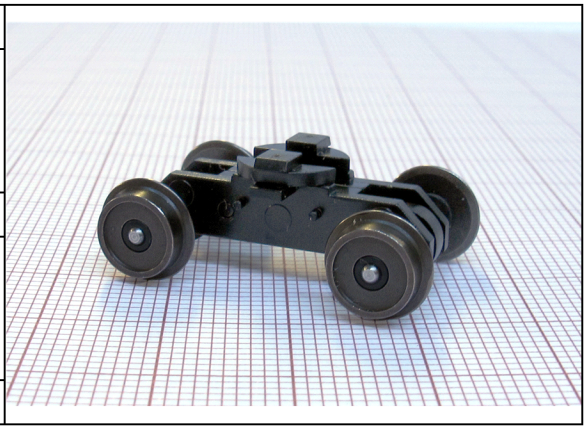

Einfaches Mitlauf-Drehgestell m. Kontakten

Mitlauf-Drehgestell OHNE Deckel/Blenden 21 mm, mit 8 / 9 / 10 mm Vollradscheiben, in den Spurweiten H0 / H0m / H0e, MIT Kontakten. Bitte geben Sie Ihre Variante bei der Bestellung an! Mengenrabatt: ab 10 -3%, ab 20 -5%, ab 30 -7%, ab 50 -10%, ab 100 -15%

Simple bogie with axles and brass contacts

Simple bogie WITHOUT covers, with 21 mm wheel base, with 8 / 9 / 10 mm solid wheels, in gauges H0 / H0m / H0e, WITH brass contacts. Please specify your variant with your order! Qty.discount: over 10 -3%, over 20 -5%, over 30 -7%, over 50 -10%, over 100 -15%

ETH-MDG-EK	**€ 14,00**

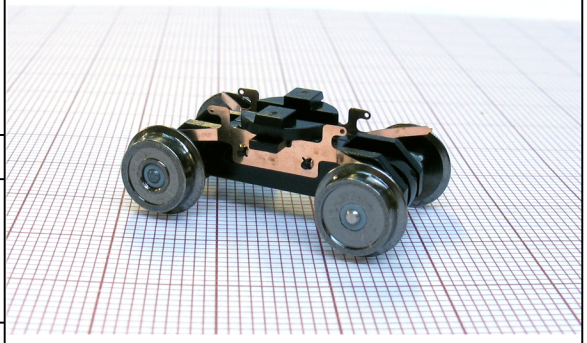

16mm komplettes Mitlauf-DG, H0m

Mitlauf-DG mit 16mm Achsstand, Spur H0m, 9mm Vollradscheiben, komplett mit Kontakten. Mengenrabatt: ab 10 -2%, ab 20 -3%, ab 30 -5%, ab 50 -7%

16mm Complete bogie, H0m

Complete bogie with 16mm axle base, H0m gauge, 9mm solid wheels, complete with brass contacts. Qty.discount: over 10 -2%, over 20 -3%, over 30 -5%, over 50 -7%

ETH-MDG-K-160-H0M	**€ 17,00**

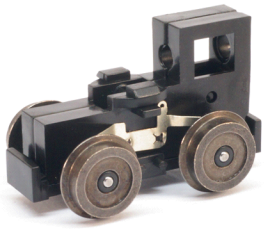

19,7mm komplettes Mitlauf-DG, H0m

Mitlauf-DG mit 19,7mm Achsstand, Spur H0m, 8mm Vollradscheiben, komplett mit Kontakten. Mengenrabatt: ab 10 -2%, ab 20 -3%, ab 30 -5%, ab 50 -7%

19,7mm Complete bogie, H0

Complete bogie with 19,7mm axle base, H0 gauge, 8mm solid wheels, complete with brass contacts.

ETH-MDG-K-197-H0M	**€ 17,00**

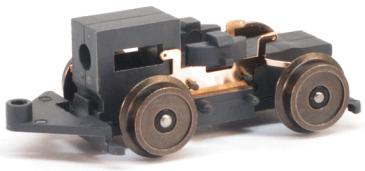

Mitlauf-Drehgestelle / *Bogies*

21mm komplettes Mitlauf-DG, H0m

Mitlauf-DG mit 21mm Achsstand, Spur H0m, 8mm Vollradscheiben, komplett mit Kontakten. Mengenrabatt: ab 10 -2%, ab 20 -3%, ab 30 -5%, ab 50 -7%

19,7mm Complete bogie, H0

Complete bogie with 19,7mm axle base, H0 gauge, 8mm solid wheels, complete with brass contacts.

ETH-MDG-K-210-H0M	**€ 17,00**

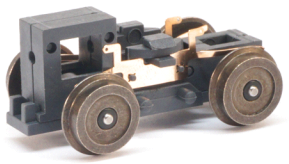

23mm komplettes Mitlauf-DG, H0m

Mitlauf-DG mit 23mm Achsstand, Spur H0m, 9mm Vollradscheiben, komplett mit Kontakten. Mengenrabatt: ab 10 -2%, ab 20 -3%, ab 30 -5%, ab 50 -7%

19,7mm Complete bogie, H0

Complete bogie with 19,7mm axle base, H0 gauge, 8mm solid wheels, complete with brass contacts.

ETH-MDG-K-230-H0M	**€ 17,00**

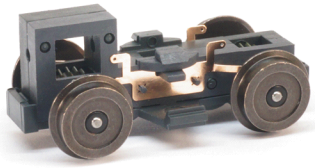

24mm komplettes Mitlauf-DG, H0m

Mitlauf-DG mit 24mm Achsstand, Spur H0m, 10mm Vollradscheiben, komplett mit Kontakten. Mengenrabatt: ab 10 -2%, ab 20 -3%, ab 30 -5%, ab 50 -7%

19,7mm Complete bogie, H0

Complete bogie with 19,7mm axle base, H0 gauge, 8mm solid wheels, complete with brass contacts.

ETH-MDG-K-240-H0M	**€ 17,00**

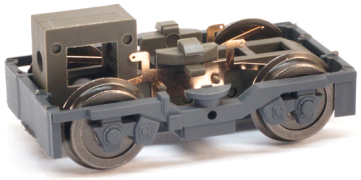

25,3mm komplettes Mitlauf-DG, H0m

Mitlauf-DG mit 25,3mm Achsstand, Spur H0m, 9mm Vollradscheiben, komplett mit Kontakten. Mengenrabatt: ab 10 -2%, ab 20 -3%, ab 30 -5%, ab 50 -7%

19,7mm Complete bogie, H0

Complete bogie with 19,7mm axle base, H0 gauge, 8mm solid wheels, complete with brass contacts.

ETH-MDG-K-253-H0M	**€ 17,00**

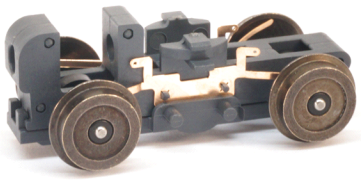

28,7mm komplettes Mitlauf-DG, H0m

Mitlauf-DG mit 28,7mm Achsstand, Spur H0m, 10mm Vollradscheiben, komplett mit Kontakten. Mengenrabatt: ab 10 -2%, ab 20 -3%, ab 30 -5%, ab 50 -7%

19,7mm Complete bogie, H0

Complete bogie with 19,7mm axle base, H0 gauge, 8mm solid wheels, complete with brass contacts.

ETH-MDG-K-287-H0M	**€ 17,00**

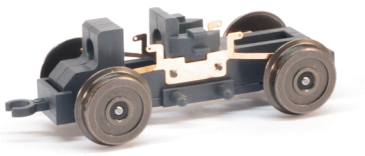

Mitlauf-Drehgestelle / *Bogies*

Mitlaufdrehgestell "Vario", H0e, DG, var. Achsstand

Mitlaufdrehgestell "Vario" mit Vollrad und Drehgestellbalken. Der Achsabstand kann einfach geändert werden!
Spur H0e, 4 Räder stromführend, Achsabstand 23mm, 26mm oder 30,4mm,
Rad-Durchmesser 9mm. Mengenrabatt: ab 10 -2%, ab 20 -3%, ab 30 -5%, ab 50 -7%

Carrying Bogie "Vario", H0e, bogie beam, wh.base adj.

Carrying Bogie with solid wheels and bogie beam. Variable wheelbase. No tools required!
Gauge H0e, 4 conducting axles, wheelbase 23mm, 26mm or 30,4mm, wheel diameter 9mm. Qty.discount: over 10 -2%, over 20 -3%, over 30 -5%, over 50 -7%

MDG-VAR-H0E-DG	**€ 22,00**

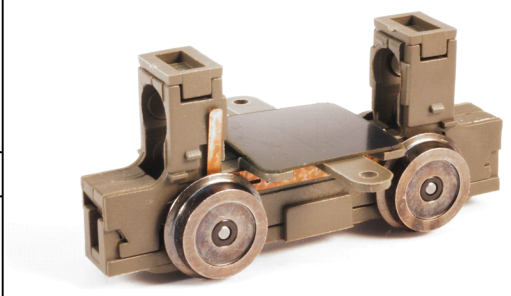

Drehgestell "1912" (Paar) H0e

Packung mit 2 kompl. Drehgestellen, Drehgestell Type "1912", H0e Radsatz, Rad-DM 7,2 mm, Kupplung Type Roco, Kupplungs-bügel. Mengenrabatt: ab 10 -3%, ab 20 -5%, ab 30 -7%, ab 50 -10%, ab 100 -15%

Complete Bogie"1912" (pair) H0e

Pack of 2 compl. Bogies, bogie type "1912", H0e wheelset, wheel DM 7.2 mm, coupling type Roco, coupling bracket. Qty.discount: over 10 -3%, over 20 -5%, over 30 -7%, over 50 -10%, over 100 -15%

EHE1032	**€ 25,00**

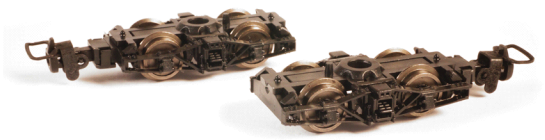

Drehgestell "Krimmler" (Paar) H0e

Packung mit 2 kompl. Drehgestellen, Drehgestell Type "Krimmler", H0e Radsatz, Rad-DM 7,2 mm, Kupplung Type Roco, Kupplungs-bügel. Mengenrabatt: ab 10 -3%, ab 20 -5%, ab 30 -7%, ab 50 -10%, ab 100 -15%

Complete Bogie"Krimmler" (pair) H0e

Pack of 2 compl. Bogies, bogie type "Krimmler", H0e wheelset, wheel DM 7.2 mm, coupling type Roco, coupling bracket. Qty.discount: over 10 -3%, over 20 -5%, over 30 -7%, over 50 -10%, over 100 -15%

EHE1033	**€ 22,00**

Drehgestell "1908" (Paar) H0e

Packung mit 2 kompl. Drehgestellen, Drehgestell Type "1908", H0e Radsatz, Rad-DM 6,9 mm, Kupplung Type Roco, Kupplungsbügel. Mengenrabatt: ab 10 -3%, ab 20 -5%, ab 30 -7%, ab 50 -10%, ab 100 -15%

Complete Bogie"1908" (pair) H0e

Pack of 2 compl. Bogies, bogie type "1908", H0e wheelset, wheel DM 6.9 mm, coupling type Roco, coupling bracket. Qty.discount: over 10 -3%, over 20 -5%, over 30 -7%, over 50 -10%, over 100 -15%

EHE1908	**€ 20,00**

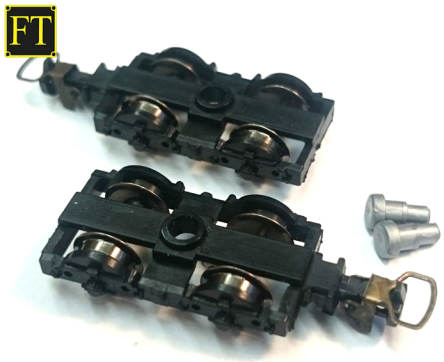

Mitlauf-Drehgestelle / *Bogies*

16mm Mitlauf-Drehgestell, H0e

Mitlauf-DG mit 16mm Achsstand, Spur H0e, 8mm Vollradscheiben. Mengenrabatt: ab 10 -2%, ab 20 -3%, ab 30 -5%, ab 50 -7%

16mm Bogie, H0e

Bogie with 16mm axle base, H0e gauge, 8mm solid wheels. Qty.discount: over 10 -2%, over 20 -3%, over 30 -5%, over 50 -7%

ETH-MDG-160-H0E	**€ 18,00**

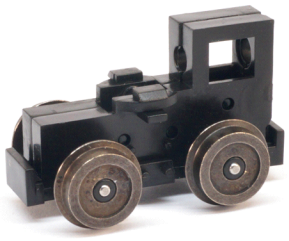

21mm Mitlauf-Drehgestell, H0e

Mitlauf-DG mit 21mm Achsstand, Spur H0e, 8mm Vollradscheiben. Mengenrabatt: ab 10 -2%, ab 20 -3%, ab 30 -5%, ab 50 -7%

21mm Bogie, H0e

Bogie with 21mm axle base, H0e gauge, 8mm solid wheels. Qty.discount: over 10 -2%, over 20 -3%, over 30 -5%, over 50 -7%

ETH-MDG-210-H0E	**€ 18,00**

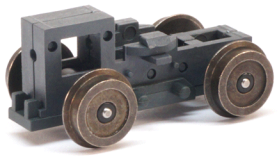

23mm Mitlauf-Drehgestell, H0e

Mitlauf-DG mit 23mm Achsstand, Spur H0e 9mm Vollradscheiben. Mengenrabatt: ab 10 -2%, ab 20 -3%, ab 30 -5%, ab 50 -7%

23mm Bogie, H0e

Bogie with 23mm axle base, H0e gauge, 9mm solid wheels. Qty.discount: over 10 -2%, over 20 -3%, over 30 -5%, over 50 -7%

ETH-MDG-230-H0E	**€ 18,00**

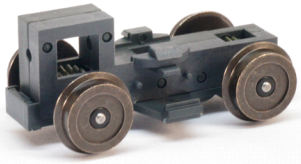

24mm Mitlauf-Drehgestell, H0e

Mitlauf-DG mit 24mm Achsstand, Spur H0e, 10mm Vollradscheiben. Mengenrabatt: ab 10 -2%, ab 20 -3%, ab 30 -5%, ab 50 -7%

24mm Bogie, H0e

Bogie with 24mm axle base, H0e gauge, 10mm solid wheels. Qty.discount: over 10 -2%, over 20 -3%, over 30 -5%, over 50 -7%

ETH-MDG-240-H0E	**€ 18,00**

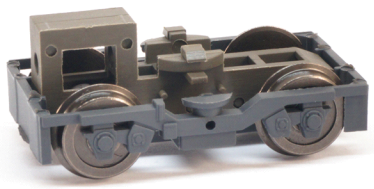

25,3 mm Mitlauf-Drehgestell, H0e

Mitlauf-DG mit 25,3mm Achsstand, Spur H0e, 9mm Vollradscheiben. Mengenrabatt: ab 10 -2%, ab 20 -3%, ab 30 -5%, ab 50 -7%

25,3mm Bogie, H0e

Bogie with 25,3mm axle base, H0e gauge, 9mm solid wheels. Qty.discount: over 10 -2%, over 20 -3%, over 30 -5%, over 50 -7%

ETH-MDG-253-H0E	**€ 18,00**

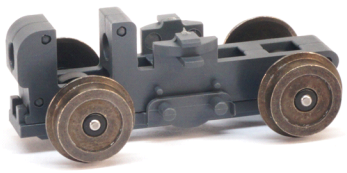

Mitlauf-Drehgestelle / *Bogies*

Einfaches Mitlauf-Drehgestell

Mitlauf-Drehgestell OHNE Deckel/Blenden 21 mm, mit 8 / 9 / 10 mm Vollradscheiben, in den Spurweiten H0 / H0m / H0e, OHNE Kontakte. Bitte geben Sie Ihre Variante bei der Bestellung an! Mengenrabatt: ab 10 -2%, ab 20 -3%, ab 30 -5%, ab 50 -7%

Simple bogie w/o gears, with axles

Simple bogie WITHOUT covers, with 21 mm wheel base, with 8 / 9 / 10 mm solid wheels, in gauges H0 / H0m / H0e, WITHOUT brass contacts. Please specify your variant with your order! Qty.discount: over 10 -2%, over 20 -3%, over 30 -5%, over 50 -7%

ETH-MDG-E	**€ 13,00**

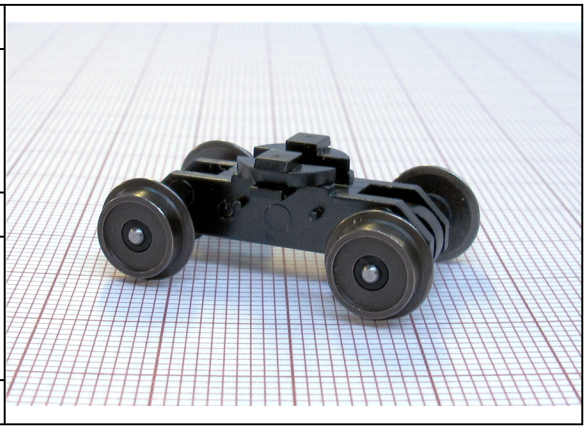

16mm komplettes Mitlauf-DG, H0e

Mitlauf-DG mit 16mm Achsstand, Spur H0e, 8mm Vollradscheiben, komplett mit Kontakten. Mengenrabatt: ab 10 -2%, ab 20 -3%, ab 30 -5%, ab 50 -7%

19,7mm Complete bogie, H0

Complete bogie with 19,7mm axle base, H0 gauge, 8mm solid wheels, complete with brass contacts.

ETH-MDG-K-160-H0E	**€ 21,00**

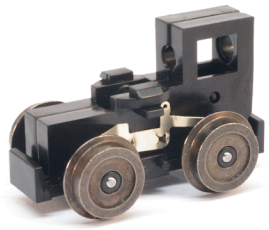

21mm komplettes Mitlauf-DG, H0e

Mitlauf-DG mit 21mm Achsstand, Spur H0e, 8mm Vollradscheiben, komplett mit Kontakten. Mengenrabatt: ab 10 -2%, ab 20 -3%, ab 30 -5%, ab 50 -7%

19,7mm Complete bogie, H0

Complete bogie with 19,7mm axle base, H0 gauge, 8mm solid wheels, complete with brass contacts.

ETH-MDG-K-210-H0E	**€ 21,00**

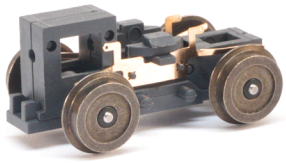

23mm komplettes Mitlauf-DG, H0e

Mitlauf-DG mit 23mm Achsstand, Spur H0e, 9mm Vollradscheiben, komplett mit Kontakten. Mengenrabatt: ab 10 -2%, ab 20 -3%, ab 30 -5%, ab 50 -7%

19,7mm Complete bogie, H0

Complete bogie with 19,7mm axle base, H0 gauge, 8mm solid wheels, complete with brass contacts.

ETH-MDG-K-230-H0E	**€ 21,00**

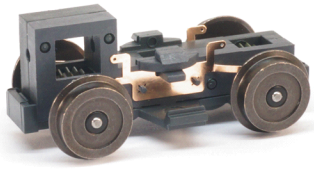

Mitlauf-Drehgestelle / *Bogies*

24mm komplettes Mitlauf-DG, H0e

Mitlauf-DG mit 24mm Achsstand, Spur H0e, 10mm Vollradscheiben, komplett mit Kontakten. Mengenrabatt: ab 10 -2%, ab 20 -3%, ab 30 -5%, ab 50 -7%

19,7mm Complete bogie, H0

Complete bogie with 19,7mm axle base, H0 gauge, 8mm solid wheels, complete with brass contacts.

ETH-MDG-K-240-H0E	**€ 21,00**

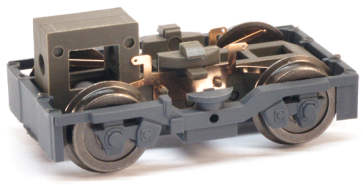

25,3mm komplettes Mitlauf-DG, H0e

Mitlauf-DG mit 25,3mm Achsstand, Spur H0e, 9mm Vollradscheiben, komplett mit Kontakten. Mengenrabatt: ab 10 -2%, ab 20 -3%, ab 30 -5%, ab 50 -7%

19,7mm Complete bogie, H0

Complete bogie with 19,7mm axle base, H0 gauge, 8mm solid wheels, complete with brass contacts.

ETH-MDG-K-253-H0E	**€ 21,00**

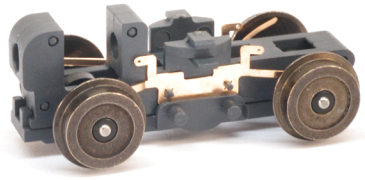

Einfaches Mitlauf-Drehgestell m. Kontakten

Mitlauf-Drehgestell OHNE Deckel/Blenden 21 mm, mit 8 / 9 / 10 mm Vollradscheiben, in den Spurweiten H0 / H0m / H0e, MIT Kontakten. Bitte geben Sie Ihre Variante bei der Bestellung an! Mengenrabatt: ab 10 -3%, ab 20 -5%, ab 30 -7%, ab 50 -10%, ab 100 -15%

Simple bogie with axles and brass contacts

Simple bogie WITHOUT covers, with 21 mm wheel base, with 8 / 9 / 10 mm solid wheels, in gauges H0 / H0m / H0e, WITH brass contacts. Please specify your variant with your order! Qty.discount: over 10 -3%, over 20 -5%, over 30 -7%, over 50 -10%, over 100 -15%

ETH-MDG-EK	**€ 14,00**

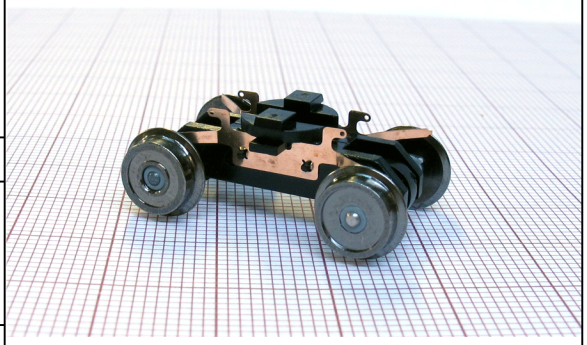

Kontaktschleifer / *Contacts*

Set Kontaktschleifer "54", Federbronze

Set von 2 Schleifern, Federbronze, Länge: 53,8 mm, Breite: 7,0 mm, Materialstärke 0,2 mm. Mengenrabatt: ab 5 -2%, ab 10 -5%, ab 20 -10%, ab 30 -15%, ab 50 -20%

Set contacts "54", spring bronze

Set of 2 contacts, spring bronze, length: 53,8 mm, width: 7,0 mm, material strenght: 0,2 mm. Qty.discount: over 5 – 2%, over 10 - 5%, over 20 -10%, over 30 -15%, over 50 -20%

ETH-KO4	**€ 2,00**

Set Kontaktschleifer "K-5000", Federbronze

Set von 2 Schleifern, Federbronze, Länge: 22,2 mm, Breite: 6,0 mm, Materialstärke 0,1 mm. Mengenrabatt: ab 5 -2%, ab 10 -5%, ab 20 -10%, ab 30 -15%, ab 50 -20%

Set contacts "K-5000", spring bronze

Set of 2 contacts, spring bronze, length: 22,2 mm, width: 6,0 mm, material strenght: 0,1 mm. Qty.discount: over 5 – 2%, over 10 - 5%, over 20 -10%, over 30 -15%, over 50 -20%

ETH-KO5	**€ 2,00**

Set Kontaktschleifer "Combino", Federbronze

Set von 2 Schleifern, Federbronze, Länge: 25,8 mm, Breite: 5,6mm, Materialstärke 0,1 mm. Mengenrabatt: ab 5 -2%, ab 10 - 5%, ab 20 -10%, ab 30 -15%, ab 50 -20%

Set contacts "Combino", spring bronze

Set of 2 contacts, spring bronze, length: 25,8 mm, width: 5,6 mm, material strenght: 0,1 mm. Qty.discount: over 5 – 2%, over 10 - 5%, over 20 -10%, over 30 -15%, over 50 -20%

ETH-KOC	**€ 2,00**

Set Kontaktschleifer "K", Federbronze

Set von 2 Schleifern, Federbronze, Länge: 40,5 mm, Breite: 6,8mm, Materialstärke 0,2 mm. Mengenrabatt: ab 5 -2%, ab 10 - 5%, ab 20 -10%, ab 30 -15%, ab 50 -20%

Set contacts "K", spring bronze

Set of 2 contacts, spring bronze, length: 40,5 mm, width: 6,8mm, material strenght: 0,2 mm. Qty.discount: over 5 – 2%, over 10 - 5%, over 20 -10%, over 30 -15%, over 50 -20%

ETH-KOK	**€ 2,00**

Set Kontaktschleifer "REKO", Federbronze

Set von 2 Schleifern, Federbronze, Länge: 35,5 mm, Breite: 6,8 mm, Materialstärke 0,2 mm. Mengenrabatt: ab 5 -2%, ab 10 -5%, ab 20 -10%, ab 30 -15%, ab 50 -20%

Set contacts "REKO", spring bronze

Set of 2 contacts, spring bronze, length: 35,5 mm, width: 6,8 mm, material strenght: 0,2 mm. Qty.discount: over 5 – 2%, over 10 - 5%, over 20 -10%, over 30 -15%, over 50 -20%

ETH-KOR	**€ 2,00**

Kontaktschleifer / *Contacts*

Kontaktschleifer "Stehender Antrieb", Federbr.

Set von 2 Schleifern, Federbronze, Länge: 24,3 mm, Breite: 5,1mm, Materialstärke 0,1 mm. Mengenrabatt: ab 5 -2%, ab 10 -5%, ab 20 -10%, ab 30 -15%, ab 50 -20%

Set contacts "uprigt motor", spring bronze

Set of 2 contacts, spring bronze, length: 24,3 mm, width: 5,1 mm, material strenght: 0,1 mm. Qty.discount: over 5 – 2%, over 10 -5%, over 20 -10%, over 30 -15%, over 50 -20%

ETH-KOS	**€ 2,00**

Set Kontaktschleifer "VARIO", Federbronze

Set von 2 Schleifern, Federbronze, Länge: 28,4 mm, Breite: 10,1 mm, Materialstärke 0,2 mm. Mengenrabatt: ab 5 -2%, ab 10 -5%, ab 20 -10%, ab 30 -15%, ab 50 -20%

Set contacts "VARIO", spring bronze

Set of 2 contacts, spring bronze, length: 28,4 mm, width: 10,1 mm, material strenght: 0,2 mm. Qty.discount: over 5 – 2%, over 10 -5%, over 20 -10%, over 30 -15%, over 50 -20%

ETH-KOV	**€ 2,00**

Set Kontaktschleifer "KSW", Federbronze

Set von 2 Schleifern, Federbronze, Länge: 37,5 mm, Breite: 6,4 mm, Materialstärke 0,2 mm. Mengenrabatt: ab 5 -2%, ab 10 -5%, ab 20 -10%, ab 30 -15%, ab 50 -20%

Set contacts "KSW", spring bronze

Set of 2 contacts, spring bronze, length: 37,5 mm, width: 6,4 mm, material strenght: 0,2 mm. Qty.discount: over 5 – 2%, over 10 -5%, over 20 -10%, over 30 -15%, over 50 -20%

ETH-KOW	**€ 2,00**

Set Kontaktschleifer "ULF", Federbronze

1 Set besteht aus 2 Teilen. LxB=22,5x7,1 und LxB=18,0x6,0 mm, Materialstärke 0, 15 mm. Mengenrabatt: ab 5 -2%, ab 10 -5%, ab 20 -10%, ab 30 -15%, ab 50 -20%

Set contacts "ULF", spring bronze

1 set consists of 2 parts. LxW=22,5x7,1 and LxW=18,0x6,0 mm, material thickness 0, 15 mm. Qty.discount: over 5 – 2%, over 10 -5%, over 20 -10%, over 30 -15%, over 50 -20%

ETH-KUL	**€ 2,00**

Set Kontaktschleifer "Avenio", Federbronze

1 Set besteht aus 2 Teilen. Länge: 27,9mm, Breite: 3,6 mm, Materialstärke 0,15 mm, Materialstärke 0,15 mm. Mengenrabatt: ab 5 -2%, ab 10 -5%, ab 20 -10%, ab 30 -15%, ab 50 -20%

Set contacts "Avenio", spring bronze

1 set consists of 2 parts. Length: 27.9mm, width: 3.6 mm, material thickness 0.15 mm. Qty.discount: over 5 – 2%, over 10 -5%, over 20 -10%, over 30 -15%, over 50 -20%

ETH-KAV	**€ 2,00**

Räder und Achsen / *Wheels and Axles*

Laufachse RP25, mit Doppelspeichenrad, komplett

Mitlaufachse mit Doppelspeichenrädern, montiert. Raddurchmesser 11,5. Zapfengelagert! Mengenrabatt: ab 10 -3%, ab 20 -5%, ab 30 -7%, ab 50 -10%, ab 100 -15%

Carrying axle RP25 with double spoked wheels

Carrying axle RP25 with double spoked wheels wheels, mounted, wheel diam 11,5 mm, blunt axle end Qty.discount: over 10 -3%, over 20 -5%, over 30 -7%, over 50 -10%, over 100 -15%

ETH-RPS **€ 7,00**

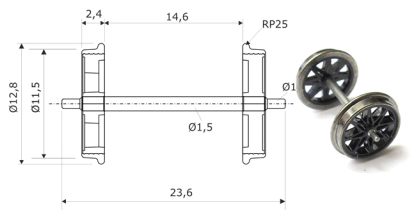

Laufachse RP25, mit Vollrad, komplett

Mitlaufachse mit Vollrad, montiert. Raddurchmesser 11,5. Zapfengelagert! Mengenrabatt: ab 10 -3%, ab 20 -5%, ab 30 -7%, ab 50 -10%, ab 100 -15%

Carrying axle RP25 with solid wheels

Carrying axle RP25 with solid wheels, mounted, wheel diam 11,5 mm, blunt axle end Qty.discount: over 10 -3%, over 20 -5%, over 30 -7%, over 50 -10%, over 100 -15%

ETH-RPV **€ 7,00**

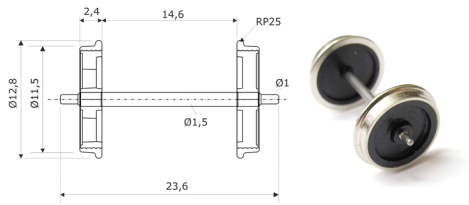

Antriebsachse H0, 8mm Haftreifen mit Lager

Komplette Achse mit Vollrädern, Haftreifen und Lagerbuchsen. ACHTUNG! Antrieb, Modell oder Achsabstand des ADG (16,0 / 19,7 / 21 / 23 / 24 / 25,3 mm) angeben , sonst können nicht die richtigen Zahnräder aufgezogen werden! Standard-ZR ist Nr. 18 (22R mit Schulter). Mengenrabatt: ab 10 -3%, ab 20 -5%, ab 30 -7%, ab 50 -10%, ab 100 -15%

Drive axle H0, with 8mm traction tires, bearings

Complete axle with full wheels, traction tires and bearings. ATTENTION! Specify the drive, model or center distance of the ADG (16.0 / 19.7 / 21/23/24 / 25.3 mm), otherwise the correct gears cannot be fitted! Standard ZR is No. 18 (22R with shoulder). Qty.discount: over 10 -3%, over 20 -5%, over 30 -7%, over 50 -10%, over 100 -15%

ETH-AHL-080-H0 **€ 7,00**

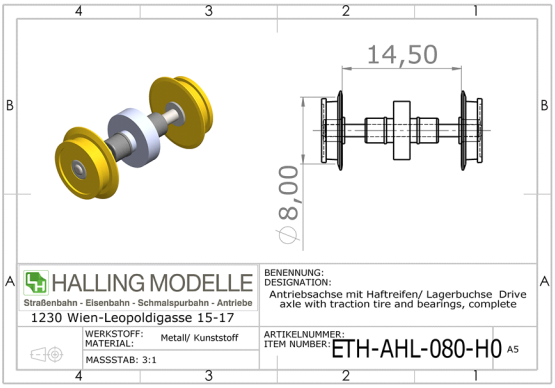

Antriebsachse H0, 9mm Haftreifen mit Lager

Komplette Achse mit Vollrädern, Haftreifen und Lagerbuchsen. ACHTUNG! Antrieb, Modell oder Achsabstand des ADG (16,0 / 19,7 / 21 / 23 / 24 / 25,3 mm) angeben , sonst können nicht die richtigen Zahnräder aufgezogen werden! Standard-ZR ist Nr. 18 (22R mit Schulter). Mengenrabatt: ab 10 -3%, ab 20 -5%, ab 30 -7%, ab 50 -10%, ab 100 -15%

Drive axle H0, with 9mm traction tires, bearings

Complete axle with full wheels, traction tires and bearings. ATTENTION! Specify the drive, model or center distance of the ADG (16.0 / 19.7 / 21/23/24 / 25.3 mm), otherwise the correct gears cannot be fitted! Standard ZR is No. 18 (22R with shoulder). Qty.discount: over 10 -3%, over 20 -5%, over 30 -7%, over 50 -10%, over 100 -15%

ETH-AHL-090-H0 **€ 7,00**

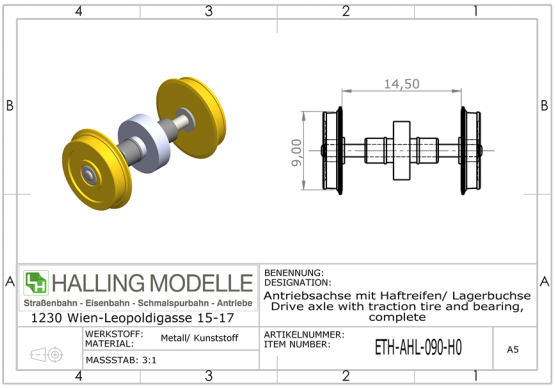

Räder und Achsen / *Wheels and Axles*

Antriebsachse H0, 10mm Haftreifen mit Lager

Komplette Achse mit Vollrädern, Haftreifen und Lagerbuchsen. ACHTUNG! Antrieb, Modell oder Achsabstand des ADG (16,0 / 19,7 / 21 / 23 / 24 / 25,3 mm) angeben , sonst können nicht die richtigen Zahnräder aufgezogen werden! Standard-ZR ist Nr. 18 (22R mit Schulter). Mengenrabatt: ab 10 -3%, ab 20 -5%, ab 30 -7%, ab 50 -10%, ab 100 -15%

Drive axle H0, with 10mm traction tires, bearings

Complete axle with full wheels, traction tires and bearings. ATTENTION! Specify the drive, model or center distance of the ADG (16.0 / 19.7 / 21/23/24 / 25.3 mm), otherwise the correct gears cannot be fitted! Standard ZR is No. 18 (22R with shoulder). Qty.discount: over 10 -3%, over 20 -5%, over 30 -7%, over 50 -10%, over 100 -15%

ETH-AHL-100-H0 **€ 7,00**

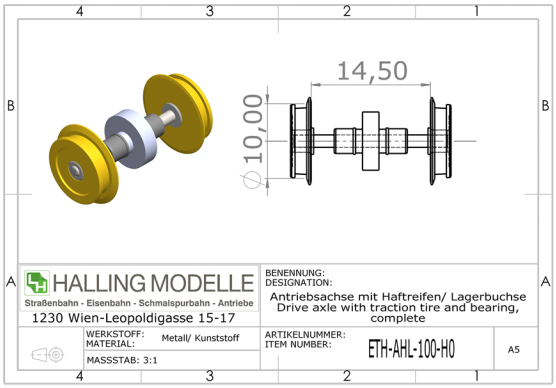

Antriebsachse H0, 8mm Vollrad

Komplette Achse mit Vollrädern. ACHTUNG! Antrieb, Modell oder Achsabstand des ADG (16,0 / 19,7 / 21 / 23 / 24 / 25,3 mm) angeben , sonst können nicht die richtigen Zahnräder aufgezogen werden! Standard-ZR ist Nr. 18 (22R) mit Schulter). Mengenrabatt: ab 10 -3%, ab 20 -5%, ab 30 -7%, ab 50 -10%, ab 100 -15%

Drive axle H0, with 8mm solid wheels

Complete axle with full wheels. ATTENTION! Specify the drive, model or center distance of the ADG (16.0 / 19.7 / 21/23/24 / 25.3 mm), otherwise the correct gears cannot be fitted! Standard ZR is No. 18 (22R with shoulder). Qty.discount: over 10 -3%, over 20 -5%, over 30 -7%, over 50 -10%, over 100 -15%

ETH-AXE-080-H0 **€ 7,00**

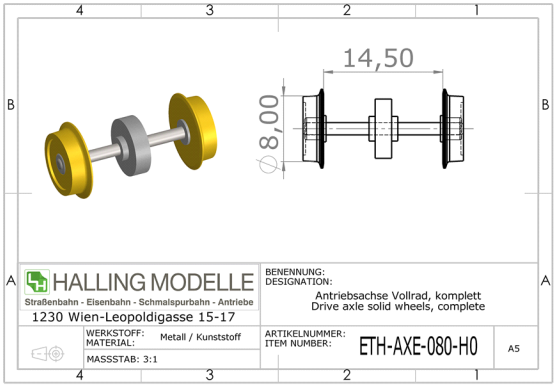

Antriebsachse H0, 9mm Vollrad

Komplette Achse mit Vollrädern. ACHTUNG! Antrieb, Modell oder Achsabstand des ADG (16,0 / 19,7 / 21 / 23 / 24 / 25,3 mm) angeben , sonst können nicht die richtigen Zahnräder aufgezogen werden! Standard-ZR ist Nr. 18 (22R) mit Schulter). Mengenrabatt: ab 10 -3%, ab 20 -5%, ab 30 -7%, ab 50 -10%, ab 100 -15%

Drive axle H0, with 9mm solid wheels

Complete axle with full wheels. ATTENTION! Specify the drive, model or center distance of the ADG (16.0 / 19.7 / 21/23/24 / 25.3 mm), otherwise the correct gears cannot be fitted! Standard ZR is No. 18 (22R with shoulder). Qty.discount: over 10 -3%, over 20 -5%, over 30 -7%, over 50 -10%, over 100 -15%

ETH-AXE-090-H0 **€ 7,00**

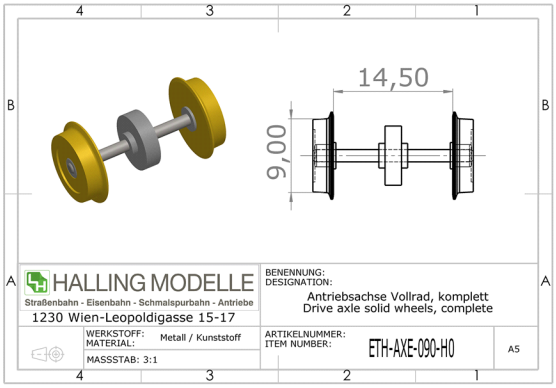

Antriebsachse H0, 10mm Vollrad

Komplette Achse mit Vollrädern. ACHTUNG! Antrieb, Modell oder Achsabstand des ADG (16,0 / 19,7 / 21 / 23 / 24 / 25,3 mm) angeben , sonst können nicht die richtigen Zahnräder aufgezogen werden! Standard-ZR ist Nr. 18 (22R) mit Schulter). Mengenrabatt: ab 10 -3%, ab 20 -5%, ab 30 -7%, ab 50 -10%, ab 100 -15%

Drive axle H0, with 10mm solid wheels

Complete axle with full wheels. ATTENTION! Specify the drive, model or center distance of the ADG (16.0 / 19.7 / 21/23/24 / 25.3 mm), otherwise the correct gears cannot be fitted! Standard ZR is No. 18 (22R with shoulder). Qty.discount: over 10 -3%, over 20 -5%, over 30 -7%, over 50 -10%, over 100 -15%

ETH-AXE-100-H0 **€ 7,00**

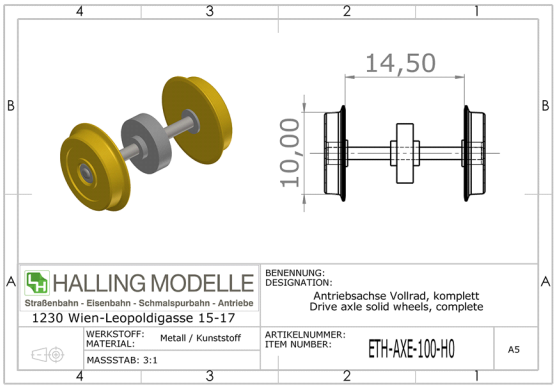

Räder und Achsen / *Wheels and Axles*

Antriebsachse H0, mit 8mm Haftreifen

Komplette Achse mit Vollrädern, Haftreifen. ohne Lagerbuchsen. ACHTUNG! Antrieb, Modell oder Achsabstand des ADG (16,0 / 19,7 / 21 / 23 / 24 / 25,3 mm) angeben , sonst können nicht die richtigen Zahnräder aufgezogen werden! Standard-ZR ist Nr. 18 (22R mit Schulter). Mengenrabatt: ab 10 -3%, ab 20 -5%, ab 30 -7%, ab 50 -10%, ab 100 -15%

Drive axle H0, with 8mm traction tire

Complete axle with full wheels and traction tires, w/o bearing bushes. ATTENTION! Specify the drive, model or center distance of the ADG (16.0 / 19.7 / 21/23/24 / 25.3 mm), otherwise the correct gears cannot be fitted! Standard ZR is No. 18 (22R with shoulder). Qty.discount: over 10 -3%, over 20 -5%, over 30 -7%, over 50 -10%, over 100 -15%

ETH-AXH-080-H0	**€ 9,00**

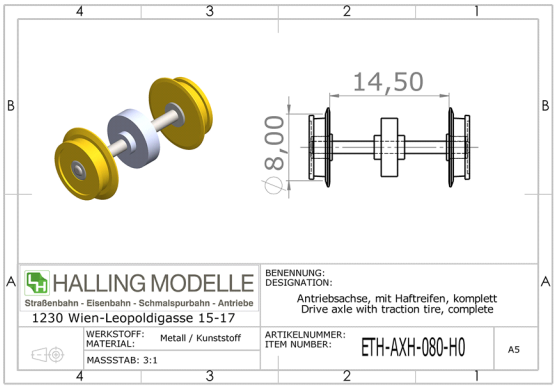

Antriebsachse H0, mit 9mm Haftreifen

Komplette Achse mit Vollrädern, Haftreifen, ohne Lagerbuchsen. ACHTUNG! Antrieb, Modell oder Achsabstand des ADG (16,0 / 19,7 / 21 / 23 / 24 / 25,3 mm) angeben , sonst können nicht die richtigen Zahnräder aufgezogen werden! Standard-ZR ist Nr. 18 (22R mit Schulter). Mengenrabatt: ab 10 -3%, ab 20 -5%, ab 30 -7%, ab 50 -10%, ab 100 -15%

Drive axle H0, with 9mm traction tire

Complete axle with full wheels and traction tires, w/o bearing bushes. ATTENTION! Specify the drive, model or center distance of the ADG (16.0 / 19.7 / 21/23/24 / 25.3 mm), otherwise the correct gears cannot be fitted! Standard ZR is No. 18 (22R with shoulder). Qty.discount: over 10 -3%, over 20 -5%, over 30 -7%, over 50 -10%, over 100 -15%

ETH-AXH-090-H0	**€ 9,00**

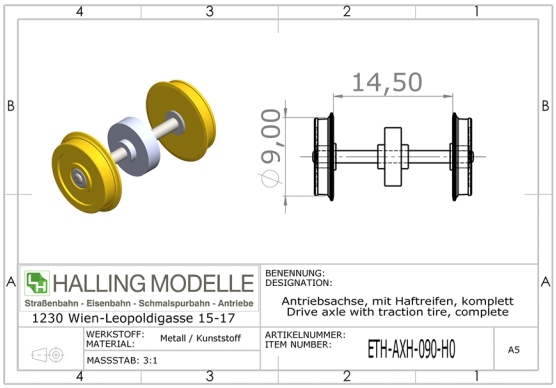

Antriebsachse H0, mit 10mm Haftreifen

Komplette Achse mit Vollrädern, Haftreifen ohneLagerbuchsen. ACHTUNG! Antrieb, Modell oder Achsabstand des ADG (16,0 / 19,7 / 21 / 23 / 24 / 25,3 mm) angeben , sonst können nicht die richtigen Zahnräder aufgezogen werden! Standard-ZR ist Nr. 18 (22R mit Schulter). Mengenrabatt: ab 10 -3%, ab 20 -5%, ab 30 -7%, ab 50 -10%, ab 100 -15%

Drive axle H0, with 10mm traction tire

Complete axle with full wheels and traction tires, w/o bearing bushes. ATTENTION! Specify the drive, model or center distance of the ADG (16.0 / 19.7 / 21/23/24 / 25.3 mm), otherwise the correct gears cannot be fitted! Standard ZR is No. 18 (22R with shoulder). Qty.discount: over 10 -3%, over 20 -5%, over 30 -7%, over 50 -10%, over 100 -15%

ETH-AXH-100-H0	**€ 9,00**

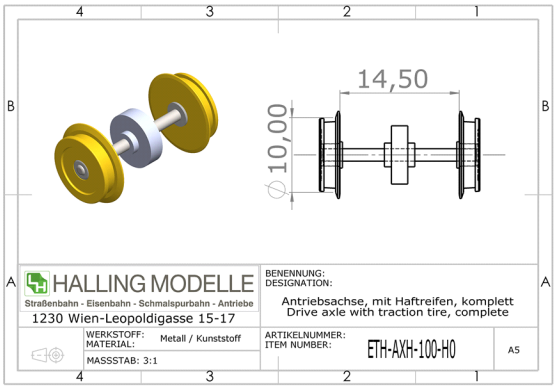

Räder und Achsen / *Wheels and Axles*

Antriebsachse H0, 8mm Vollrad und Lager

Komplette Achse mit Vollrädern und Lagerbuchsen. ACHTUNG! Antrieb, Modell oder Achsabstand des ADG (16,0 / 19,7 / 21 / 23 / 24 / 25,3 mm) angeben , sonst können nicht die richtigen Zahnräder aufgezogen werden! Standard-ZR ist Nr. 18 (22R mit Schulter). Mengenrabatt: ab 10 -3%, ab 20 -5%, ab 30 -7%, ab 50 -10%, ab 100 -15%

Drive axle H0, with 8mm solid wheels, bearings

Complete axle with full wheels and bearings. ATTENTION! Specify the drive, model or center distance of the ADG (16.0 / 19.7 / 21/23/24 / 25.3 mm), otherwise the correct gears cannot be fitted! Standard ZR is No. 18 (22R with shoulder). Qty.discount: over 10 -3%, over 20 -5%, over 30 -7%, over 50 -10%, over 100 -15%

ETH-AXL-080-H0 **€ 7,00**

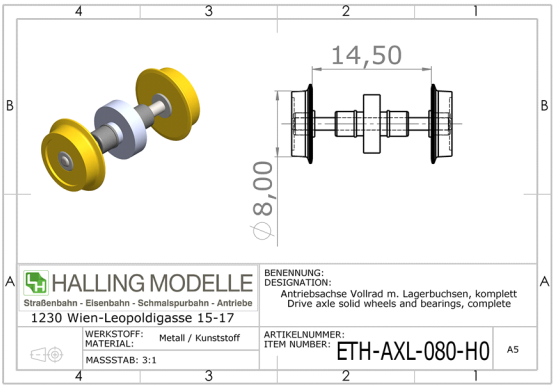

Antriebsachse H0, 9mm Vollrad und Lager

Komplette Achse mit Vollrädern und Lagerbuchsen. ACHTUNG! Antrieb, Modell oder Achsabstand des ADG (16,0 / 19,7 / 21 / 23 / 24 / 25,3 mm) angeben , sonst können nicht die richtigen Zahnräder aufgezogen werden! Standard-ZR ist Nr. 18 (22R mit Schulter). Mengenrabatt: ab 10 -3%, ab 20 -5%, ab 30 -7%, ab 50 -10%, ab 100 -15%

Drive axle H0, with 9mm solid wheels, bearings

Complete axle with full wheels and bearings. ATTENTION! Specify the drive, model or center distance of the ADG (16.0 / 19.7 / 21/23/24 / 25.3 mm), otherwise the correct gears cannot be fitted! Standard ZR is No. 18 (22R with shoulder). Qty.discount: over 10 -3%, over 20 -5%, over 30 -7%, over 50 -10%, over 100 -15%

ETH-AXL-090-H0 **€ 7,00**

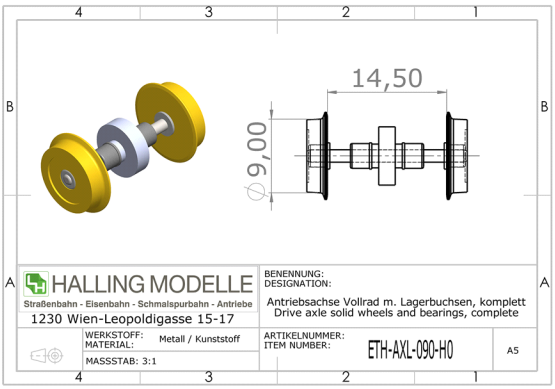

Antriebsachse H0, 10mm Vollrad und Lager

Komplette Achse mit Vollrädern und Lagerbuchsen. ACHTUNG! Antrieb, Modell oder Achsabstand des ADG (16,0 / 19,7 / 21 / 23 / 24 / 25,3 mm) angeben , sonst können nicht die richtigen Zahnräder aufgezogen werden! Standard-ZR ist Nr. 18 (22R mit Schulter). Mengenrabatt: ab 10 -3%, ab 20 -5%, ab 30 -7%, ab 50 -10%, ab 100 -15%

Drive axle H0, with 10mm solid wheels, bearings

Complete axle with full wheels and bearings. ATTENTION! Specify the drive, model or center distance of the ADG (16.0 / 19.7 / 21/23/24 / 25.3 mm), otherwise the correct gears cannot be fitted! Standard ZR is No. 18 (22R with shoulder). Qty.discount: over 10 -3%, over 20 -5%, over 30 -7%, over 50 -10%, over 100 -15%

ETH-AXL-100-H0 **€ 7,00**

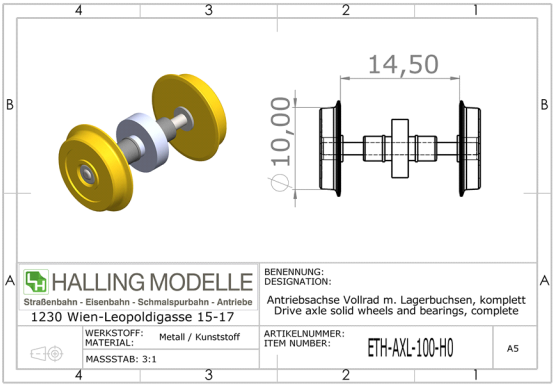

Laufachse H0, mit 7mm Speichenrad

Spitzengelagerte Mitlaufachse mit Speichenrad, montiert. Mengenrabatt: ab 10 -2%, ab 20 -3%, ab 30 -5%, ab 50 -7%

Carrying axle H0, with spoked wheels

Pointed carrying axle with spoked wheel, mounted. Qty.discount: over 10 -2%, over 20 -3%, over 30 -5%, over 50 -7%

ETH-AXO-SPP-070-H0 **€ 7,00**

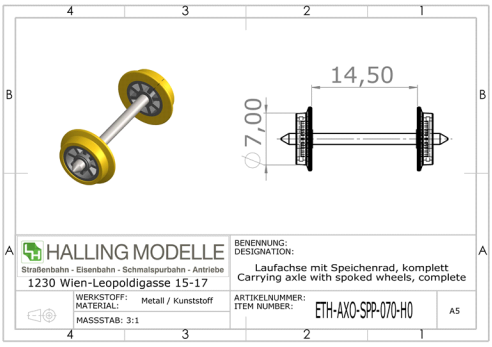

Räder und Achsen / *Wheels and Axles*

Laufachse spitz, H0, mit 8mm

Laufachse mit Vollradscheiben. Mengenrabatt: ab 10 -3%, ab 20 -5%, ab 30 -7%, ab 50 -10%, ab 100 -15%

Pointed carrying axle H0, with 8mm

Pointed carrying axle with solid wheels. Qty.discount: over 10 -3%, over 20 -5%, over 30 -7%, over 50 -10%, over 100 -15%

ETH-AXO-VRP-080-H0 **€ 7,00**

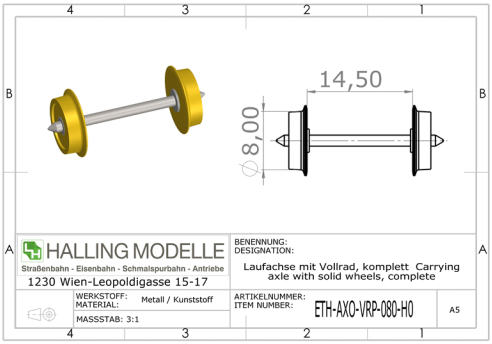

Laufachse spitz, H0, mit 9mm

Laufachse mit Vollradscheiben. Mengenrabatt: ab 10 -3%, ab 20 -5%, ab 30 -7%, ab 50 -10%, ab 100 -15%

Pointed carrying axle H0, with 9mm

Pointed carrying axle with solid wheels. Qty.discount: over 10 -3%, over 20 -5%, over 30 -7%, over 50 -10%, over 100 -15%

ETH-AXO-VRP-090-H0 **€ 7,00**

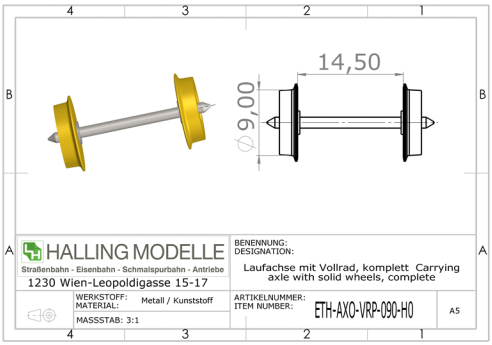

Laufachse spitz, H0, mit 10mm

Laufachse mit Vollradscheiben. Mengenrabatt: ab 10 -3%, ab 20 -5%, ab 30 -7%, ab 50 -10%, ab 100 -15%

Pointed carrying axle H0, with 10mm

Pointed carrying axle with solid wheels. Qty.discount: over 10 -3%, over 20 -5%, over 30 -7%, over 50 -10%, over 100 -15%

ETH-AXO-VRP-100-H0 **€ 7,00**

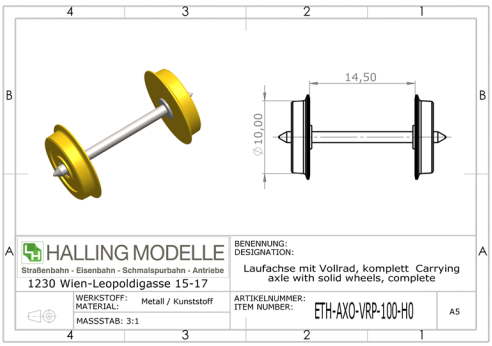

Mitlaufachse, H0, mit 8mm, Distanzscheibe

Mitlaufachse mit Distanzscheibe und Vollradscheiben.
Mengenrabatt: ab 10 -3%, ab 20 -5%, ab 30 -7%, ab 50 -10%, ab 100 -15%

Carrying axle H0, with 8mm, spacer

Carrying axle with spacer, with solid wheels. Qty.discount: over 10 -3%, over 20 -5%, over 30 -7%, over 50 -10%, over 100 -15%

ETH-AXO-VRT-080-H0 **€ 7,00**

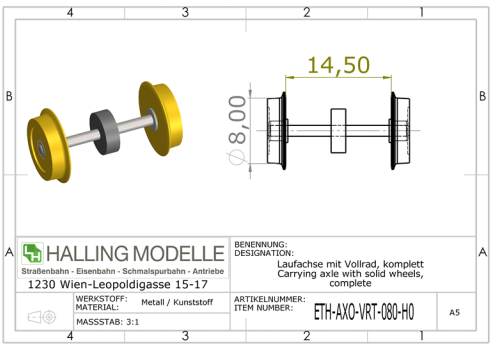

Mitlaufachse, H0, mit 9mm, Distanzscheibe

Mitlaufachse mit Distanzscheibe und Vollradscheiben.
Mengenrabatt: ab 10 -3%, ab 20 -5%, ab 30 -7%, ab 50 -10%, ab 100 -15%

Carrying axle H0, with 9mm, spacer

Carrying axle with spacer, with solid wheels. Qty.discount: over 10 -3%, over 20 -5%, over 30 -7%, over 50 -10%, over 100 -15%

ETH-AXO-VRT-090-H0 **€ 7,00**

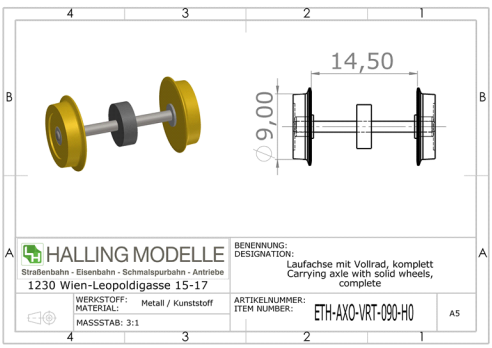

Räder und Achsen / *Wheels and Axles*

Mitlaufachse, H0, mit 10mm, Distanzscheibe

Mitlaufachse mit Distanzscheibe und Vollradscheiben. Mengenrabatt: ab 10 -3%, ab 20 -5%, ab 30 -7%, ab 50 -10%, ab 100 -15%

Carrying axle H0e, with 10mm, spacer

Carrying axle with spacer, with solid wheels. Qty.discount: over 10 -3%, over 20 -5%, over 30 -7%, over 50 -10%, over 100 -15%

ETH-AXO-VRT-100-H0	**€ 7,00**

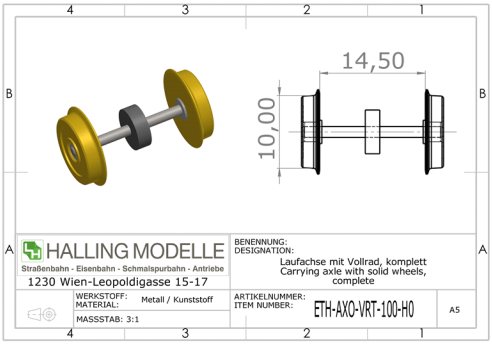

Achse 1,5 mm, Länge 19,5 mm, stumpf

Achse für H0-Fahrzeuge Mengenrabatt: ab 10 -3%, ab 20 -7%, ab 30 -10%, ab 50 -15%, ab 100 -20%

Axle diam. 1.5 mm, length 19.5 mm, blunt

Axle for H0 models Qty.discount: over 10 -3%, over 20 -7%, over 30 -10%, over 50 -15%, over 100 -20%

ETH-AX-H0-ST	**€ 1,00**

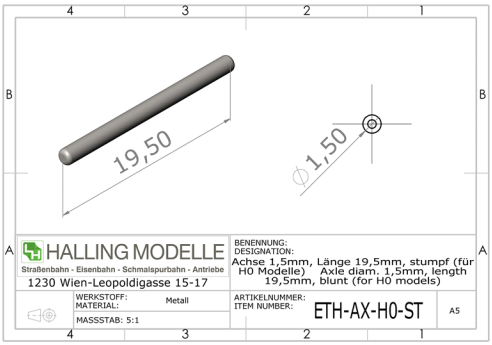

Kunststoff-Radsatz, 10mm, H0/16,5mm

Kunststoff-Achse mit 10mm Rädern, nur H0, kein H0m/e möglich, Spitzengelagert. Mengenrabatt: ab 5 -2%, ab 10 -5%, ab 20 -10%, ab 30 -15%, ab 50 -20%

Plastic wheel set, 10mm, H0/16,5mm

Plastic axle with 10mm wheels, only H0, no H0m/e possible, top bearing. Quantity discount: from 5 -2%, from 10 -5%, from 20 -10%, from 30 -15%, from 50 -20%.

ETH-AXK-010	**€ 1,00**

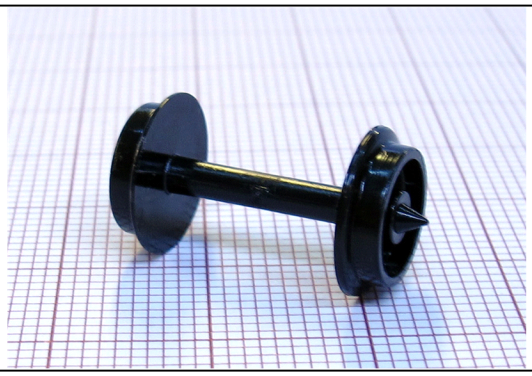

Kunststoff-Radsatz, 8mm, H0/16,5mm

Kunststoff-Achse mit 8mm Rädern, nur H0, kein H0m/e möglich, spitzengelagert. Mengenrabatt: ab 5 -2%, ab 10 -5%, ab 20 -10%, ab 30 -15%, ab 50 -20%

Plastic wheel set, 8mm, H0/16,5mm

Plastic axle with 10mm wheels, only H0, no H0m/e possible, top bearing. Quantity discount: from 5 -2%, from 10 -5%, from 20 -10%, from 30 -15%, from 50 -20%.

ETH-AXK-08P	**€ 1,00**

Kunststoff-Radsatz, 8mm, H0/16,5mm

Kunststoff-Achse mit 8mm Rädern, nur H0, kein H0m/e möglich, stumpf gelagert. Mengenrabatt: ab 5 -2%, ab 10 -5%, ab 20 -10%, ab 30 -15%, ab 50 -20%

Plastic wheel set, 8mm, H0/16,5mm

Plastic axle with 10mm wheels, only H0, no H0m/e possible, flat bearing. Quantity discount: from 5 -2%, from 10 -5%, from 20 -10%, from 30 -15%, from 50 -20%.

ETH-AXK-08S	**€ 1,00**

Räder und Achsen / *Wheels and Axles*

Antriebsachse H0m, 8mm Haftreifen mit Lager

Komplette Achse mit Vollrädern, Haftreifen und Lagerbuchsen. ACHTUNG! Antrieb, Modell oder Achsabstand des ADG (16,0 / 19,7 / 21 / 23 / 24 / 25,3 mm) angeben , sonst können nicht die richtigen Zahnräder aufgezogen werden! Standard-ZR ist Nr. 18 (22R mit S Mengenrabatt: ab 10 -3%, ab 20 -5%, ab 30 -7%, ab 50 -10%, ab 100 -15%

Drive axle H0m, with 8mm traction tires, bearings

Complete axle with full wheels, traction tires and bearings. ATTENTION! Specify the drive, model or center distance of the ADG (16.0 / 19.7 / 21/23/24 / 25.3 mm), otherwise the correct gears cannot be fitted! Standard ZR is No. 18 (22R with shoulder). Qty.discount: over 10 -3%, over 20 -5%, over 30 -7%, over 50 -10%, over 100 -15%

ETH-AHL-080-H0M	**€ 7,00**

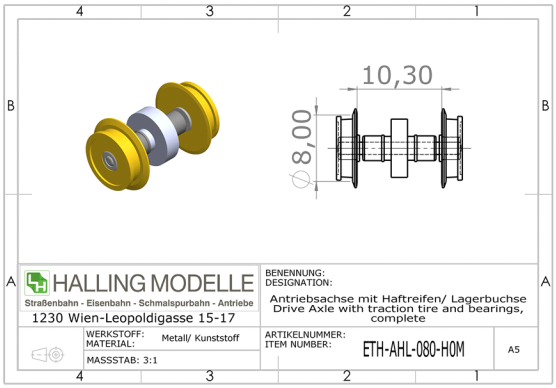

Antriebsachse H0m, 9mm Haftreifen mit Lager

Komplette Achse mit Vollrädern, Haftreifen und Lagerbuchsen. ACHTUNG! Antrieb, Modell oder Achsabstand des ADG (16,0 / 19,7 / 21 / 23 / 24 / 25,3 mm) angeben , sonst können nicht die richtigen Zahnräder aufgezogen werden! Standard-ZR ist Nr. 18 (22R mit Schulter). Mengenrabatt: ab 10 -3%, ab 20 -5%, ab 30 -7%, ab 50 -10%, ab 100 -15%

Drive axle H0m, with 8mm traction tires, bearings

Complete axle with full wheels, traction tires and bearings. ATTENTION! Specify the drive, model or center distance of the ADG (16.0 / 19.7 / 21/23/24 / 25.3 mm), otherwise the correct gears cannot be fitted! Standard ZR is No. 18 (22R with shoulder). Qty.discount: over 10 -3%, over 20 -5%, over 30 -7%, over 50 -10%, over 100 -15%

ETH-AHL-090-H0M	**€ 7,00**

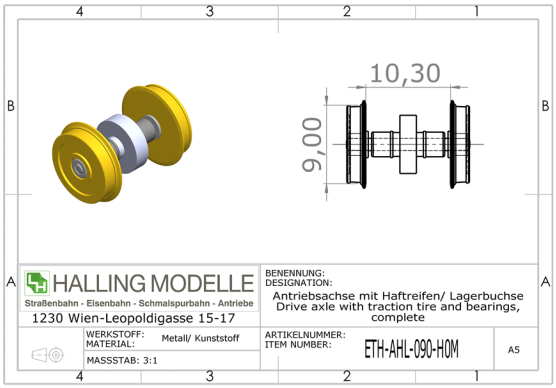

Antriebsachse H0m, 10mm Haftreifen mit Lager

Komplette Achse mit Vollrädern, Haftreifen und Lagerbuchsen. ACHTUNG! Antrieb, Modell oder Achsabstand des ADG (16,0 / 19,7 / 21 / 23 / 24 / 25,3 mm) angeben , sonst können nicht die richtigen Zahnräder aufgezogen werden! Standard-ZR ist Nr. 18 (22R mit Schulter). Mengenrabatt: ab 10 -3%, ab 20 -5%, ab 30 -7%, ab 50 -10%, ab 100 -15%

Drive axle H0m, with 10mm traction tires, bearings

Complete axle with full wheels, traction tires and bearings. ATTENTION! Specify the drive, model or center distance of the ADG (16.0 / 19.7 / 21/23/24 / 25.3 mm), otherwise the correct gears cannot be fitted! Standard ZR is No. 18 (22R with shoulder). Qty.discount: over 10 -3%, over 20 -5%, over 30 -7%, over 50 -10%, over 100 -15%

ETH-AHL-100-H0M	**€ 7,00**

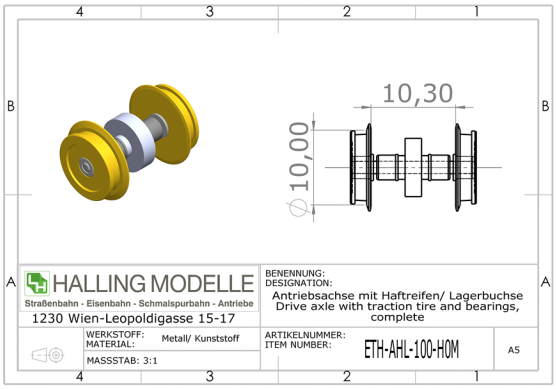

Räder und Achsen / *Wheels and Axles*

Antriebsachse H0m, 9mm Speichenräder mit Lager

Komplette Achse mit Vollrädern Lagerbuchsen. ACHTUNG! Antrieb, Modell oder Achsabstand des ADG (16,0 / 19,7 / 21 / 23 / 24 / 25,3 mm) angeben , sonst können nicht die richtigen Zahnräder aufgezogen werden! Standard-ZR ist Nr. 18 (22R mit Schulter). Mengenrabatt: ab 10 -3%, ab 20 -5%, ab 30 -7%, ab 50 -10%, ab 100 -15%

Drive axle H0m, with 9mm spoked wheels, bearings

Complete axle with full wheels and bearings. ATTENTION! Specify the drive, model or center distance of the ADG (16.0 / 19.7 / 21/23/24 / 25.3 mm), otherwise the correct gears cannot be fitted! Standard ZR is No. 18 (22R with shoulder). Qty.discount: over 10 -3%, over 20 -5%, over 30 -7%, over 50 -10%, over 100 -15%

ETH-ASL-090-H0M **€ 7,00**

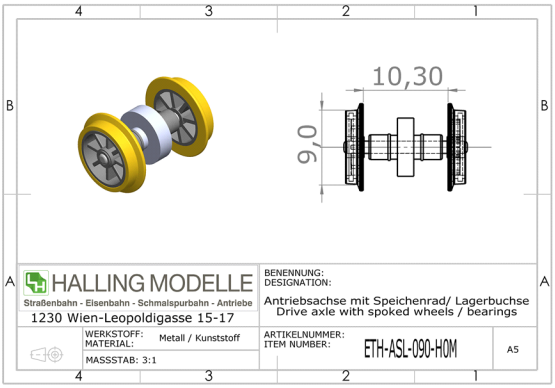

Antriebsachse H0m, 8mm Vollrad

Komplette Achse mit Vollrädern. ACHTUNG! Antrieb, Modell oder Achsabstand des ADG (16,0 / 19,7 / 21 / 23 / 24 / 25,3 mm) angeben , sonst können nicht die richtigen Zahnräder aufgezogen werden! Standard-ZR ist Nr. 18 (22R) mit Schulter). Mengenrabatt: ab 10 -3%, ab 20 -5%, ab 30 -7%, ab 50 -10%, ab 100 -15%

Drive axle H0m, with 8mm solid wheels

Complete axle with full wheels. ATTENTION! Specify the drive, model or center distance of the ADG (16.0 / 19.7 / 21/23/24 / 25.3 mm), otherwise the correct gears cannot be fitted! Standard ZR is No. 18 (22R with shoulder). Qty.discount: over 10 -3%, over 20 -5%, over 30 -7%, over 50 -10%, over 100 -15%

ETH-AXE-080-H0M **€ 7,00**

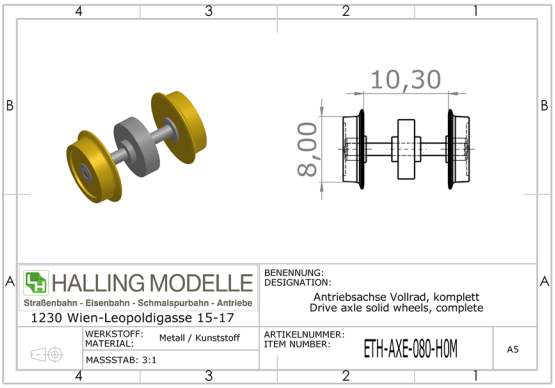

Antriebsachse H0m, 9mm Vollrad

Komplette Achse mit Vollrädern. ACHTUNG! Antrieb, Modell oder Achsabstand des ADG (16,0 / 19,7 / 21 / 23 / 24 / 25,3 mm) angeben , sonst können nicht die richtigen Zahnräder aufgezogen werden! Standard-ZR ist Nr. 18 (22R) mit Schulter). Mengenrabatt: ab 10 -3%, ab 20 -5%, ab 30 -7%, ab 50 -10%, ab 100 -15%

Drive axle H0m, with 9mm solid wheels

Complete axle with full wheels. ATTENTION! Specify the drive, model or center distance of the ADG (16.0 / 19.7 / 21/23/24 / 25.3 mm), otherwise the correct gears cannot be fitted! Standard ZR is No. 18 (22R with shoulder). Qty.discount: over 10 -3%, over 20 -5%, over 30 -7%, over 50 -10%, over 100 -15%

ETH-AXE-090-H0M **€ 7,00**

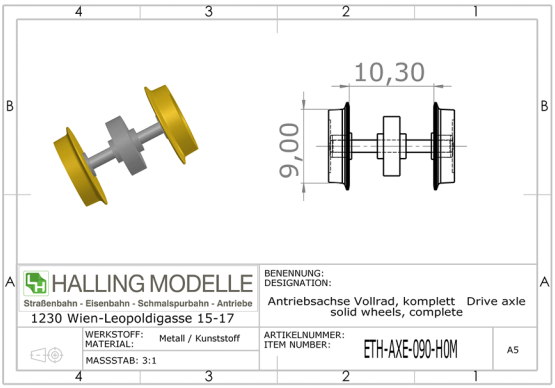

Antriebsachse H0m, 10mm Vollrad

Komplette Achse mit Vollrädern. ACHTUNG! Antrieb, Modell oder Achsabstand des ADG (16,0 / 19,7 / 21 / 23 / 24 / 25,3 mm) angeben , sonst können nicht die richtigen Zahnräder aufgezogen werden! Standard-ZR ist Nr. 18 (22R) mit Schulter). Mengenrabatt: ab 10 -3%, ab 20 -5%, ab 30 -7%, ab 50 -10%, ab 100 -15%

Drive axle H0, with 10mm solid wheels

Complete axle with full wheels. ATTENTION! Specify the drive, model or center distance of the ADG (16.0 / 19.7 / 21/23/24 / 25.3 mm), otherwise the correct gears cannot be fitted! Standard ZR is No. 18 (22R with shoulder). Qty.discount: over 10 -3%, over 20 -5%, over 30 -7%, over 50 -10%, over 100 -15%

ETH-AXE-100-H0M **€ 7,00**

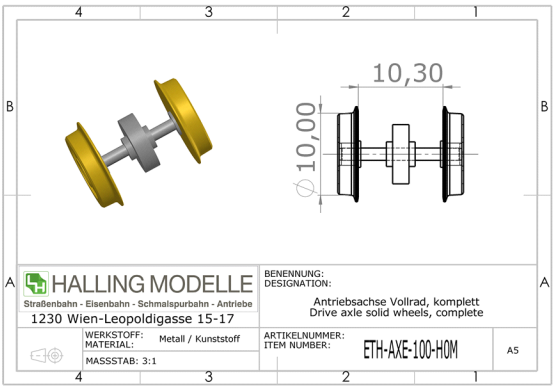

Räder und Achsen / *Wheels and Axles*

Antriebsachse H0M, mit 8mm Haftreifen

Komplette Achse mit Vollrädern, Haftreifen, ohne Lagerbuchsen. ACHTUNG! Antrieb, Modell oder Achsabstand des ADG (16,0 / 19,7 / 21 / 23 / 24 / 25,3 mm) angeben , sonst können nicht die richtigen Zahnräder aufgezogen werden! Standard-ZR ist Nr. 18 (22R mit Schulter). Mengenrabatt: ab 10 -3%, ab 20 -5%, ab 30 -7%, ab 50 -10%, ab 100 -15%

Drive axle H0M, with 8mm traction tire

Complete axle with full wheels and traction tires, w/o bearing bushes. ATTENTION! Specify the drive, model or center distance of the ADG (16.0 / 19.7 / 21/23/24 / 25.3 mm), otherwise the correct gears cannot be fitted! Standard ZR is No. 18 (22R with shoulder). Qty.discount: over 10 -3%, over 20 -5%, over 30 -7%, over 50 -10%, over 100 -15%

ETH-AXH-080-H0M **€ 9,00**

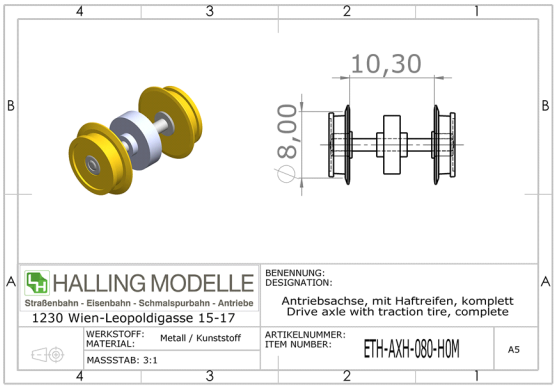

Antriebsachse H0M, mit 9mm Haftreifen

Komplette Achse mit Vollrädern, Haftreifen ohne Lagerbuchsen. ACHTUNG! Antrieb, Modell oder Achsabstand des ADG (16,0 / 19,7 / 21 / 23 / 24 / 25,3 mm) angeben , sonst können nicht die richtigen Zahnräder aufgezogen werden! Standard-ZR ist Nr. 18 (22R mit S Mengenrabatt: ab 10 -3%, ab 20 -5%, ab 30 -7%, ab 50 -10%, ab 100 -15%

Drive axle H0M, with 9mm traction tire

Complete axle with full wheels and traction tires, w/o bearing bushes. ATTENTION! Specify the drive, model or center distance of the ADG (16.0 / 19.7 / 21/23/24 / 25.3 mm), otherwise the correct gears cannot be fitted! Standard ZR is No. 18 (22R with shoulder). Qty.discount: over 10 -3%, over 20 -5%, over 30 -7%, over 50 -10%, over 100 -15%

ETH-AXH-090-H0M **€ 9,00**

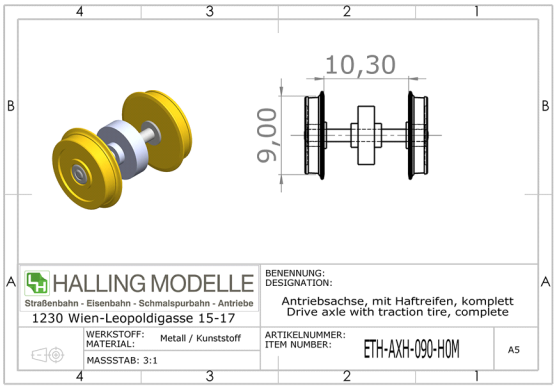

Antriebsachse H0M, mit 10mm Haftreifen

Komplette Achse mit Vollrädern, Haftreifen ohneLagerbuchsen. ACHTUNG! Antrieb, Modell oder Achsabstand des ADG (16,0 / 19,7 / 21 / 23 / 24 / 25,3 mm) angeben , sonst können nicht die richtigen Zahnräder aufgezogen werden! Standard-ZR ist Nr. 18 (22R mit Schulter). Mengenrabatt: ab 10 -3%, ab 20 -5%, ab 30 -7%, ab 50 -10%, ab 100 -15%

Drive axle H0M, with 10mm traction tire

Complete axle with full wheels and traction tires, w/o bearing bushes. ATTENTION! Specify the drive, model or center distance of the ADG (16.0 / 19.7 / 21/23/24 / 25.3 mm), otherwise the correct gears cannot be fitted! Standard ZR is No. 18 (22R with shoulder). Qty.discount: over 10 -3%, over 20 -5%, over 30 -7%, over 50 -10%, over 100 -15%

ETH-AXH-100-H0M **€ 9,00**

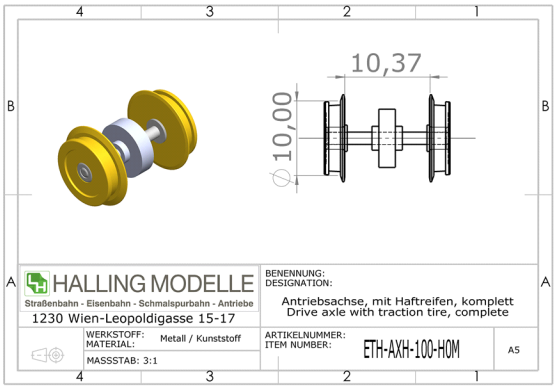

Räder und Achsen / *Wheels and Axles*

Antriebsachse H0m, 8mm Vollrad und Lager

Komplette Achse mit Vollrädern und Lagerbuchsen. ACHTUNG! Antrieb, Modell oder Achsabstand des ADG (16,0 / 19,7 / 21 / 23 / 24 / 25,3 mm) angeben , sonst können nicht die richtigen Zahnräder aufgezogen werden! Standard-ZR ist Nr. 18 (22R mit Schulter). Mengenrabatt: ab 10 -3%, ab 20 -5%, ab 30 -7%, ab 50 -10%, ab 100 -15%

Drive axle H0m, with 8mm solid wheels, bearings

Complete axle with full wheels and bearings. ATTENTION! Specify the drive, model or center distance of the ADG (16.0 / 19.7 / 21/23/24 / 25.3 mm), otherwise the correct gears cannot be fitted! Standard ZR is No. 18 (22R with shoulder). Qty.discount: over 10 -3%, over 20 -5%, over 30 -7%, over 50 -10%, over 100 -15%

ETH-AXL-080-H0M	**€ 7,00**

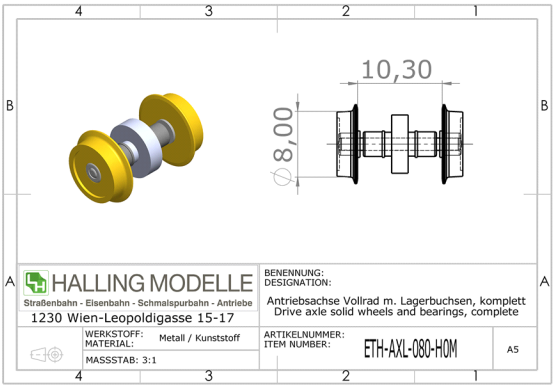

Antriebsachse H0m, 9mm Vollrad und Lager

Komplette Achse mit Vollrädern und Lagerbuchsen. ACHTUNG! Antrieb, Modell oder Achsabstand des ADG (16,0 / 19,7 / 21 / 23 / 24 / 25,3 mm) angeben , sonst können nicht die richtigen Zahnräder aufgezogen werden! Standard-ZR ist Nr. 18 (22R mit Schulter). Mengenrabatt: ab 10 -3%, ab 20 -5%, ab 30 -7%, ab 50 -10%, ab 100 -15%

Drive axle H0m, with 9mm solid wheels, bearings

Complete axle with full wheels and bearings. ATTENTION! Specify the drive, model or center distance of the ADG (16.0 / 19.7 / 21/23/24 / 25.3 mm), otherwise the correct gears cannot be fitted! Standard ZR is No. 18 (22R with shoulder). Qty.discount: over 10 -3%, over 20 -5%, over 30 -7%, over 50 -10%, over 100 -15%

ETH-AXL-090-H0M	**€ 7,00**

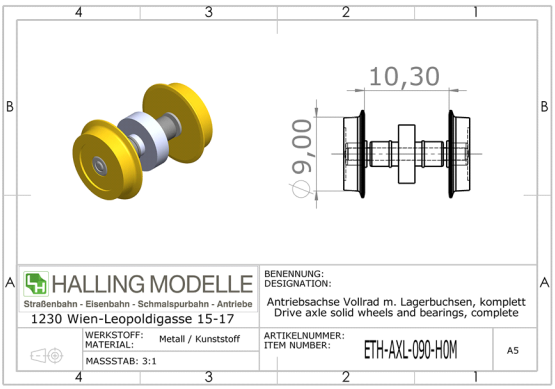

Antriebsachse H0m, 10mm Vollrad und Lager

Komplette Achse mit Vollrädern und Lagerbuchsen. ACHTUNG! Antrieb, Modell oder Achsabstand des ADG (16,0 / 19,7 / 21 / 23 / 24 / 25,3 mm) angeben , sonst können nicht die richtigen Zahnräder aufgezogen werden! Standard-ZR ist Nr. 18 (22R mit Schulter). Mengenrabatt: ab 10 -3%, ab 20 -5%, ab 30 -7%, ab 50 -10%, ab 100 -15%

Drive axle H0m, with 10mm solid wheels, bearings

Complete axle with full wheels and bearings. ATTENTION! Specify the drive, model or center distance of the ADG (16.0 / 19.7 / 21/23/24 / 25.3 mm), otherwise the correct gears cannot be fitted! Standard ZR is No. 18 (22R with shoulder). Qty.discount: over 10 -3%, over 20 -5%, over 30 -7%, over 50 -10%, over 100 -15%

ETH-AXL-100-H0M	**€ 7,00**

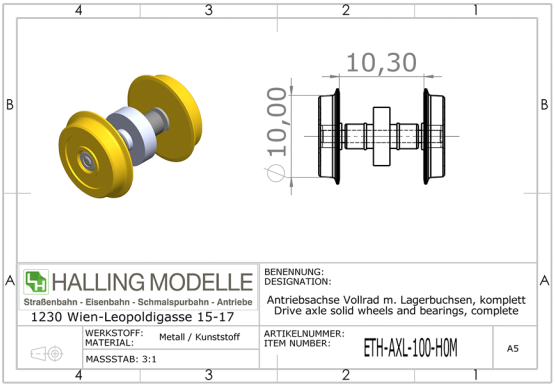

Laufachse H0m, mit 7mm Speichenrad

Spitzengelagerte Mitlaufachse mit Speichenrad, montiert. Mengenrabatt: ab 10 -2%, ab 20 -3%, ab 30 -5%, ab 50 -7%

Carrying axle H0m, with 7mm spoked wheels

Pointed carrying axle with spoked wheel, mounted. Qty.discount: over 10 -2%, over 20 -3%, over 30 -5%, over 50 -7%

ETH-AXO-SPP-070-H0M	**€ 7,00**

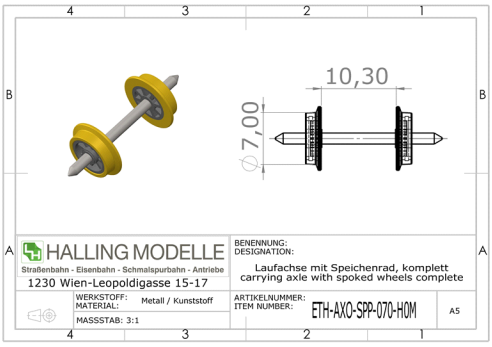

Räder und Achsen / *Wheels and Axles*

Laufachse spitz, H0m, mit 8mm

Laufachse mit Vollradscheiben. Mengenrabatt: ab 10 -3%, ab 20 -5%, ab 30 -7%, ab 50 -10%, ab 100 -15%

Pointed carrying axle H0m, with 8mm

Pointed carrying axle with solid wheels. Qty.discount: over 10 -3%, over 20 -5%, over 30 -7%, over 50 -10%, over 100 -15%

ETH-AXO-VRP-080-H0M	**€ 7,00**

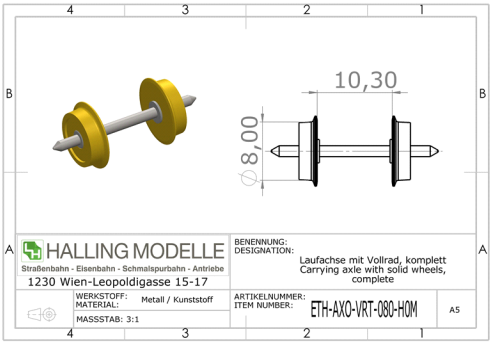

Laufachse spitz, H0m, mit 9mm

Laufachse mit Vollradscheiben. Mengenrabatt: ab 10 -3%, ab 20 -5%, ab 30 -7%, ab 50 -10%, ab 100 -15%

Pointed carrying axle H0m, with 9mm

Pointed carrying axle with solid wheels. Qty.discount: over 10 -3%, over 20 -5%, over 30 -7%, over 50 -10%, over 100 -15%

ETH-AXO-VRP-090-H0M	**€ 7,00**

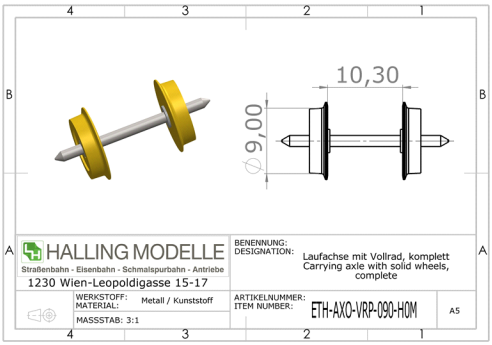

Laufachse spitz, H0m, mit 10mm

Laufachse mit Vollradscheiben. Mengenrabatt: ab 10 -3%, ab 20 -5%, ab 30 -7%, ab 50 -10%, ab 100 -15%

Pointed carrying axle H0m, with 10mm

Pointed carrying axle with solid wheels. Qty.discount: over 10 -3%, over 20 -5%, over 30 -7%, over 50 -10%, over 100 -15%

ETH-AXO-VRP-100-H0M	**€ 7,00**

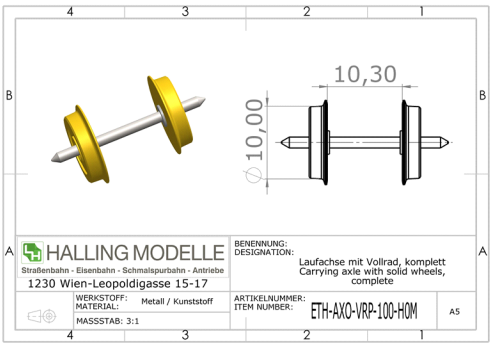

Mitlaufachse, H0m, mit 8mm, Distanzscheibe

Mitlaufachse mit Distanzscheibe und Vollradscheiben.
Mengenrabatt: ab 10 -3%, ab 20 -5%, ab 30 -7%, ab 50 -10%, ab 100 -15%

Carrying axle H0m, with 9mm, spacer

Carrying axle with spacer, with solid wheels. Qty.discount: over 10 -3%, over 20 -5%, over 30 -7%, over 50 -10%, over 100 -15%

ETH-AXO-VRT-080-H0M	**€ 7,00**

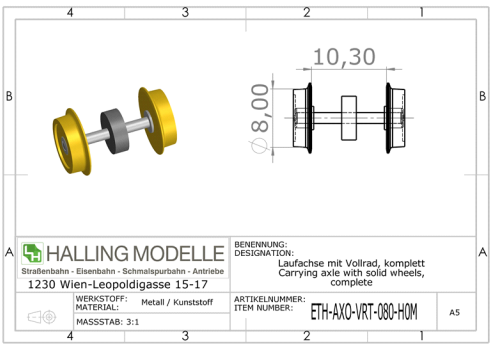

Mitlaufachse, H0m, mit 9mm, Distanzscheibe

Mitlaufachse mit Distanzscheibe und Vollradscheiben.
Mengenrabatt: ab 10 -3%, ab 20 -5%, ab 30 -7%, ab 50 -10%, ab 100 -15%

Carrying axle H0m, with 9mm, spacer

Carrying axle with spacer, with solid wheels. Qty.discount: over 10 -3%, over 20 -5%, over 30 -7%, over 50 -10%, over 100 -15%

ETH-AXO-VRT-090-H0M	**€ 7,00**

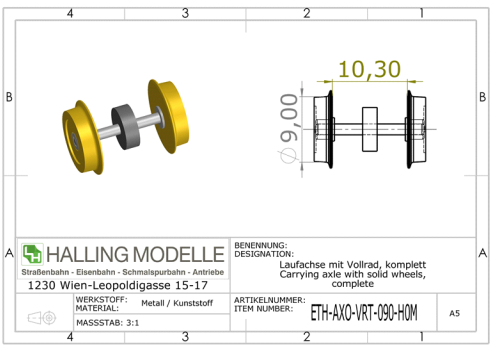

Räder und Achsen / *Wheels and Axles*

Mitlaufachse, H0m, mit 10mm, Distanzscheibe

Mitlaufachse mit Distanzscheibe und Vollradscheiben.
Mengenrabatt: ab 10 -3%, ab 20 -5%, ab 30 -7%, ab 50 -10%, ab 100 -15%

Carrying axle H0m, with 10mm, spacer

Carrying axle with spacer, with solid wheels. Qty.discount: over 10 -3%, over 20 -5%, over 30 -7%, over 50 -10%, over 100 -15%

ETH-AXO-VRT-100-H0M	**€ 7,00**

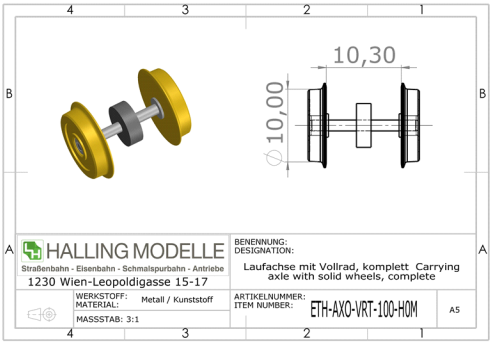

Achse 1,5 mm, Länge 15 mm, stumpf

Achse für H0m-Fahrzeuge Mengenrabatt: ab 10 -3%, ab 20 -7%, ab 30 -10%, ab 50 -15%, ab 100 -20%

Axle diam. 1.5 mm, length 15 mm, blunt

Axle for H0m models Qty.discount: over 10 -3%, over 20 -7%, over 30 -10%, over 50 -15%, over 100 -20%

ETH-AX-H0M-ST	**€ 1,00**

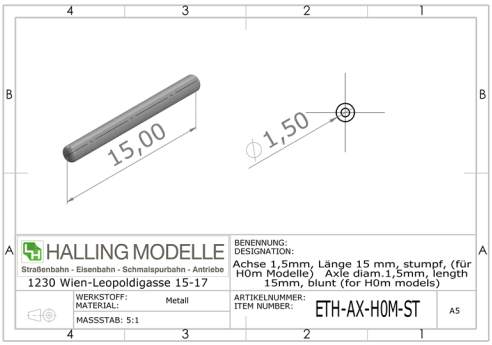

Laufachse spitz H0e, 6,9 mm

Achse m. Rädern 6,9 mm, Spitzenmaß 13,9 mm, einseitig isoliert, komplett montiert, für alle H0e Chassis like 1908, 1912, 3axle, ...
Mengenrabatt: ab 10 -3%, ab 20 -7%, ab 30 -10%, ab 50 -15%, ab 100 -20%

Pointed carrying axle H0e, 6.9 mm

H0e wheelset complete, 6.9 mm wheels, 13,9 mm pointed axle, one side insulated, for all H0e chassis like 1908, 1912, 3axle, ... Qty.discount: over 10 -3%, over 20 -7%, over 30 -10%, over 50 -15%, over 100 -20%

EHE1013	**€ 4,50**

Laufachse spitz "Krimmler" H0e, 7,2 mm

H0e Radsatz: Achse m. Rädern 7,2 mm, Spitzenmaß 13,9 mm, einseitig isoliert, komplett montiert Mengenrabatt: ab 10 -3%, ab 20 -7%, ab 30 -10%, ab 50 -15%, ab 100 -20%

Pointed carrying axle "Krimmler" H0e, 7.2 mm

H0e wheelset complete, 7,2 mm wheels, 13,9 mm pointed axle, one side insulated Qty.discount: over 10 -3%, over 20 -7%, over 30 -10%, over 50 -15%, over 100 -20%

EHE1014	**€ 4,50**

Räder und Achsen / *Wheels and Axles*

Antriebsachse H0e, 8mm Haftreifen mit Lager

Komplette Achse mit Vollrädern, Haftreifen und Lagerbuchsen. ACHTUNG! Antrieb, Modell oder Achsabstand des ADG (16,0 / 19,7 / 21 / 23 / 24 / 25,3 mm) angeben , sonst können nicht die richtigen Zahnräder aufgezogen werden! Standard-ZR ist Nr. 18 (22R mit Schulter). Mengenrabatt: ab 10 -3%, ab 20 -5%, ab 30 -7%, ab 50 -10%, ab 100 -15%

Drive axle H0e, with 8mm traction tires, bearings

Complete axle with full wheels, traction tires and bearings. ATTENTION! Specify the drive, model or center distance of the ADG (16.0 / 19.7 / 21/23/24 / 25.3 mm), otherwise the correct gears cannot be fitted! Standard ZR is No. 18 (22R with shoulder). Qty.discount: over 10 -3%, over 20 -5%, over 30 -7%, over 50 -10%, over 100 -15%

ETH-AHL-080-H0E **€ 7,00**

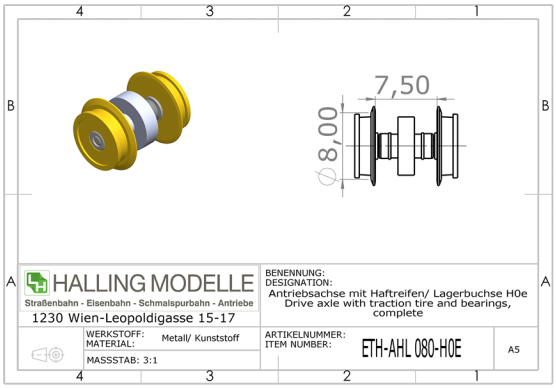

Antriebsachse H0e, 9mm Haftreifen mit Lager

Komplette Achse mit Vollrädern, Haftreifen und Lagerbuchsen. ACHTUNG! Antrieb, Modell oder Achsabstand des ADG (16,0 / 19,7 / 21 / 23 / 24 / 25,3 mm) angeben , sonst können nicht die richtigen Zahnräder aufgezogen werden! Standard-ZR ist Nr. 18 (22R mit Schulter). Mengenrabatt: ab 10 -3%, ab 20 -5%, ab 30 -7%, ab 50 -10%, ab 100 -15%

Drive axle H0e, with 8mm traction tires, bearings

Complete axle with full wheels, traction tires and bearings. ATTENTION! Specify the drive, model or center distance of the ADG (16.0 / 19.7 / 21/23/24 / 25.3 mm), otherwise the correct gears cannot be fitted! Standard ZR is No. 18 (22R with shoulder). Qty.discount: over 10 -3%, over 20 -5%, over 30 -7%, over 50 -10%, over 100 -15%

ETH-AHL-090-H0E **€ 7,00**

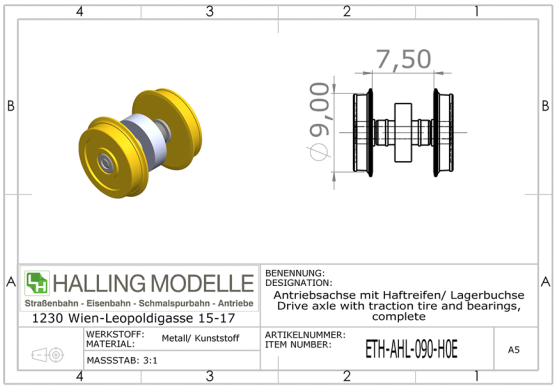

Antriebsachse H0e, 10mm Haftreifen mit Lager

Komplette Achse mit Vollrädern, Haftreifen und Lagerbuchsen. ACHTUNG! Antrieb, Modell oder Achsabstand des ADG (16,0 / 19,7 / 21 / 23 / 24 / 25,3 mm) angeben , sonst können nicht die richtigen Zahnräder aufgezogen werden! Standard-ZR ist Nr. 18 (22R mit Schulter). Mengenrabatt: ab 10 -3%, ab 20 -5%, ab 30 -7%, ab 50 -10%, ab 100 -15%

Drive axle H0e, with 10mm traction tires, bearings

Complete axle with full wheels, traction tires and bearings. ATTENTION! Specify the drive, model or center distance of the ADG (16.0 / 19.7 / 21/23/24 / 25.3 mm), otherwise the correct gears cannot be fitted! Standard ZR is No. 18 (22R with shoulder). Qty.discount: over 10 -3%, over 20 -5%, over 30 -7%, over 50 -10%, over 100 -15%

ETH-AHL-100-H0E **€ 7,00**

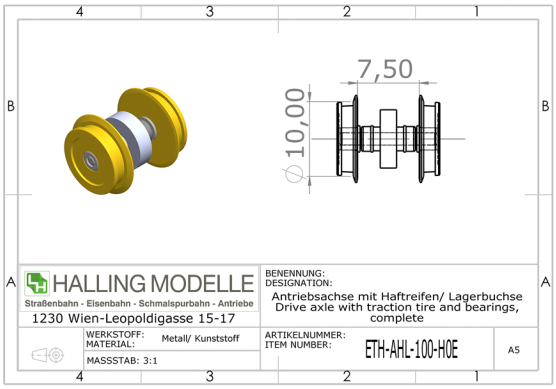

Räder und Achsen / *Wheels and Axles*

Antriebsachse H0e, 8mm Vollrad

Komplette Achse mit Vollrädern. ACHTUNG! Antrieb, Modell oder Achsabstand des ADG (16,0 / 19,7 / 21 / 23 / 24 / 25,3 mm) angeben , sonst können nicht die richtigen Zahnräder aufgezogen werden! Standard-ZR ist Nr. 18 (22R) mit Schulter). Mengenrabatt: ab 10 -3%, ab 20 -5%, ab 30 -7%, ab 50 -10%, ab 100 -15%

Drive axle H0e, with 8mm solid wheels

Complete axle with full wheels. ATTENTION! Specify the drive, model or center distance of the ADG (16.0 / 19.7 / 21/23/24 / 25.3 mm), otherwise the correct gears cannot be fitted! Standard ZR is No. 18 (22R with shoulder). Qty.discount: over 10 -3%, over 20 -5%, over 30 -7%, over 50 -10%, over 100 -15%

ETH-AXE-080-H0E **€ 7,00**

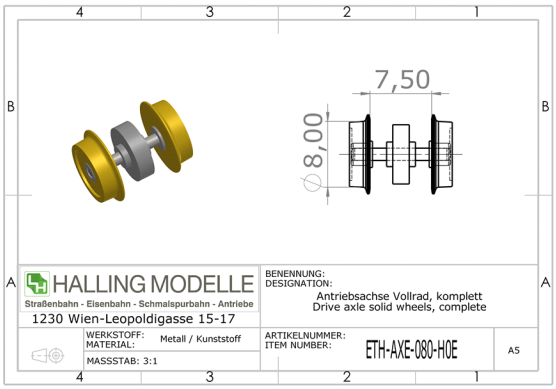

Antriebsachse H0e, 9mm Vollrad

Komplette Achse mit Vollrädern. ACHTUNG! Antrieb, Modell oder Achsabstand des ADG (16,0 / 19,7 / 21 / 23 / 24 / 25,3 mm) angeben , sonst können nicht die richtigen Zahnräder aufgezogen werden! Standard-ZR ist Nr. 18 (22R) mit Schulter). Mengenrabatt: ab 10 -3%, ab 20 -5%, ab 30 -7%, ab 50 -10%, ab 100 -15%

Drive axle H0e, with 9mm solid wheels

Complete axle with full wheels. ATTENTION! Specify the drive, model or center distance of the ADG (16.0 / 19.7 / 21/23/24 / 25.3 mm), otherwise the correct gears cannot be fitted! Standard ZR is No. 18 (22R with shoulder). Qty.discount: over 10 -3%, over 20 -5%, over 30 -7%, over 50 -10%, over 100 -15%

ETH-AXE-090-H0E **€ 7,00**

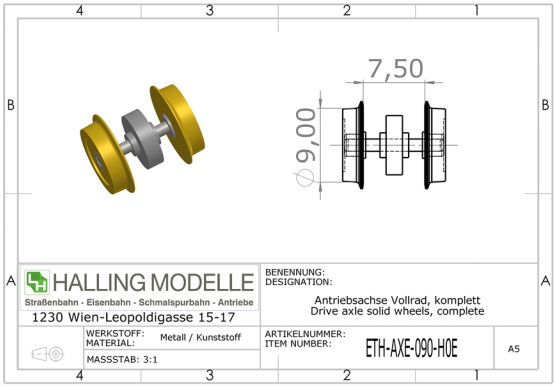

Antriebsachse H0e, 10mm Vollrad

Komplette Achse mit Vollrädern. ACHTUNG! Antrieb, Modell oder Achsabstand des ADG (16,0 / 19,7 / 21 / 23 / 24 / 25,3 mm) angeben , sonst können nicht die richtigen Zahnräder aufgezogen werden! Standard-ZR ist Nr. 18 (22R) mit Schulter). Mengenrabatt: ab 10 -3%, ab 20 -5%, ab 30 -7%, ab 50 -10%, ab 100 -15%

Drive axle H0e, with 10mm solid wheels

Complete axle with full wheels. ATTENTION! Specify the drive, model or center distance of the ADG (16.0 / 19.7 / 21/23/24 / 25.3 mm), otherwise the correct gears cannot be fitted! Standard ZR is No. 18 (22R with shoulder). Qty.discount: over 10 -3%, over 20 -5%, over 30 -7%, over 50 -10%, over 100 -15%

ETH-AXE-100-H0E **€ 7,00**

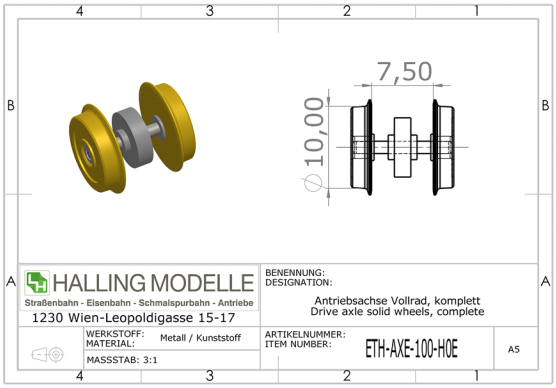

Antriebsachse H0E, mit 8mm Haftreifen

Komplette Achse mit Vollrädern, Haftreifen, ohne Lagerbuchsen. ACHTUNG! Antrieb, Modell oder Achsabstand des ADG (16,0 / 19,7 / 21 / 23 / 24 / 25,3 mm) angeben , sonst können nicht die richtigen Zahnräder aufgezogen werden! Standard-ZR ist Nr. 18 (22R mit Schulter). Mengenrabatt: ab 10 -3%, ab 20 -5%, ab 30 -7%, ab 50 -10%, ab 100 -15%

Drive axle H0E, with 8mm traction tire

Complete axle with full wheels and traction tires, w/o bearing bushes. ATTENTION! Specify the drive, model or center distance of the ADG (16.0 / 19.7 / 21/23/24 / 25.3 mm), otherwise the correct gears cannot be fitted! Standard ZR is No. 18 (22R with shoulder). Qty.discount: over 10 -3%, over 20 -5%, over 30 -7%, over 50 -10%, over 100 -15%

ETH-AXH-080-H0E **€ 9,00**

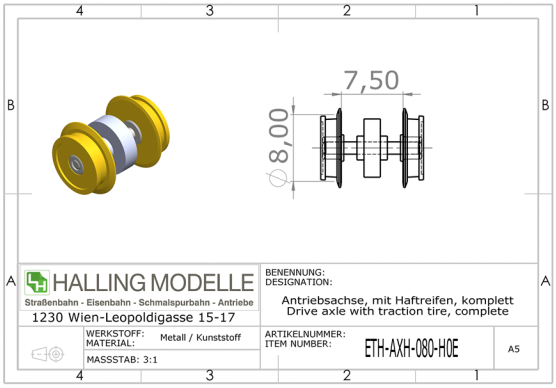

Räder und Achsen / *Wheels and Axles*

Antriebsachse H0E, mit 9mm Haftreifen

Komplette Achse mit Vollrädern, Haftreifen ohne Lagerbuchsen. ACHTUNG! Antrieb, Modell oder Achsabstand des ADG (16,0 / 19,7 / 21 / 23 / 24 / 25,3 mm) angeben , sonst können nicht die richtigen Zahnräder aufgezogen werden! Standard-ZR ist Nr. 18 (22R mit Schulter). Mengenrabatt: ab 10 -3%, ab 20 -5%, ab 30 -7%, ab 50 -10%, ab 100 -15%

Drive axle H0E, with 9mm traction tire

Complete axle with full wheels and traction tires, w/o bearing bushes. ATTENTION! Specify the drive, model or center distance of the ADG (16.0 / 19.7 / 21/23/24 / 25.3 mm), otherwise the correct gears cannot be fitted! Standard ZR is No. 18 (22R with shoulder). Qty.discount: over 10 -3%, over 20 -5%, over 30 -7%, over 50 -10%, over 100 -15%

ETH-AXH-090-H0E **€ 9,00**

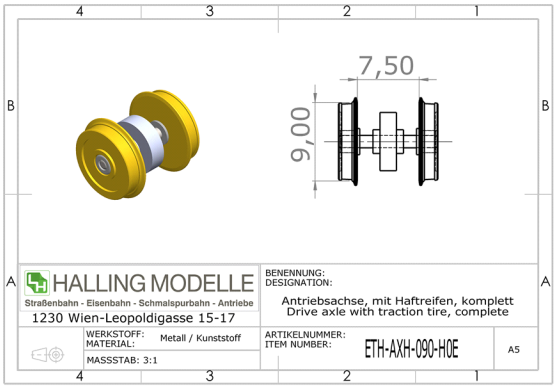

Antriebsachse H0E, mit 10mm Haftreifen

Komplette Achse mit Vollrädern, Haftreifen ohne Lagerbuchsen. ACHTUNG! Antrieb, Modell oder Achsabstand des ADG (16,0 / 19,7 / 21 / 23 / 24 / 25,3 mm) angeben , sonst können nicht die richtigen Zahnräder aufgezogen werden! Standard-ZR ist Nr. 18 (22R mit Schulter). Mengenrabatt: ab 10 -3%, ab 20 -5%, ab 30 -7%, ab 50 -10%, ab 100 -15%

Drive axle H0E, with 10mm traction tire

Complete axle with full wheels and traction tires, w/o bearing bushes. ATTENTION! Specify the drive, model or center distance of the ADG (16.0 / 19.7 / 21/23/24 / 25.3 mm), otherwise the correct gears cannot be fitted! Standard ZR is No. 18 (22R with shoulder). Qty.discount: over 10 -3%, over 20 -5%, over 30 -7%, over 50 -10%, over 100 -15%

ETH-AXH-100-H0E **€ 9,00**

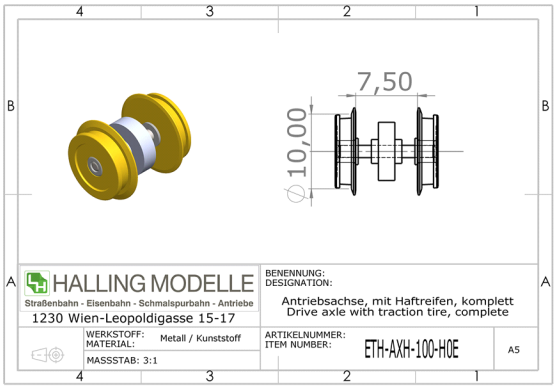

Antriebsachse H0e, 8mm Vollrad und Lager

Komplette Achse mit Vollrädern und Lagerbuchsen. ACHTUNG! Antrieb, Modell oder Achsabstand des ADG (16,0 / 19,7 / 21 / 23 / 24 / 25,3 mm) angeben , sonst können nicht die richtigen Zahnräder aufgezogen werden! Standard-ZR ist Nr. 18 (22R mit Schulter). Mengenrabatt: ab 10 -3%, ab 20 -5%, ab 30 -7%, ab 50 -10%, ab 100 -15%

Drive axle H0e, with 8mm solid wheels, bearings

Complete axle with full wheels and bearings. ATTENTION! Specify the drive, model or center distance of the ADG (16.0 / 19.7 / 21/23/24 / 25.3 mm), otherwise the correct gears cannot be fitted! Standard ZR is No. 18 (22R with shoulder). Qty.discount: over 10 -3%, over 20 -5%, over 30 -7%, over 50 -10%, over 100 -15%

ETH-AXL-080-H0E **€ 7,00**

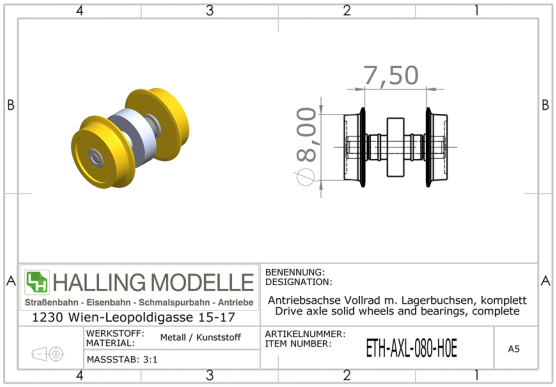

Räder und Achsen / *Wheels and Axles*

Antriebsachse H0e, 9mm Vollrad und Lager

Komplette Achse mit Vollrädern und Lagerbuchsen. ACHTUNG! Antrieb, Modell oder Achsabstand des ADG (16,0 / 19,7 / 21 / 23 / 24 / 25,3 mm) angeben , sonst können nicht die richtigen Zahnräder aufgezogen werden! Standard-ZR ist Nr. 18 (22R mit Schulter). Mengenrabatt: ab 10 -3%, ab 20 -5%, ab 30 -7%, ab 50 -10%, ab 100 -15%

Drive axle H0e, with 9mm solid wheels, bearings

Complete axle with full wheels and bearings. ATTENTION! Specify the drive, model or center distance of the ADG (16.0 / 19.7 / 21/23/24 / 25.3 mm), otherwise the correct gears cannot be fitted! Standard ZR is No. 18 (22R with shoulder). Qty.discount: over 10 -3%, over 20 -5%, over 30 -7%, over 50 -10%, over 100 -15%

ETH-AXL-090-H0E **€ 7,00**

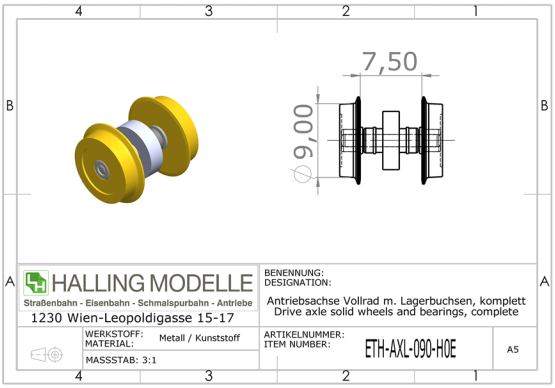

Antriebsachse H0e, 10mm Vollrad und Lager

Komplette Achse mit Vollrädern und Lagerbuchsen. ACHTUNG! Antrieb, Modell oder Achsabstand des ADG (16,0 / 19,7 / 21 / 23 / 24 / 25,3 mm) angeben , sonst können nicht die richtigen Zahnräder aufgezogen werden! Standard-ZR ist Nr. 18 (22R mit Schulter). Mengenrabatt: ab 10 -3%, ab 20 -5%, ab 30 -7%, ab 50 -10%, ab 100 -15%

Drive axle H0e, with 10mm solid wheels, bearings

Complete axle with full wheels and bearings. ATTENTION! Specify the drive, model or center distance of the ADG (16.0 / 19.7 / 21/23/24 / 25.3 mm), otherwise the correct gears cannot be fitted! Standard ZR is No. 18 (22R with shoulder). Qty.discount: over 10 -3%, over 20 -5%, over 30 -7%, over 50 -10%, over 100 -15%

ETH-AXL-100-H0E **€ 7,00**

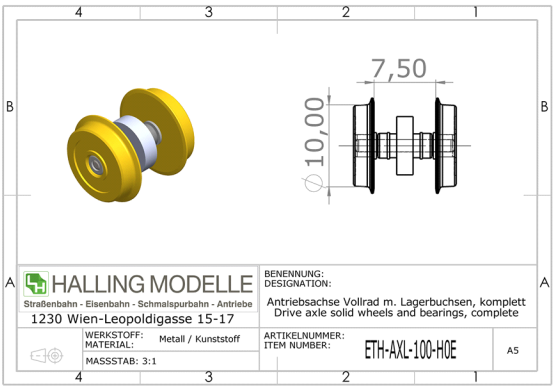

Laufachse H0e, mit 7mm Speichenrad

Spitzengelagerte Mitlaufachse mit Speichenrad, montiert. Mengenrabatt: ab 10 -2%, ab 20 -3%, ab 30 -5%, ab 50 -7%

Carrying axle H0e, with 7mm spoked wheels

Pointed carrying axle with spoked wheel, mounted. Qty.discount: over 10 -2%, over 20 -3%, over 30 -5%, over 50 -7%

ETH-AXO-SPP-070-H0E **€ 7,00**

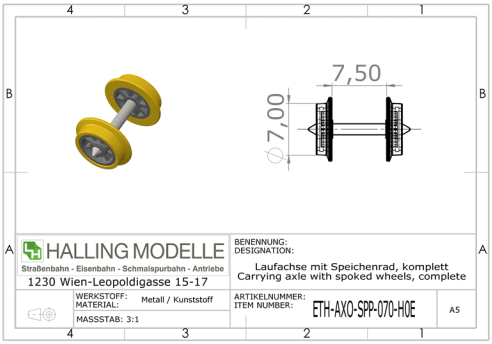

Laufachse spitz, H0e, mit 8mm

Laufachse mit Vollradscheiben. Mengenrabatt: ab 10 -3%, ab 20 -5%, ab 30 -7%, ab 50 -10%, ab 100 -15%

Pointed carrying axle H0e, with 8mm

Pointed carrying axle with solid wheels. Qty.discount: over 10 -3%, over 20 -5%, over 30 -7%, over 50 -10%, over 100 -15%

ETH-AXO-VRP-080-H0E **€ 7,00**

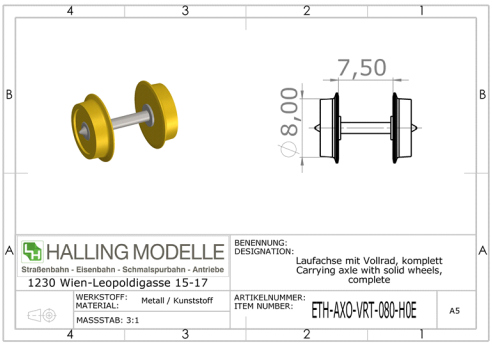

Räder und Achsen / *Wheels and Axles*

Laufachse spitz, H0e, mit 9mm

Laufachse mit Vollradscheiben. Mengenrabatt: ab 10 -3%, ab 20 -5%, ab 30 -7%, ab 50 -10%, ab 100 -15%

Pointed carrying axle H0e, with 9mm

Pointed carrying axle with solid wheels. Qty.discount: over 10 -3%, over 20 -5%, over 30 -7%, over 50 -10%, over 100 -15%

ETH-AXO-VRP-090-H0E **€ 7,00**

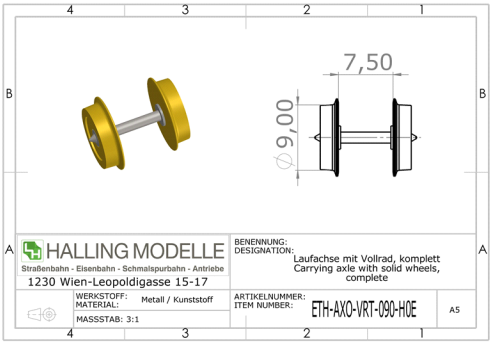

Laufachse spitz, H0e, mit 10mm

Laufachse mit Vollradscheiben. Mengenrabatt: ab 10 -3%, ab 20 -5%, ab 30 -7%, ab 50 -10%, ab 100 -15%

Pointed carrying axle H0e, with 10mm

Pointed carrying axle with solid wheels. Qty.discount: over 10 -3%, over 20 -5%, over 30 -7%, over 50 -10%, over 100 -15%

ETH-AXO-VRP-100-H0E **€ 7,00**

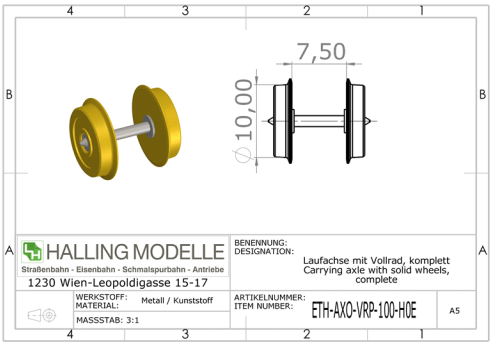

Mitlaufachse, H0e, mit 8mm, Distanzscheibe

Mitlaufachse mit Distanzscheibe und Vollradscheiben. Mengenrabatt: ab 10 -3%, ab 20 -5%, ab 30 -7%, ab 50 -10%, ab 100 -15%

Carrying axle H0e, with 8mm, spacer

Carrying axle with spacer, with solid wheels. Qty.discount: over 10 -3%, over 20 -5%, over 30 -7%, over 50 -10%, over 100 -15%

ETH-AXO-VRT-080-H0E **€ 7,00**

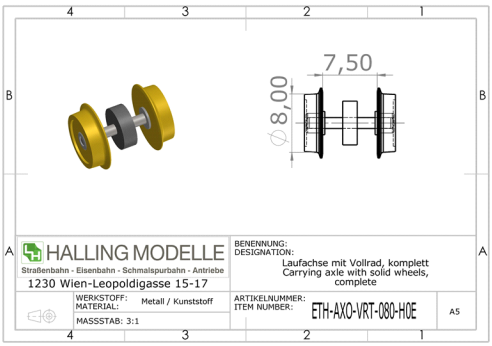

Mitlaufachse, H0e, mit 9mm, Distanzscheibe

Mitlaufachse mit Distanzscheibe und Vollradscheiben. Mengenrabatt: ab 10 -3%, ab 20 -5%, ab 30 -7%, ab 50 -10%, ab 100 -15%

Carrying axle H0e, with 9mm, spacer

Carrying axle with spacer, with solid wheels. Qty.discount: over 10 -3%, over 20 -5%, over 30 -7%, over 50 -10%, over 100 -15%

ETH-AXO-VRT-090-H0E **€ 7,00**

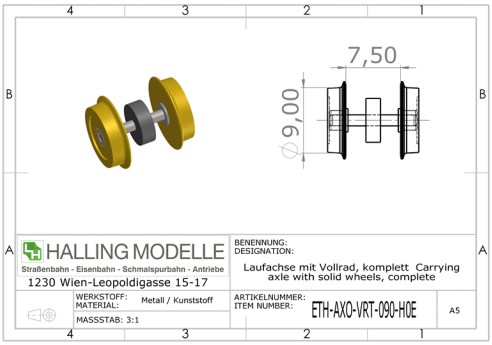

Mitlaufachse, H0e, mit 10mm, Distanzscheibe

Mitlaufachse mit Distanzscheibe und Vollradscheiben. Mengenrabatt: ab 10 -3%, ab 20 -5%, ab 30 -7%, ab 50 -10%, ab 100 -15%

Carrying axle H0e, with 10mm, spacer

Carrying axle with spacer, with solid wheels. Qty.discount: over 10 -3%, over 20 -5%, over 30 -7%, over 50 -10%, over 100 -15%

ETH-AXO-VRT-100-H0E **€ 7,00**

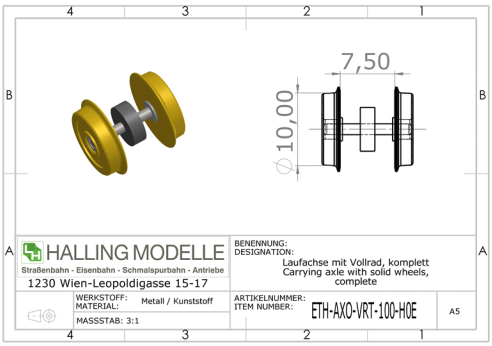

Räder und Achsen / *Wheels and Axles*

Achse 1,5 mm, Länge 12 mm, stumpf

Achse für H0e-Fahrzeuge Mengenrabatt: ab 10 -3%, ab 20 -7%, ab 30 -10%, ab 50 -15%, ab 100 -20%

Axle diam. 1.5 mm, length 12 mm, blunt

Axle for H0e models Qty.discount: over 10 -3%, over 20 -7%, over 30 -10%, over 50 -15%, over 100 -20%

ETH-AX-H0E-ST **€ 1,00**

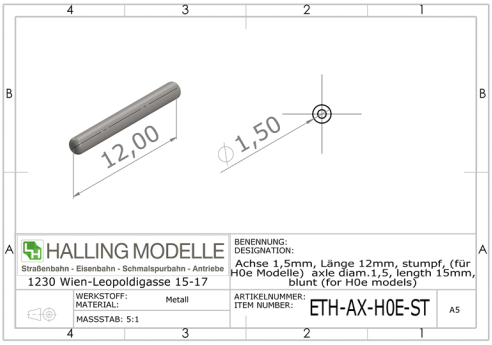

Achse 1,5 mm, Länge 12 mm, stumpf

Achse für H0e-Fahrzeuge Mengenrabatt: ab 10 -3%, ab 20 -7%, ab 30 -10%, ab 50 -15%, ab 100 -20%

Axle diam. 1.5 mm, length 12 mm, blunt

Axle for H0e models Qty.discount: over 10 -3%, over 20 -7%, over 30 -10%, over 50 -15%, over 100 -20%

ETH-AX-H0E-ST **€ 1,00**

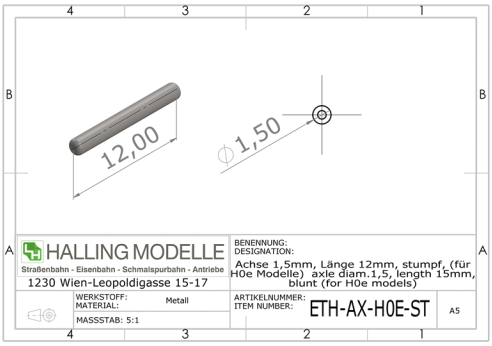

Achse 1,5 mm, Länge 15 mm, stumpf

Achse für H0m-Fahrzeuge Mengenrabatt: ab 10 -3%, ab 20 -7%, ab 30 -10%, ab 50 -15%, ab 100 -20%

Axle diam. 1.5 mm, length 15 mm, blunt

Axle for H0m models Qty.discount: over 10 -3%, over 20 -7%, over 30 -10%, over 50 -15%, over 100 -20%

ETH-AX-H0M-ST **€ 1,00**

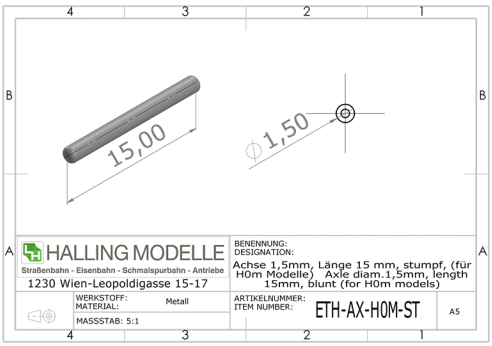

Achse 1,5 mm, Länge 19,5 mm, stumpf

Achse für H0-Fahrzeuge Mengenrabatt: ab 10 -3%, ab 20 -7%, ab 30 -10%, ab 50 -15%, ab 100 -20%

Axle diam. 1.5 mm, length 19.5 mm, blunt

Axle for H0 models Qty.discount: over 10 -3%, over 20 -7%, over 30 -10%, over 50 -15%, over 100 -20%

ETH-AX-H0-ST **€ 1,00**

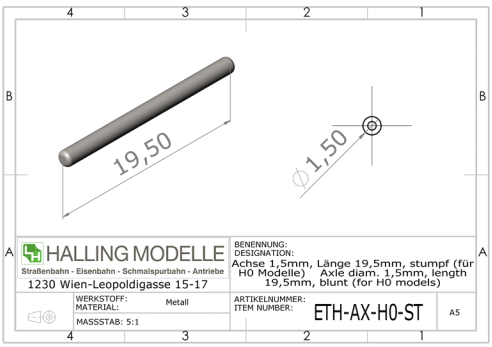

Räder und Achsen / *Wheels and Axles*

Achsenset 2, komplett

Komplettes Set aller Achsen für ein Drehgestell mit den jeweils passenden Zahnrädern. Achsabstand-Varianten 16,0 / 19,7 / 21 / 23 / 24 / 25,3 mm, mit 8 / 9 / 10 mm Vollradscheiben, in den Spurweiten H0 / H0m / H0e.
Bitte geben Sie die gewünschte Variante Mengenrabatt: ab 10 -2%, ab 20 -3%, ab 30 -5%, ab 50 -7%

Axle Set 2, complete

Complete set of all axles for one bogie with the appropriate gears. Wheelbase variants 16,0 / 19.7 / 21 / 23 / 24 / 25.3 mm, with 8 / 9 / 10 mm solid wheels, in gauges H0 / H0m / H0e.
Please specify your variant with your order.
Qty.discount: over 10 -2%, over 20 -3%, over 30 -5%, over 50 -7%

ETH-AX2	**€ 12,00**

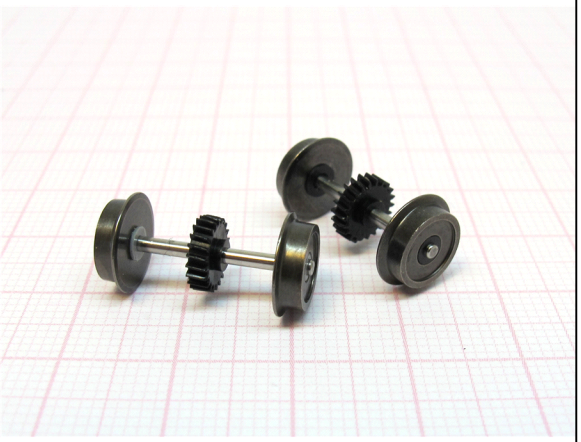

Achsenset 4, komplett

Komplettes Set aller Achsen für zwei Drehgestelle mit den jeweils passenden Zahnrädern. Achsabstand-Varianten 16,0 / 19,7 / 21 / 23 / 24 / 25,3 mm, mit 8 / 9 / 10 mm Vollradscheiben, in den Spurweiten H0 / H0m / H0e, eine Achse mit Haftreifen.
Bitte geben Mengenrabatt: ab 10 -2%, ab 20 -3%, ab 30 -5%, ab 50 -7%

Axle-set 4, complete

Complete set of all axles for two bogies with the appropriate gears. Wheelbase variants 16.0 / 19.7 / 21 / 23 / 24 / 25.3 mm, with 8 / 9 / 10 mm solid wheels, in gauges H0 / H0m / H0e, one axle with traction tires.
Please specify your variant with your order Qty.discount: over 10 -2%, over 20 -3%, over 30 -5%, over 50 -7%

ETH-AX4	**€ 24,00**

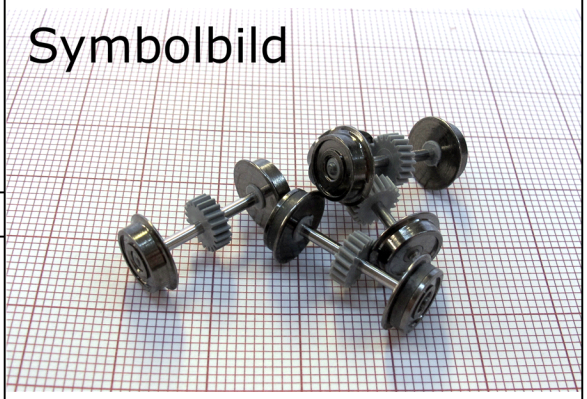

Achsenset 6, komplett

Komplettes Set aller Achsen für drei Drehgestelle mit den jeweils passenden Zahnrädern. Achsabstand-Varianten 16,0 / 19,7 / 21 / 23 / 24 / 25,3 mm, mit 8 / 9 / 10 mm Vollradscheiben, in den Spurweiten H0 / H0m / H0e, eine Achse mit Haftreifen.
Bitte geben Mengenrabatt: ab 10 -2%, ab 20 -3%, ab 30 -5%, ab 50 -7%

Axle-set 6, complete

Complete set of all axles for three bogies with the appropriate gears. Wheelbase variants 16.0 / 19.7 / 21 / 23 / 24 / 25.3 mm, with 8 / 9 / 10 mm solid wheels, in gauges H0 / H0m / H0e, one axle with traction tires.
Please specify your variant with your variant with your order.
Qty.discount: over 10 -2%, over 20 -3%, over 30 -5%, over 50 -7%

ETH-AX6	**€ 36,00**

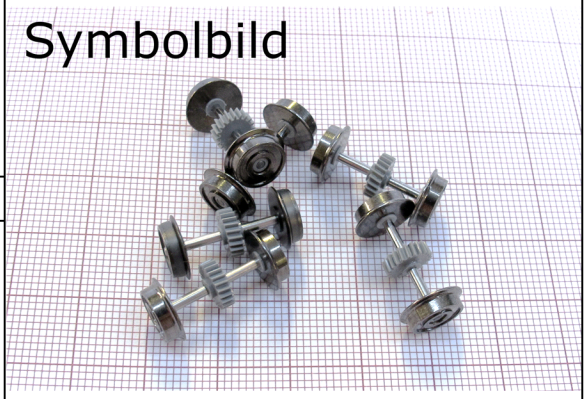

Räder und Achsen / *Wheels and Axles*

Achsenset 8, komplett

Komplettes Set aller Achsen für vier Drehgestelle mit den jeweils passenden Zahnrädern. Achsabstand-Varianten 16,0 / 19,7 / 21 / 23 / 24 / 25,3 mm, mit 8 / 9 / 10 mm Vollradscheiben, in den Spurweiten H0 / H0m / H0e, eine Achse mit Haftreifen.
Bitte geben Mengenrabatt: ab 10 -2%, ab 20 -3%, ab 30 -5%, ab 50 -7%

Axle-set 8, complete

Complete set of all axles for four bogies with the appropriate gears. Wheelbase variants 16.0 / 19.7 / 21 / 23 / 24 / 25.3 mm, with 8 / 9 / 10 mm solid wheels, in gauges H0 / H0m / H0e, one axle with traction tires.
Please specify your variant with your variant with your order.
Qty.discount: over 10 -2%, over 20 -3%, over 30 -5%, over 50 -7%

ETH-AX8	**€ 48,00**

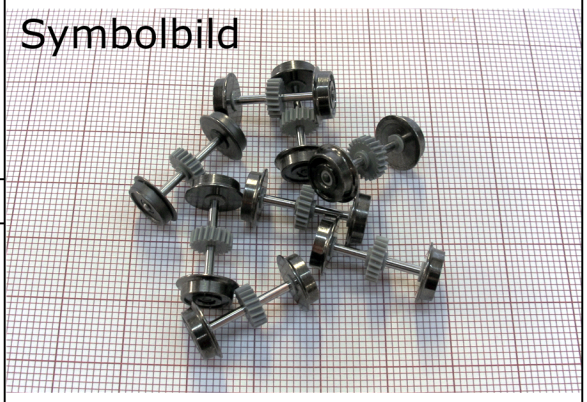

Kunststoff-Lagerbuchse

Lagerbuchse (freilaufend) Außendurchmesser 3 mm, für 1,5 mm Achsen Mengenrabatt: ab 5 -2%, ab 10 -5%, ab 20 -10%, ab 30 -15%, ab 50 -20%

Plastic bushing

Bearing bushing (free running) outer diameter 3mm, for 1,5 mm axles Qty.discount: over 5 – 2%, over 10 -5%, over 20 -10%, over 30 -15%, over 50 -20%

ETH-BUL	**€ 1,00**

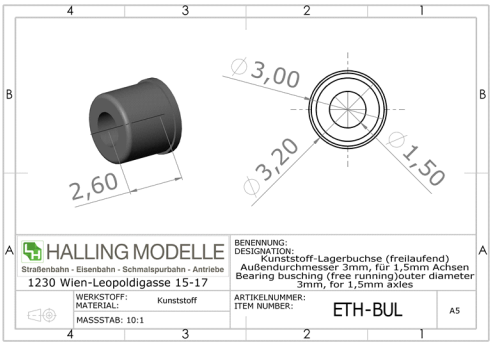

Kunststoff-Isolatorbuchse

Isolatorbuchse (Steckpassung) Außendurchmesser 2,7 mm, für 1,5 mm Achsen Mengenrabatt: ab 5 -2%, ab 10 -5%, ab 20 -10%, ab 30 -15%, ab 50 -20%

Plastic isolator bushing

Isolator bushing (push fit) 2,7mm, for 1,5 mm axles Qty.discount: over 5 – 2%, over 10 -5%, over 20 -10%, over 30 -15%, over 50 -20%

ETH-BUX	**€ 1,00**

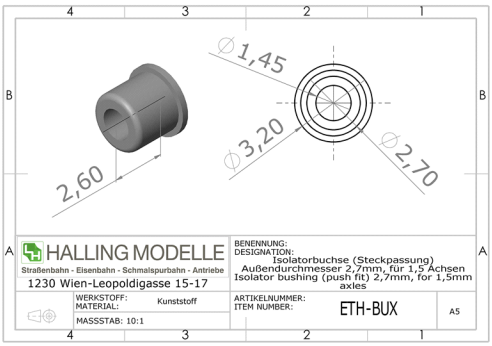

Haftreifen, einzeln

Siehe auch Artikel ZUB-HAFTREIFEN, (Pkg 12 Stk)
Mengenrabatt: ab 10 -3%, ab 20 -7%, ab 30 -10%, ab 50 -15%, ab 100 -20% Mengenrabatt: ab 10 -3%, ab 20 -7%, ab 30 -10%, ab 50 -15%, ab 100 -20%

Traction tire, single

See also ZUB-HAFTREIFEN (Pkg of 12)
Qty.discount: over 10 -3%, over 20 -7%, over 30 -10%, over 50 -15%, over 100 -20% Qty.discount: over 10 -3%, over 20 -7%, over 30 -10%, over 50 -15%, over 100 -20%

ETH-HR	**€ 1,00**

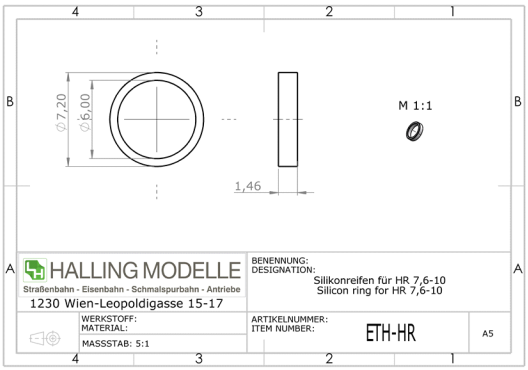

Räder und Achsen / *Wheels and Axles*

Haftreifen (12-Stk.)	
12 Stück Packung Haftreifen zur Selbstmontage. Mengenrabatt: ab 10 -3%, ab 20 -5%, ab 30 -7%, ab 50 -10%, ab 100 -15%	
Traction tyres (Pkg of 12)	
Traction tyres (Pkg of 12), for self fitting Qty.discount: over 10 -3%, over 20 -5%, over 30 -7%, over 50 -10%, over 100 -15%	
ZUB-HAFTREIFEN	**€ 9,00**

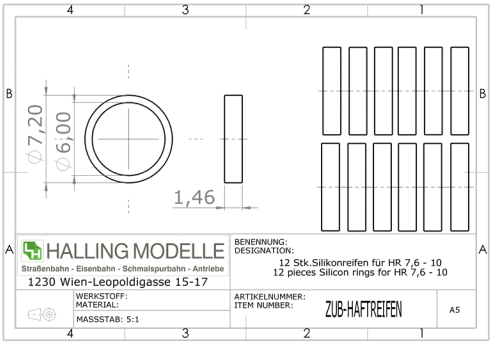

Kardanwellen / *Cardan Shafts*

Kardanwellen SET

Alle verfügbaren Kardenwellen als Set (6,4 / 8,8 / 12,3 / 14,0 / 15,3 / 18,1 / 22,7 / 32,7 / 34,4 / 37,9 mm)

Mengenrabatt: ab 10 -3%, ab 20 -5%, ab 30 -7%, ab 50 -10%, ab 100 -15%

Set of prop shaft

Set of all avalible prob shafts
6,4 / 8,8 / 12,3 / 14,0 / 15,3 / 18,1 / 22,7 / 32,7 / 34,4 / 37,9 mm
Qty.discount: over 10 -3%, over 20 -5%, over 30 -7%, over 50 -10%, over 100 -15%

ETH-KWE-SET **€ 9,00**

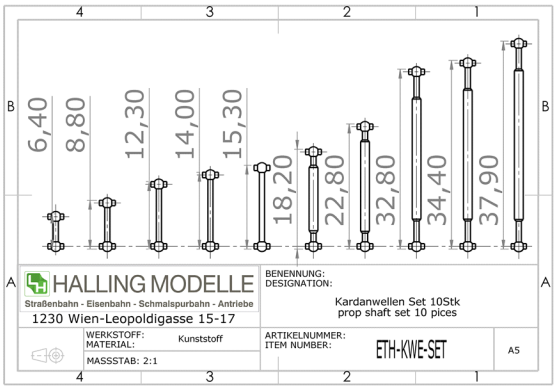

2 Stk. Kardanschalen für 1mm

2 Stk. Kardanschalen für 1mm Achsendurchmesser Mengenrabatt: ab 5 -2%, ab 10 -5%, ab 20 -10%, ab 30 -15%, ab 50 -20%

2 pcs. husks for cardan shaft for 1mm

2 pcs. husks for cardan shaft for 1mm axle diameter Qty.discount: over 5 – 2%, over 10 -5%, over 20 -10%, over 30 -15%, over 50 -20%

ETH-KSH-010 **€ 1,00**

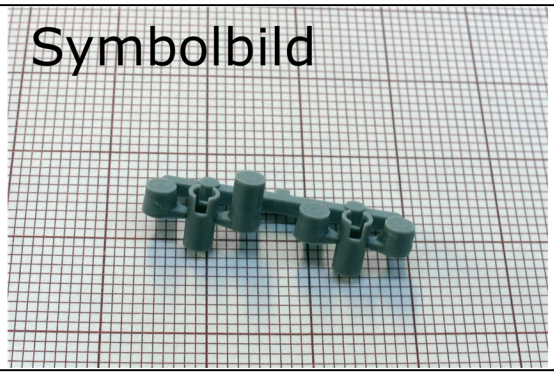

2 Stk. Kardanschalen für 1,5mm

2 Stk. Kardanschalen für 1,5mm Achsendurchmesser Mengenrabatt: ab 5 -2%, ab 10 -5%, ab 20 -10%, ab 30 -15%, ab 50 -20%

2 pcs. husks for cardan shaft for 1.5mm

2 pcs. husks for cardan shaft for 1.5mm axle diameter Qty.discount: over 5 – 2%, over 10 -5%, over 20 -10%, over 30 -15%, over 50 -20%

ETH-KSH-015 **€ 1,00**

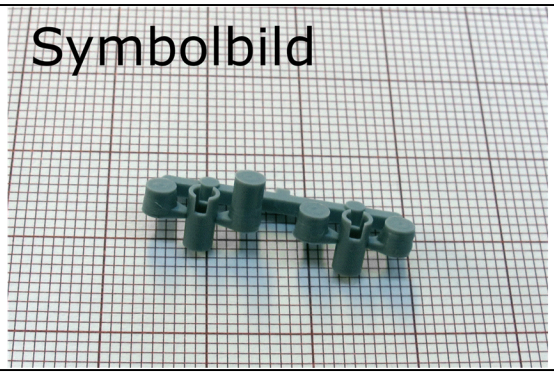

Kardanwelle 6,4mm

Mengenrabatt: ab 5 -2%, ab 10 -5%, ab 20 -10%, ab 30 -15%, ab 50 -20%

Prop shaft 6.4mm

Qty.discount: over 5 – 2%, over 10 -5%, over 20 -10%, over 30 -15%, over 50 -20%

ETH-KWE-064 **€ 1,00**

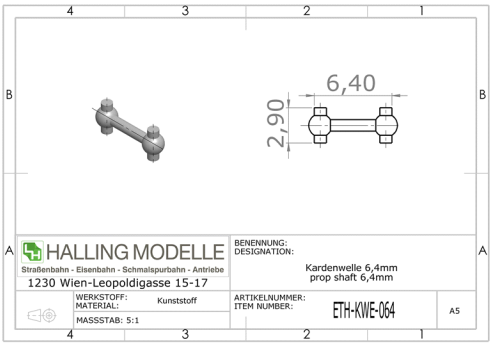

Kardanwellen / *Cardan Shafts*

Kardanwelle 8,8mm

Mengenrabatt: ab 5 -2%, ab 10 -5%, ab 20 -10%, ab 30 -15%, ab 50 -20%

Prop shaft 8.8mm

Qty.discount: over 5 – 2%, over 10 -5%, over 20 -10%, over 30 -15%, over 50 -20%

ETH-KWE-088	**€ 1,00**

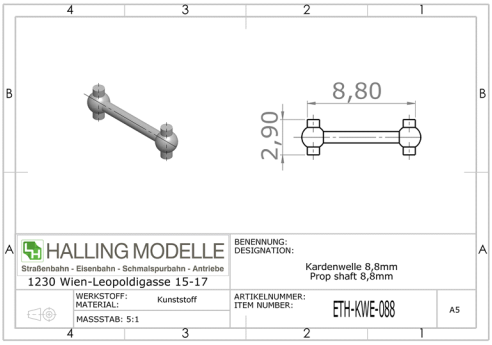

Kardanwelle 12,3mm

Mengenrabatt: ab 5 -2%, ab 10 -5%, ab 20 -10%, ab 30 -15%, ab 50 -20%

Prop shaft 12.3mm

Qty.discount: over 5 – 2%, over 10 -5%, over 20 -10%, over 30 -15%, over 50 -20%

ETH-KWE-123	**€ 1,00**

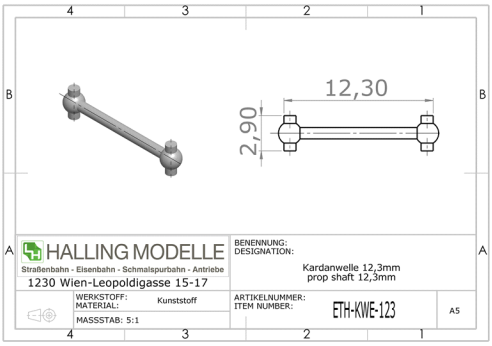

Kardanwelle 14,0mm

Mengenrabatt: ab 5 -2%, ab 10 -5%, ab 20 -10%, ab 30 -15%, ab 50 -20%

Prop shaft 14.0mm

Qty.discount: over 5 – 2%, over 10 -5%, over 20 -10%, over 30 -15%, over 50 -20%

ETH-KWE-140	**€ 1,00**

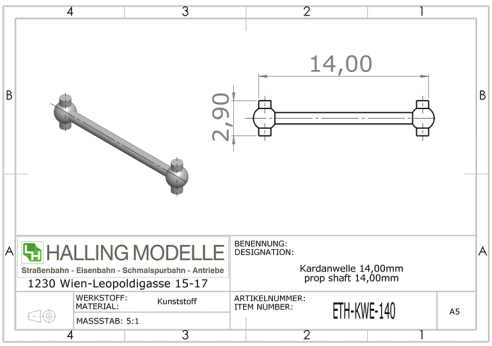

Kardanwelle 15,3mm

Mengenrabatt: ab 5 -2%, ab 10 -5%, ab 20 -10%, ab 30 -15%, ab 50 -20%

Prop shaft 15.3mm

Qty.discount: over 5 – 2%, over 10 -5%, over 20 -10%, over 30 -15%, over 50 -20%

ETH-KWE-153	**€ 1,00**

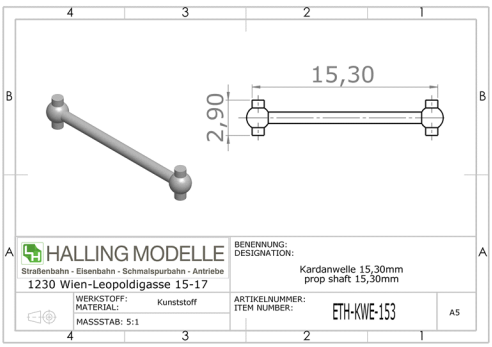

Kardanwelle 18,1mm

Mengenrabatt: ab 5 -2%, ab 10 -5%, ab 20 -10%, ab 30 -15%, ab 50 -20%

Prop shaft 18.1mm

Qty.discount: over 5 – 2%, over 10 -5%, over 20 -10%, over 30 -15%, over 50 -20%

ETH-KWE-181	**€ 1,00**

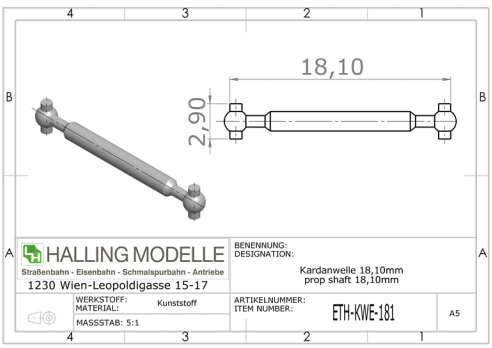

Kardanwellen / *Cardan Shafts*

Kardanwelle 22,7mm

Mengenrabatt: ab 5 -2%, ab 10 -5%, ab 20 -10%, ab 30 -15%, ab 50 -20%

Prop shaft 22.7mm

Qty.discount: over 5 – 2%, over 10 -5%, over 20 -10%, over 30 -15%, over 50 -20%

ETH-KWE-227	**€ 1,00**

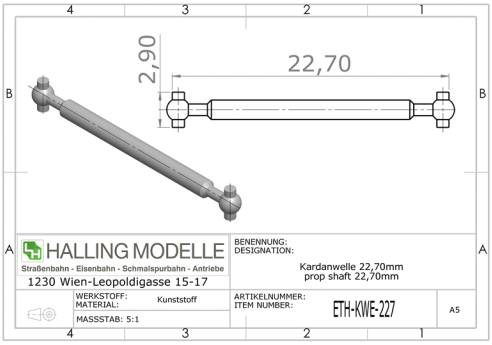

Kardanwelle 32,7mm

Mengenrabatt: ab 5 -2%, ab 10 -5%, ab 20 -10%, ab 30 -15%, ab 50 -20%

Prop shaft 32.7mm

Qty.discount: over 5 – 2%, over 10 -5%, over 20 -10%, over 30 -15%, over 50 -20%

ETH-KWE-327	**€ 1,00**

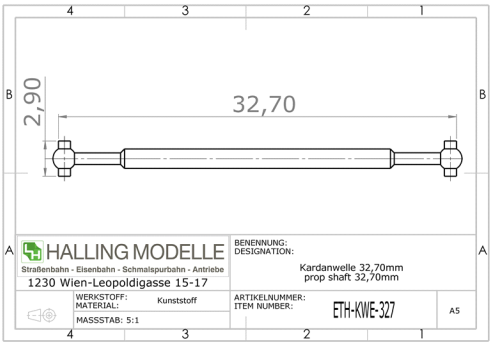

Kardanwelle 37,9mm

Mengenrabatt: ab 5 -2%, ab 10 -5%, ab 20 -10%, ab 30 -15%, ab 50 -20%

Prop shaft 34.4mm

Qty.discount: over 5 – 2%, over 10 -5%, over 20 -10%, over 30 -15%, over 50 -20%

ETH-KWE-344	**€ 1,00**

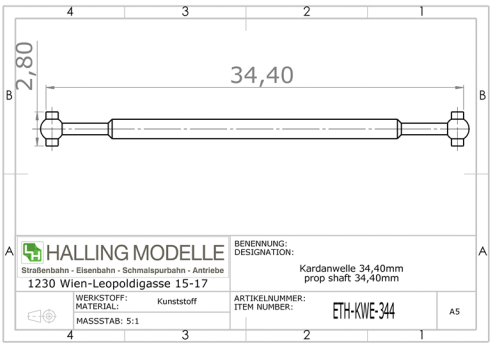

Kardanwelle 37,9mm

Mengenrabatt: ab 5 -2%, ab 10 -5%, ab 20 -10%, ab 30 -15%, ab 50 -20%

Prop shaft 37.9mm

Qty.discount: over 5 – 2%, over 10 -5%, over 20 -10%, over 30 -15%, over 50 -20%

ETH-KWE-379	**€ 1,00**

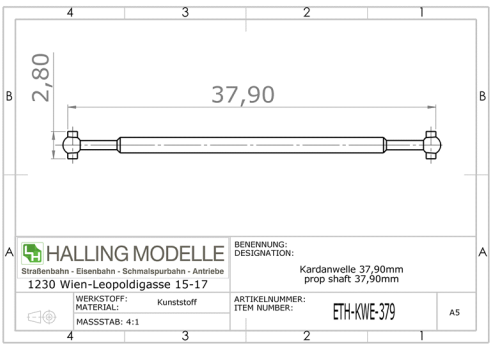

Silikonschlauch 1,5mm

10cm extra dünner Silikonschlauch, "Kardanwelle" für 1mm Motorwellen, Außen-DM 1,5mm. Mengenrabatt: ab 5 -2%, ab 10 -5%, ab 20 -10%, ab 30 -15%, ab 50 -20%

Silicone tube 1.5mm

10cm wxtra thin silicone hose, "cardan shaft" for 1mm motor shafts, outer DM 1.5mm. Qty.discount: over 5 – 2%, over 10 -5%, over 20 -10%, over 30 -15%, over 50 -20%

ETH-SIL-015	**€ 0,90**

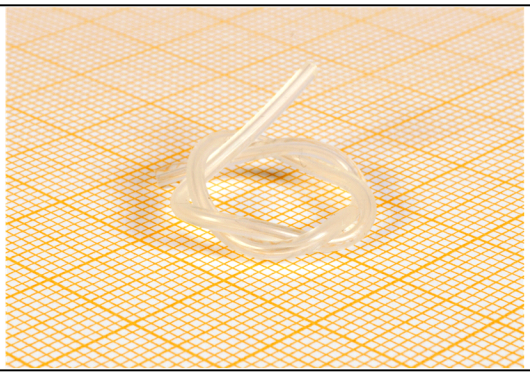

Kardanwellen / *Cardan Shafts*

Silikonschlauch 2 mm

10cm extra dünner Silikonschlauch, "Kardanwelle" für 1,5mm Motorwellen, Außen-DM 2mm. Mengenrabatt: ab 5 -2%, ab 10 -5%, ab 20 -10%, ab 30 -15%, ab 50 -20%

Silicone tube 2 mm

10cm extra thin silicone hose, "cardan shaft" for 1.5mm motor shafts, outer DM 2mm. Qty.discount: over 5 – 2%, over 10 -5%, over 20 -10%, over 30 -15%, over 50 -20%

ETH-SIL-020	**€ 0,90**

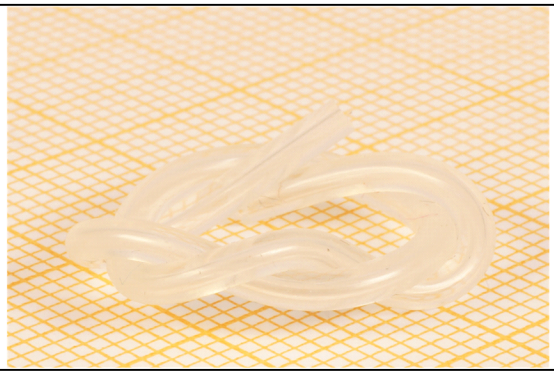

Schneckensatz, komplett m. Achse

Achse, 2 Lagerbuchsen, Schnecke 5, 6 mm, ev. Beilagscheiben (montiert). Bitte Modell und Durchmesser bei Bestellung angeben! Mengenrabatt: ab 10 -3%, ab 20 -5%, ab 30 -7%, ab 50 -10%, ab 100 -15%

Set of worm with axels and bearings, complete

Set of worm with axels and bearings, complete

Axle, 2 bushings, worm gear 5, 6 mm, Please specify the model! Specify model and diameter when ordering! Qty.discount: over 10 -3%, over 20 -5%, over 30 -7%, over 50 -10%, over 100 -15%

ETH-SST	**€ 4,00**

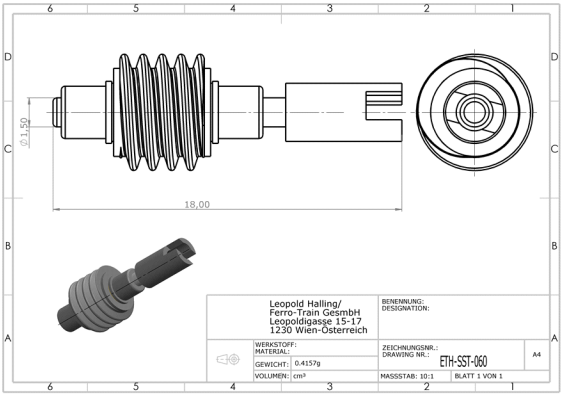

Motore / *Motors*

Glockenanker-Motor 07x12mm, 2 Achsen 1 mm

Glockenanker-Motor 07x12 mm, mit 2 Achsen 1 mm, Langsamläufer. Bitte entnehmen Sie die Spezifikationen der Motoren der unten stehenden Liste. Mengenrabatt: ab 10 -3%, ab 20 -7%, ab 30 -10%, ab 50 -15%, ab 100 -20%

Coreless motor 07x12 mm, 2 axles 1 mm

Coreless motor 07x12 mm, 2 axles 1 mm, slow turning. Consult list below for specifications for the motors. Qty.discount: over 10 -3%, over 20 -7%, over 30 -10%, over 50 -15%, over 100 -20%

ETH-712-D	**€ 17,00**

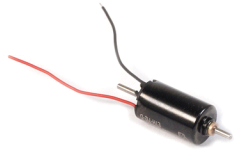

Glockenanker-Motor 08x16mm, 2 Achsen 1 mm

Glockenanker-Motor 08x16 mm, mit 2 Achsen 1 mm, Langsamläufer. Bitte entnehmen Sie die Spezifikationen der Motoren der unten stehenden Liste. Mengenrabatt: ab 10 -3%, ab 20 -7%, ab 30 -10%, ab 50 -15%, ab 100 -20%

Coreless motor 08x16 mm, 2 axles 1 mm

Coreless motor 108x16 mm, 2 axles 1 mm, slow turning. Consult list below for specifications for the motors. Qty.discount: over 10 -3%, over 20 -7%, over 30 -10%, over 50 -15%, over 100 -20%

ETH-816-D	**€ 17,00**

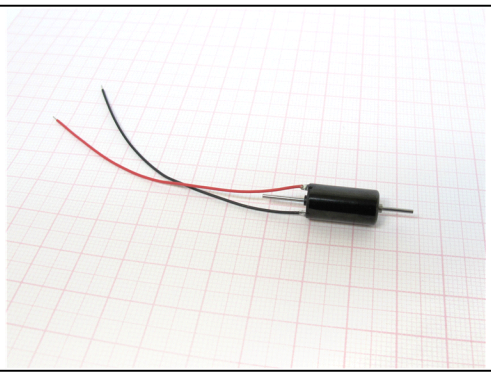

Glockenanker-Motor 10x20mm, 2 Achsen 1 mm

Glockenanker-Motor 10x20 mm, mit 2 Achsen 1 mm. Bitte entnehmen Sie die Spezifikationen der Motoren der unten stehenden Liste. Mengenrabatt: ab 10 -3%, ab 20 -7%, ab 30 -10%, ab 50 -15%, ab 100 -20%

Coreless motor 10x20mm, 2 axles 1 mm

Coreless motor 10x20 mm, 2 axles 1 mm. Consult list below for specifications for the motors. Qty.discount: over 10 -3%, over 20 -7%, over 30 -10%, over 50 -15%, over 100 -20%

ETH-MGL	**€ 17,00**

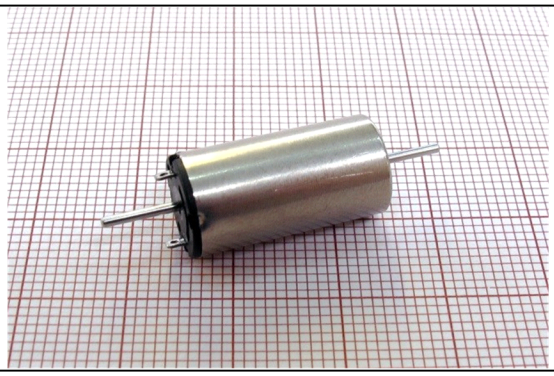

Mabuchi Motor, 2 Achsen

Bitte entnehmen Sie die Spezifikationen der Motoren der unten stehenden Liste. Mengenrabatt: ab 10 -3%, ab 20 -7%, ab 30 -10%, ab 50 -15%, ab 100 -20%

Mabuchi motor, 2 axles

Consult list below for specifications for the motors. Qty.discount: over 10 -3%, over 20 -7%, over 30 -10%, over 50 -15%, over 100 -20%

ETH-MAB	**€ 8,00**

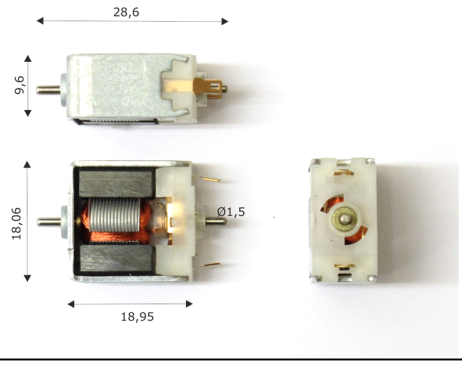

Motore / *Motors*

Tauschmotor Mabuchi zu 1020 Glockenanker

Umrüstsatz von Mabuchi zu Glockenanker-Motor 1020 mit schwerem Adapter, 2 Achsen 1 mm. Nur für den Einbau in Chassis mit Standard-Motorschacht geeignet! Bitte entnehmen Sie die Spezifikationen der Motoren der unten stehenden Liste (Antriebstechnik-Katalog). Mengenrabatt: ab 10 -3%, ab 20 -5%, ab 30 -7%, ab 50 -10%, ab 100 -15%

Retrofit-Kit Mabuchi to 1020 coreless motor

Retrofit-Kit Mabuchi to Coreless motor 1020 with heavy adapter, 2 axles 1 mm.Only suitable for installation in chassis with standard motor shaft! Consult list below for specifications for the motors (Drive technology catalog). Qty.discount: over 10 -3%, over 20 -5%, over 30 -7%, over 50 -10%, over 100 -15%

ETH-MGU	**€ 21,00**

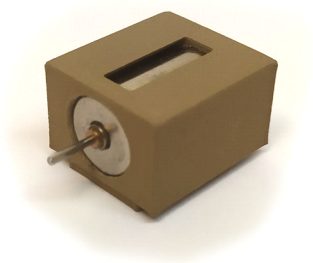

Tauschmotor Mabuchi zu 0816-D Glockenanker

Umrüstsatz von Mabuchi zu Glockenanker-Motor 0816-D mit schwerem Adapter, 2 Achsen 1 mm. Bitte entnehmen Sie die Spezifikationen der Motoren der unten stehenden Liste (Antriebstechnik-Katalog). Mengenrabatt: ab 10 -3%, ab 20 -5%, ab 30 -7%, ab 50 -10%, ab 100 -15%

Retrofit-Kit Mabuchi to 0816-D coreless motor

Retrofit-Kit Mabuchi to Coreless motor 0816-D with heavy adapter, 2 axles 1 mm. Consult list below for specifications for the motors (Drive technology catalog). Qty.discount: over 10 -3%, over 20 -5%, over 30 -7%, over 50 -10%, over 100 -15%

ETH-MUB	**€ 21,00**

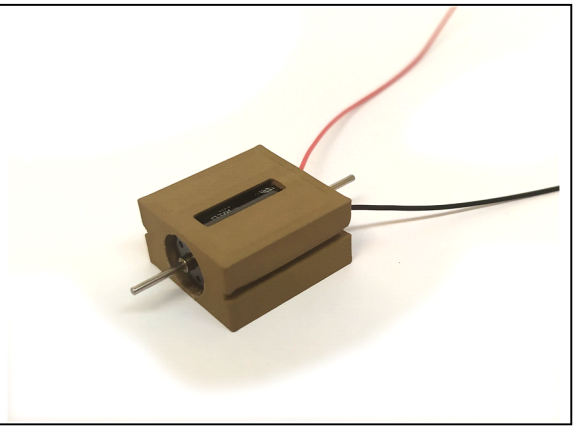

Schwerer Adapter für 0816-D, passend zu Motorhalter

Gewicht und Motoradapter in einem, passt in alle gängigen Motorhalter des klassischen Mabuchimotors von LH für 0816-D Motor (ETH-816-D). Mengenrabatt: ab 10 -3%, ab 20 -5%, ab 30 -7%, ab 50 -10%, ab 100 -15%

Heavy adapter for 0816-D, suitable for motor mounts

Weight and motor adapter in one, fits into all common motor mounts of the classic Mabuchi motor from LH for 0816-D motor (ETH-816-D). Qty.discount: over 10 -3%, over 20 -5%, over 30 -7%, over 50 -10%, over 100 -15%

ETH-MAD	**€ 5,00**

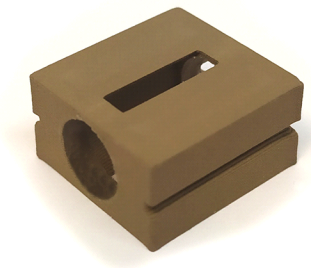

Schwerer Adapter für 1020, passend zu Motorschaft

Gewicht und Motoradapter in einem, passt in alle Chassis mit Standard-Motorschacht von LH für 1020 Motor (ETH-MGL). Mengenrabatt: ab 10 -3%, ab 20 -5%, ab 30 -7%, ab 50 -10%, ab 100 -15%

Heavy adapter for 1020, suitable for motor shafts

Weight and motor adapter in one, fits into all common motor mounts of the classic Mabuchi motor from LH for 1020 motor (ETH-MGL) Qty.discount: over 10 -3%, over 20 -5%, over 30 -7%, over 50 -10%, over 100 -15%

ETH-MGA	**€ 5,00**

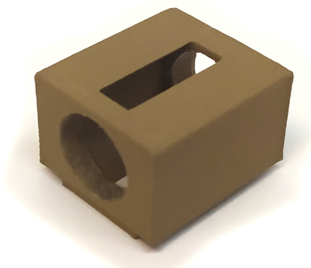

Motore / *Motors*

Tauschmotor für Vario zu 0816-D GA-Motor

Umrüstsatz für einen Vario-Antrieb ANT-VAR-xxx von Mabuchi zu Glockenanker-Motor 0816-D, vormontiert mit allen Adapter und Schnecken. Mengenrabatt: ab 10 -3%, ab 20 -5%, ab 30 -7%, ab 50 -10%, ab 100 -15%

Retrofit-Kit for Vario to 0816-D coreless motor

Conversion kit for a vario drive ANT-VAR-xxx from Mabuchi to bell armature motor 0816-D, pre-assembled with all adapters and worms. Qty.discount: over 10 -3%, over 20 -5%, over 30 -7%, over 50 -10%, over 100 -15%

ETH-MVT	**€ 25,00**

Mabuchi Motor "K", mit 2 Schwungmasse

Schwungmassen: 10 mm. Schnecken: 3,5 mm. Modul 03.
Bitte entnehmen Sie die Spezifikationen der Motoren der unten stehenden Liste.
Mengenrabatt: ab 10 -3%, ab 20 -5%, ab 30 -7%, ab 50 -10%, ab 100 -15%

Mabuchi motor "K", with 2 flywheels

Fly wheel: 10 mm, worm gears 3.5 mm. Module 03.
Consult list below for specifications for the motors.
Qty.discount: over 10 -3%, over 20 -5%, over 30 -7%, over 50 -10%, over 100 -15%

ETH-MAK	**€ 19,00**

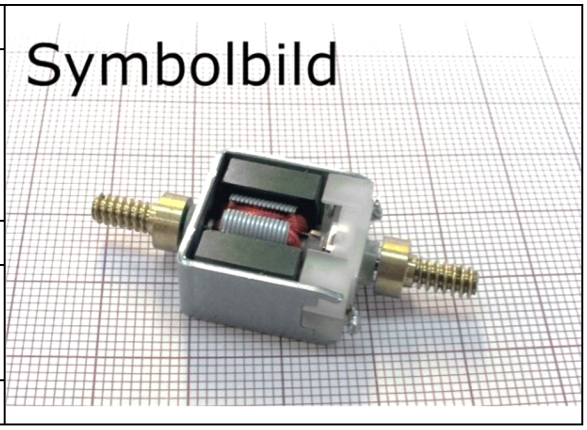

Mabuchi Motor "GT", mit 1 Schwungmasse

Schwungmasse: 11,8 mm, mit Kardanschale. Bitte entnehmen Sie die Spezifikationen der Motoren der unten stehenden Liste.
Mengenrabatt: ab 10 -3%, ab 20 -5%, ab 30 -7%, ab 50 -10%, ab 100 -15%

Mabuchi motor "GT", with 1 flywheels

Fly wheel: 11.8 mm, With cardan husk. Consult list below for specifications for the motors. Qty.discount: over 10 -3%, over 20 -5%, over 30 -7%, over 50 -10%, over 100 -15%

ETH-MGT	**€ 15,00**

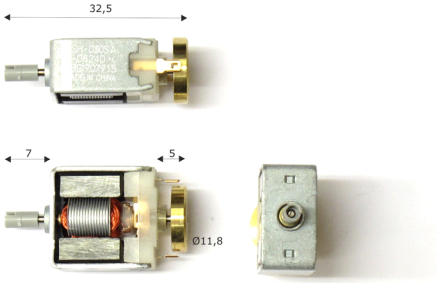

Mabuchi Motor, für Zahnradbahn, mit Schnecke

Bitte entnehmen Sie die Spezifikationen der Motoren der unten stehenden Liste. Mengenrabatt: ab 10 -3%, ab 20 -5%, ab 30 -7%, ab 50 -10%, ab 100 -15%

Mabuchi motor for Cog Railway models with worm

Consult list below for specifications for the motors. Qty.discount: over 10 -3%, over 20 -5%, over 30 -7%, over 50 -10%, over 100 -15%

ETH-MZRB	**€ 14,00**

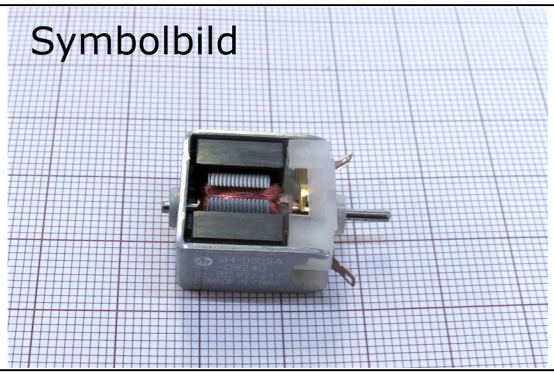

Motore / *Motors*

Mabuchi Motor "C1", mit 2 Schwungmassen

2 Schwungmassen: 10,8 mm, mit 2 Kardanschalen. Bitte entnehmen Sie die Spezifikationen der Motoren der unten stehenden Liste. Mengenrabatt: ab 10 -3%, ab 20 -5%, ab 30 -7%, ab 50 -10%, ab 100 -15%

Mabuchi motor "C1", with 2 flywheels

2 Fly wheels: 11.8 mm, With 2 cardan husks. Consult list below for specifications for the motors. Qty.discount: over 10 -3%, over 20 -5%, over 30 -7%, over 50 -10%, over 100 -15%

ETH-MC1	**€ 18,00**

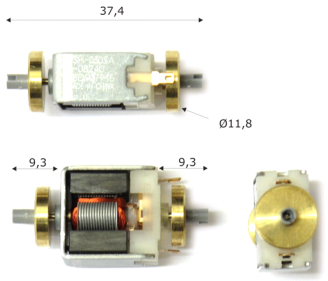

Mabuchi Motor "Standard", mit 1 Schwungmasse

Schwungmasse: 9 mm, mit Kardanschale. Bitte entnehmen Sie die Spezifikationen der Motoren der unten stehenden Liste. Mengenrabatt: ab 10 -3%, ab 20 -5%, ab 30 -7%, ab 50 -10%, ab 100 -15%

Mabuchi motor "Standard", with 1 flywheel

Fly wheel: 9 mm, With cardan husk. Consult list below for specifications for the motors. Qty.discount: over 10 -3%, over 20 -5%, over 30 -7%, over 50 -10%, over 100 -15%

ETH-MST	**€ 15,00**

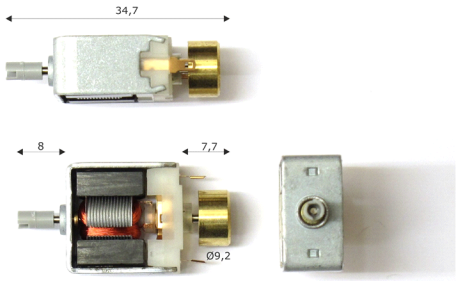

Mabuchi Motor "ULF", mit 1 Schwungmasse

Schwungmasse: 11,8 mm, Schnecke: 3 mm. Modul 03.
Bitte entnehmen Sie die Spezifikationen der Motoren der unten stehenden Liste.
Mengenrabatt: ab 10 -3%, ab 20 -5%, ab 30 -7%, ab 50 -10%, ab 100 -15%

Mabuchi motor "ULF", with 1 flywheel

Fly wheel: 11,8 mm, Worm gear: 3 mm. Module 03.
Consult list below for specifications for the motors.
Qty.discount: over 10 -3%, over 20 -5%, over 30 -7%, over 50 -10%, over 100 -15%

ETH-MUL	**€ 15,00**

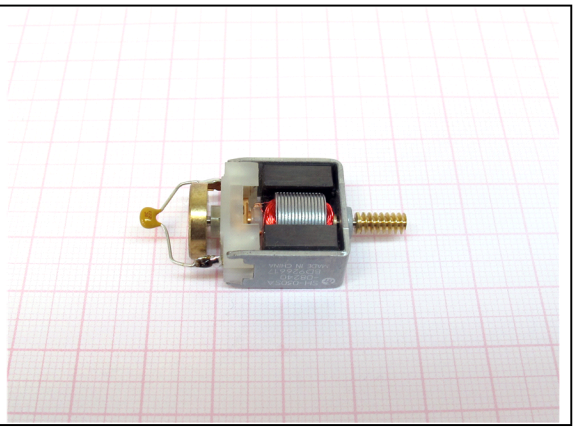

Mabuchi Motor "Vario", mit 1 Schwungmasse

Schwungmasse: 12 mm, Schnecke: 5 mm. Modul 03.
Bitte entnehmen Sie die Spezifikationen der Motoren der unten stehenden Liste.
Mengenrabatt: ab 10 -3%, ab 20 -5%, ab 30 -7%, ab 50 -10%, ab 100 -15%

Mabuchi motor "Vario", with 1 flywheel

Fly wheel: 12 mm, Worm gear: 5 mm. Module 03.
Consult list below for specifications for the motors.
Qty.discount: over 10 -3%, over 20 -5%, over 30 -7%, over 50 -10%, over 100 -15%

ETH-MVR	**€ 15,00**

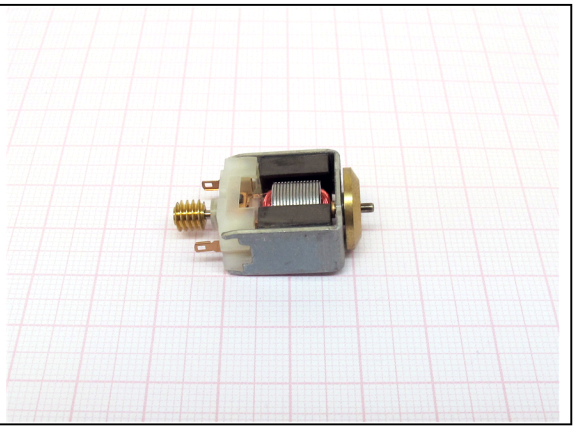

Motore / *Motors*

Motorhalter für Mabuchi Motoren

Abmessungen siehe Anhang! Mengenrabatt: ab 10 -3%, ab 20 -7%, ab 30 -10%, ab 50 -15%, ab 100 -20%

Motor holder for Mabuchi motors

Dimensions see attachment! Qty.discount: over 10 -3%, over 20 -7%, over 30 -10%, over 50 -15%, over 100 -20%

ETH-MHA	**€ 1,00**

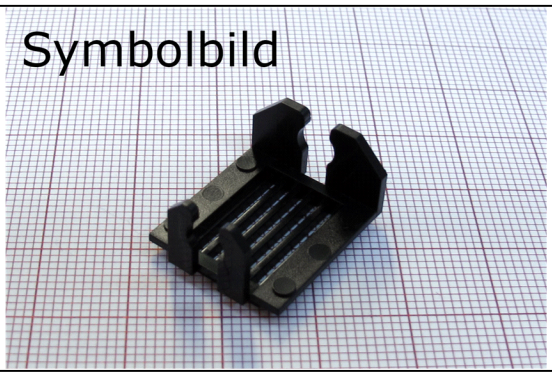

Motorblock mit Antriebswelle Typ 2095

Mabuchi Motor mit großer Schwungmasse, Transmission auf Welle mit Kardanschalen Mengenrabatt: ab 10 -3%, ab 20 -5%, ab 30 -7%, ab 50 -10%, ab 100 -15%

Motor block with transmission 2095

Mabuchi motor with large flywheel, rubber belt transmission to cardan shaft Qty.discount: over 10 -3%, over 20 -5%, over 30 -7%, over 50 -10%, over 100 -15%

ANT-MB1	**€ 29,00**

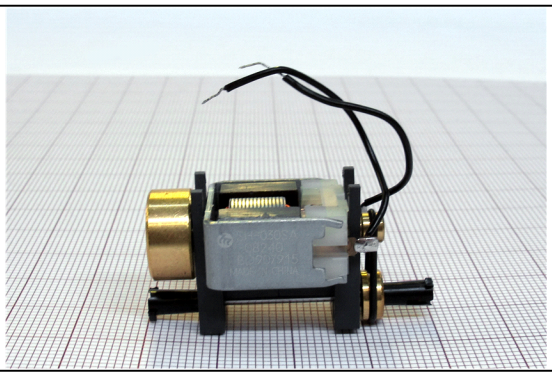

GA-Motorblock mit Antriebswelle Typ 2095

Nachrüstsatz Glockenanker Motor für 2095, Transmission auf Welle mit Kardanschalen Mengenrabatt: ab 10 -3%, ab 20 -5%, ab 30 -7%, ab 50 -10%, ab 100 -15%

Corless-Motor block with transmission 2095

Retrofit-Kit corless motor for 2095, rubber belt transmission to cardan shaft. Qty.discount: over 10 -3%, over 20 -5%, over 30 -7%, over 50 -10%, over 100 -15%

ANT-MB1-GLO	**€ 69,00**

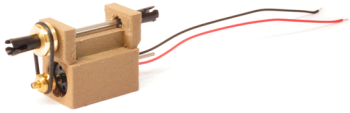

Motorblock mit Antriebswelle Typ 2093

Mabuchi Motor mit kleiner Schwungmasse, Transmission auf Welle mit Kardanschalen Mengenrabatt: ab 10 -3%, ab 20 -5%, ab 30 -7%, ab 50 -10%, ab 100 -15%

Motor block with transmission 2093

Mabuchi motor with small flywheel, rubber belt transmission to cardan shaft Qty.discount: over 10 -3%, over 20 -5%, over 30 -7%, over 50 -10%, over 100 -15%

ANT-MB2	**€ 29,00**

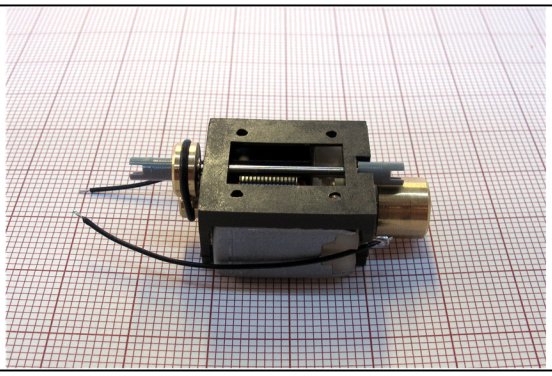

GA-Motorblock mit Antriebswelle Typ 2093

Nachrüstsatz Glockenanker Motor für 2093, Transmission auf Welle mit Kardanschalen Mengenrabatt: ab 10 -3%, ab 20 -5%, ab 30 -7%, ab 50 -10%, ab 100 -15%

Corless-Motor block with transmission 2093

Retrofit-Kit corless motor for 2093, rubber belt transmission to cardan shaft. Qty.discount: over 10 -3%, over 20 -5%, over 30 -7%, over 50 -10%, over 100 -15%

ANT-MB2-GLO	**€ 69,00**

Motore / *Motors*

Glockenanker-Motor 13 x 20 mm, 1 Achse 1,5 mmm

Glockenanker-Motor 13x20 mm, mit 1 Achse 1,5 mm. Bitte entnehmen Sie die Spezifikationen der Motoren der unten stehenden Liste. Mengenrabatt: ab 10 -3%, ab 20 -5%, ab 30 -7%, ab 50 -10%, ab 100 -15%

Coreless motor 13 x 20 mm, 1 axle 1,5 mm

Coreless motor 13x20 mm, 1 axles 1,5 mm. Consult list below for specifications for the motors. Qty.discount: over 10 -3%, over 20 -5%, over 30 -7%, over 50 -10%, over 100 -15%

ETH-MAX	**€ 55,00**

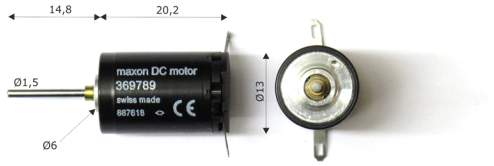

Modellbahn-Motor 1, 2 Achsen

Bitte entnehmen Sie die Spezifikationen der Motoren der unten stehenden Liste. Mengenrabatt: ab 10 -3%, ab 20 -7%, ab 30 -10%, ab 50 -15%, ab 100 -20%

Modell train motor 1, 2 axles

Consult list below for specifications for the motors. Qty.discount: over 10 -3%, over 20 -7%, over 30 -10%, over 50 -15%, over 100 -20%

ETH-MO1	**€ 7,00**

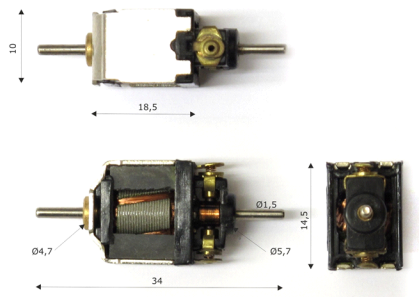

Modellbahn-Motor 2, 2 Achsen

Bitte entnehmen Sie die Spezifikationen der Motoren der unten stehenden Liste. Mengenrabatt: ab 10 -3%, ab 20 -7%, ab 30 -10%, ab 50 -15%, ab 100 -20%

Modell train motor 1, 2 axles

Consult list below for specifications for the motors. Qty.discount: over 10 -3%, over 20 -7%, over 30 -10%, over 50 -15%, over 100 -20%

ETH-MO2	**€ 7,00**

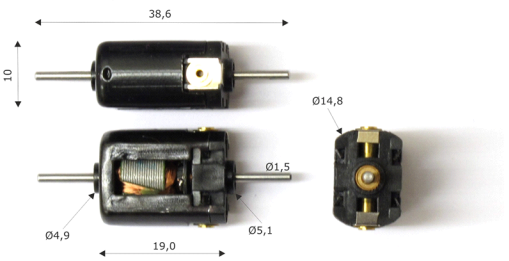

Adapterhülse für 1 mm Achse auf 1,5 mm Achse

Adapterhülse für 1 mm Achse auf 1,5 mm Achse, 3 mm lang Mengenrabatt: ab 10 -3%, ab 20 -5%, ab 30 -7%, ab 50 -10%, ab 100 -15%

Adapter tube for 1 mm axles to 1,5 mm axle

Adapter tube for 1 mm axles to 1,5 mm axle, lenght 3 mm Qty.discount: over 10 -3%, over 20 -5%, over 30 -7%, over 50 -10%, over 100 -15%

ETH-ADP-30	**€ 1,00**

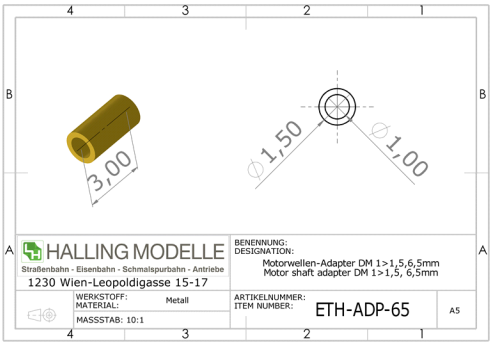

Adapterhülse für 1 mm Achse auf 1,5 mm Achse

Adapterhülse für 1 mm Achse auf 1,5 mm Achse, 5 mm lang Mengenrabatt: ab 10 -3%, ab 20 -5%, ab 30 -7%, ab 50 -10%, ab 100 -15%

Adapter tube for 1 mm axles to 1,5 mm axle

Adapter tube for 1 mm axles to 1,5 mm axle, lenght 5 mm Qty.discount: over 10 -3%, over 20 -5%, over 30 -7%, over 50 -10%, over 100 -15%

ETH-ADP-50	**€ 1,00**

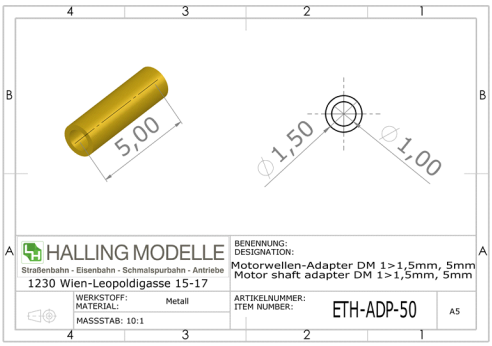

Motore / *Motors*

Adapterhülse für 1 mm Achse auf 1,5 mm Achse

Adapterhülse für 1 mm Achse auf 1,5 mm Achse, 7 mm lang
Mengenrabatt: ab 10 -3%, ab 20 -5%, ab 30 -7%, ab 50 -10%, ab 100 -15%

Adapter tube for 1 mm axles to 1,5 mm axle

Adapter tube for 1 mm axles to 1,5 mm axle,
lenght 7 mm Qty.discount: over 10 -3%, over 20 -5%, over 30 -7%, over 50 -10%, over 100 -15%

ETH-ADP-70	**€ 1,00**

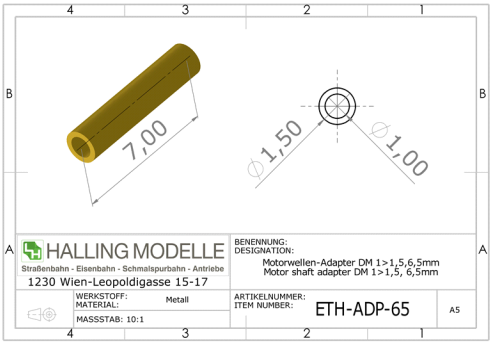

Adapterhülse für 1 mm Achse auf 1,5 mm Achse

Adapterhülse für 1 mm Achse auf 1,5 mm Achse, 25 mm lang
Mengenrabatt: ab 10 -3%, ab 20 -5%, ab 30 -7%, ab 50 -10%, ab 100 -15%

Adapter tube for 1 mm axles to 1,5 mm axle

Adapter tube for 1 mm axles to 1,5 mm axle,
lenght 25 mm Qty.discount: over 10 -3%, over 20 -5%, over 30 -7%, over 50 -10%, over 100 -15%

ETH-ADP-250	**€ 1,00**

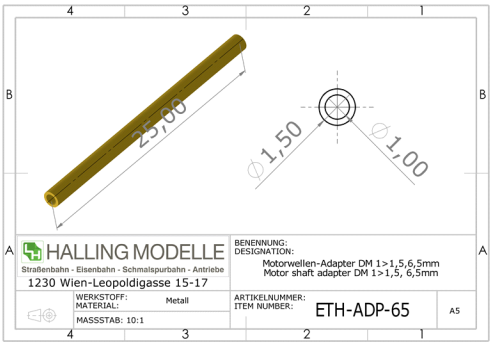

Getriebe / *Gearboxes*

Zahnrad Modul 03

Bitte Nummer des ZR laut Liste bei Bestellung angeben!
Mengenrabatt: ab 5 -2%, ab 10 -5%, ab 20 -10%, ab 30 -15%, ab 50 -20%

Gear wheel modul 03

Please specify the Number of the gear wheel according to the list below! Qty.discount: over 5 – 2%, over 10 -5%, over 20 -10%, over 30 -15%, over 50 -20%

ETH-ZR	**€ 2,00**

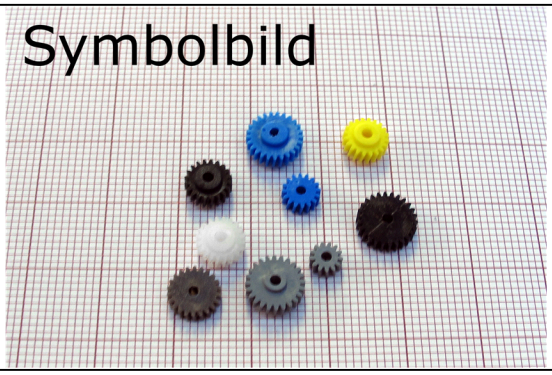

16mm Drehgestell ohne Achsen

Drehgestell ohne Achsen für 16mm Achsstand, komplett mit Kontakten. Mengenrabatt: ab 10 -3%, ab 20 -5%, ab 30 -7%, ab 50 -10%, ab 100 -15%

19,7mm Complete bogie, H0

Complete bogie with 19,7mm axle base, H0 gauge, 8mm solid wheels, complete with brass contacts.

ETH-GET-160	**€ 14,00**

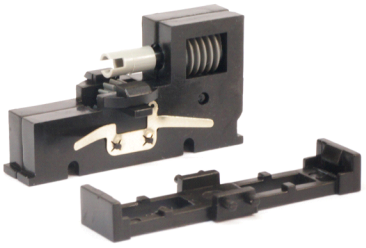

19,7mm Drehgestell ohne Achsen

Drehgestell ohne Achsen für 19,7mm Achsstand, komplett mit Kontakten. Mengenrabatt: ab 10 -3%, ab 20 -5%, ab 30 -7%, ab 50 -10%, ab 100 -15%

19,7mm Complete bogie, H0

Complete bogie with 19,7mm axle base, H0 gauge, 8mm solid wheels, complete with brass contacts.

ETH-GET-197	**€ 14,00**

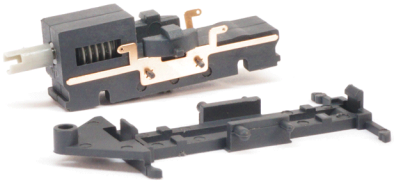

21mm Drehgestell ohne Achsen

Drehgestell ohne Achsen für 21mm Achsstand, komplett mit Kontakten. Mengenrabatt: ab 10 -3%, ab 20 -5%, ab 30 -7%, ab 50 -10%, ab 100 -15%

19,7mm Complete bogie, H0

Complete bogie with 19,7mm axle base, H0 gauge, 8mm solid wheels, complete with brass contacts.

ETH-GET-210	**€ 14,00**

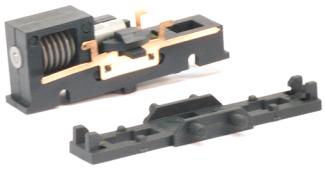

23mm Drehgestell ohne Achsen

Drehgestell ohne Achsen für 23 mm Achsstand, komplett mit Kontakten. Mengenrabatt: ab 10 -3%, ab 20 -5%, ab 30 -7%, ab 50 -10%, ab 100 -15%

19,7mm Complete bogie, H0

Complete bogie with 19,7mm axle base, H0 gauge, 8mm solid wheels, complete with brass contacts.

ETH-GET-230	**€ 14,00**

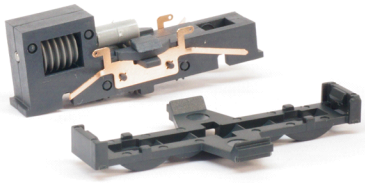

Getriebe / *Gearboxes*

24mm Drehgestell ohne Achsen

Drehgestell ohne Achsen für 24mm Achsstand, komplett mit Kontakten. Mengenrabatt: ab 10 -3%, ab 20 -5%, ab 30 -7%, ab 50 -10%, ab 100 -15%

19,7mm Complete bogie, H0

Complete bogie with 19,7mm axle base, H0 gauge, 8mm solid wheels, complete with brass contacts.

ETH-GET-240	**€ 14,00**

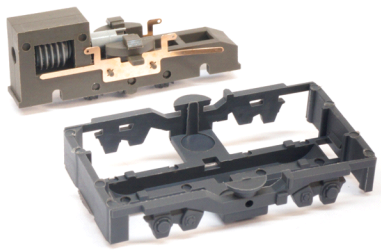

25,3mm Drehgestell ohne Achsen

Drehgestell ohne Achsen für 25,3mm Achsstand, komplett mit Kontakten. Mengenrabatt: ab 10 -3%, ab 20 -5%, ab 30 -7%, ab 50 -10%, ab 100 -15%

19,7mm Complete bogie, H0

Complete bogie with 19,7mm axle base, H0 gauge, 8mm solid wheels, complete with brass contacts.

ETH-GET-253	**€ 14,00**

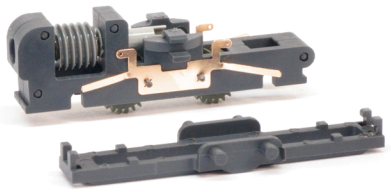

28,7mm Drehgestell ohne Achsen

Drehgestell ohne Achsen für 28,7mm Achsstand, komplett mit Kontakten. Mengenrabatt: ab 10 -3%, ab 20 -5%, ab 30 -7%, ab 50 -10%, ab 100 -15%

19,7mm Complete bogie, H0

Complete bogie with 19,7mm axle base, H0 gauge, 8mm solid wheels, complete with brass contacts.

ETH-GET-287	**€ 14,00**

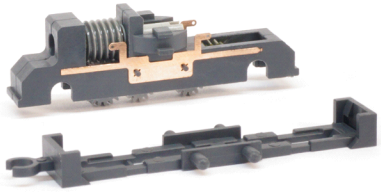

O-Ringe (4 Stk)

O-Ringe für Antriebe zB 2093, VL11-16. Packung 4 Stück Mengenrabatt: ab 5 -2%, ab 10 -5%, ab 20 -10%, ab 30 -15%, ab 50 -20%

O-ring (Pkg of 4)

O-ring for chassis e.g. 2093, VL11-16. Package of 4 Qty.discount: over 5 – 2%, over 10 -5%, over 20 -10%, over 30 -15%, over 50 - 20%

ETH-ORING	**€ 9,00**

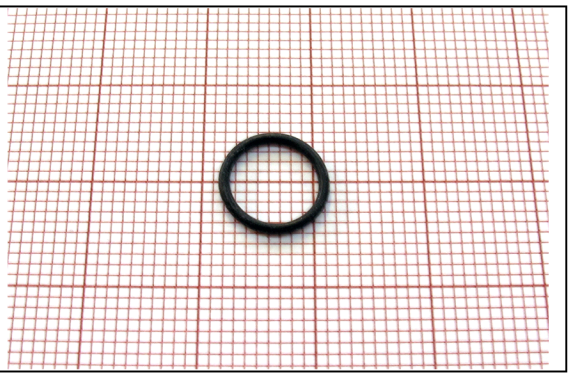

Getriebe / *Gearboxes*

Schneckensatz, komplett m. Achse

Achse, 2 Lagerbuchsen, Schnecke 5, 6 mm, ev. Beilagscheiben (montiert). Bitte Modell und Durchmesser bei Bestellung angeben! Mengenrabatt: ab 10 -3%, ab 20 -5%, ab 30 -7%, ab 50 -10%, ab 100 -15%

Set of worm with axels and bearings, complete

Set of worm with axels and bearings, complete

Axle, 2 bushings, worm gear 5, 6 mm, Please specify the model! Specify model and diameter when ordering! Qty.discount: over 10 -3%, over 20 -5%, over 30 -7%, over 50 -10%, over 100 -15%

ETH-SST	**€ 4,00**

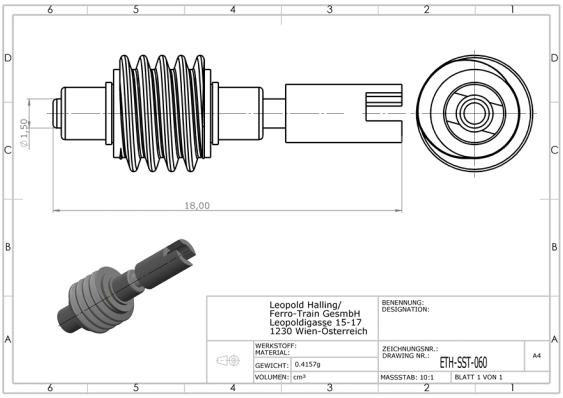

Schnecke, Kunststoff, Modul03

Verfügbare Durchmesser: 3, 5, 6 mm
Modell bitte angeben! Mengenrabatt: ab 10 -3%, ab 20 -7%, ab 30 -10%, ab 50 -15%, ab 100 -20%

Worm, plastic, modul 03

Available diameters: 3, 5, 6 mm
Please specify the model!
Qty.discount: over 10 -3%, over 20 -7%, over 30 -10%, over 50 -15%, over 100 -20%

ETH-SNK	**€ 1,00**

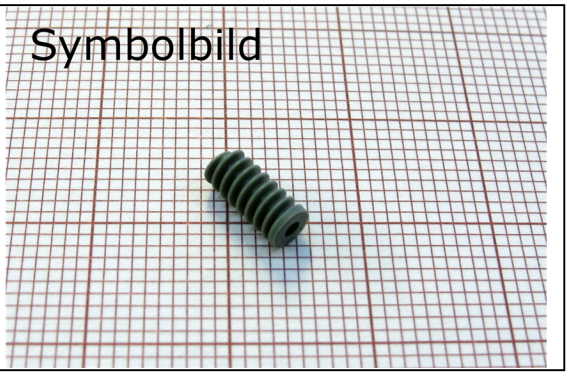

Schwungmassen / *Flywheels*

Schwungmasse "2095"

für 1,5 mm Achsen 12,5 x 6,0 mm. Mengenrabatt: ab 10 -3%, ab 20 -7%, ab 30 -10%, ab 50 -15%, ab 100 -20%

Flywheel "2095"

for 1,5 mm axles, 12,5 x 6,0 mm. Qty.discount: over 10 -3%, over 20 -7%, over 30 -10%, over 50 -15%, over 100 -20%

ETH-SHM-205 **€ 3,00**

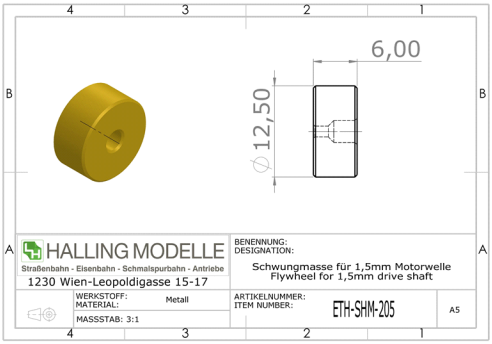

Schwungmasse "C1"

für 1,5 mm Achsen 14,0 x 3,0 mm. Mengenrabatt: ab 10 -3%, ab 20 -7%, ab 30 -10%, ab 50 -15%, ab 100 -20%

Flywheel "C1"

for 1,5 mm axles, 14,0 x 3,0 mm. Qty.discount: over 10 -3%, over 20 -7%, over 30 -10%, over 50 -15%, over 100 -20%

ETH-SHM-C **€ 3,00**

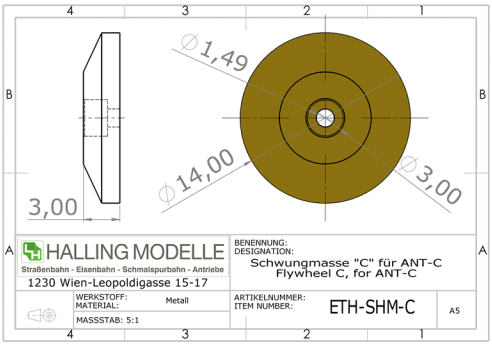

Schwungmasse "Combino"

für 1,5 mm Achsen 12,9 x 2,5 mm. Mengenrabatt: ab 10 -3%, ab 20 -7%, ab 30 -10%, ab 50 -15%, ab 100 -20%

Flywheel "Combino"

for 1,5 mm axles, 12,9 x 2,5 mm. Qty.discount: over 10 -3%, over 20 -7%, over 30 -10%, over 50 -15%, over 100 -20%

ETH-SHM-COM **€ 3,00**

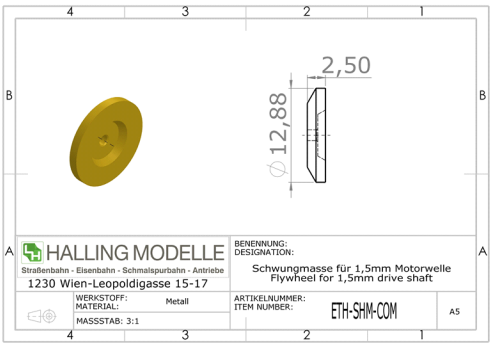

Schwungmasse "Standard, flach"

für 1,5 mm Achsen 11,8 x 2,7 mm. Mengenrabatt: ab 10 -3%, ab 20 -7%, ab 30 -10%, ab 50 -15%, ab 100 -20%

Flywheel "Standard, flat"

for 1,5 mm axles, 11,8 x 2,7 mm. Qty.discount: over 10 -3%, over 20 -7%, over 30 -10%, over 50 -15%, over 100 -20%

ETH-SHM-FLA **€ 3,00**

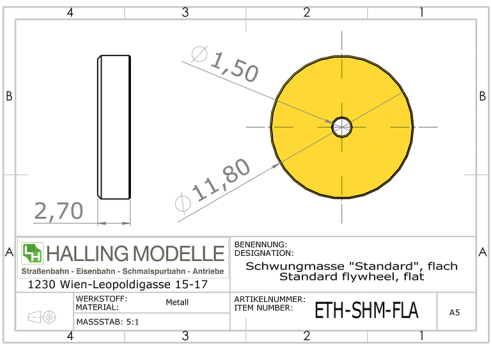

Schwungmasse "2093"

für 1,5 mm Achsen 8,4 x 7,0 mm. Mengenrabatt: ab 10 -3%, ab 20 -7%, ab 30 -10%, ab 50 -15%, ab 100 -20%

Flywheel "2093"

for 1,5 mm axles, 8,4 x 7,0 mm. Qty.discount: over 10 -3%, over 20 -7%, over 30 -10%, over 50 -15%, over 100 -20%

ETH-SHM-H93 **€ 3,00**

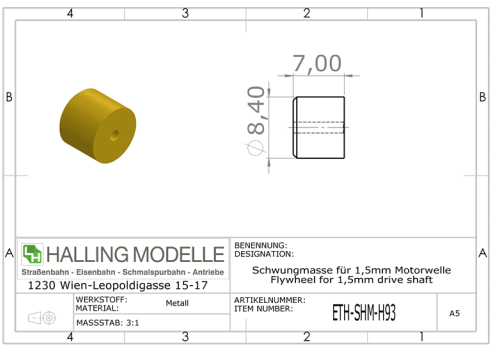

Schwungmassen / *Flywheels*

Schwungmasse "LF2"

für 1,5 mm Achsen 9,2 x 2,7 mm. Mengenrabatt: ab 10 -3%, ab 20 -7%, ab 30 -10%, ab 50 -15%, ab 100 -20%

Flywheel "LF2"

for 1,5 mm axles, 9,2 x 2,7 mm. Qty.discount: over 10 -3%, over 20 -7%, over 30 -10%, over 50 -15%, over 100 -20%

ETH-SHM-LF2	**€ 3,00**

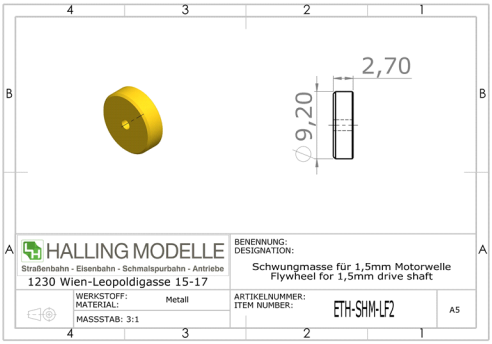

Schwungmasse "Standard"

für 1,5 mm Achsen 9,2 x 2,5 mm. Mengenrabatt: ab 10 -3%, ab 20 -7%, ab 30 -10%, ab 50 -15%, ab 100 -20%

Flywheel "Standard"

for 1,5 mm axles, 9,2 x 2,5 mm. Qty.discount: over 10 -3%, over 20 -7%, over 30 -10%, over 50 -15%, over 100 -20%

ETH-SHM-STD	**€ 3,00**

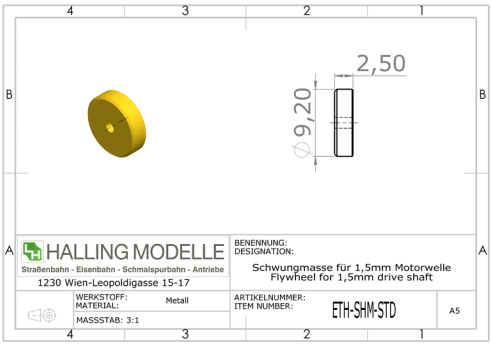

Schwungmasse "E"

für 1,5 mm Achsen 12,0 x 6,0 mm. Mengenrabatt: ab 10 -3%, ab 20 -7%, ab 30 -10%, ab 50 -15%, ab 100 -20%

Flywheel "E"

for 1,5 mm axles, 12,0 x 6,0 mm. Qty.discount: over 10 -3%, over 20 -7%, over 30 -10%, over 50 -15%, over 100 -20%

ETH-SHM-WE1	**€ 3,00**

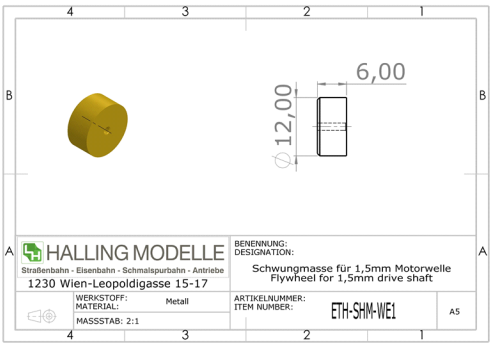

Schwungmasse mit Schnecke, 54 NEU

Modul 03 Mengenrabatt: ab 10 -3%, ab 20 -7%, ab 30 -10%, ab 50 -15%, ab 100 -20%

Flywheel with worm gear, 54 NEU

Module 03

Qty.discount: over 10 -3%, over 20 -7%, over 30 -10%, over 50 -15%, over 100 -20%

ETH-SSN-540	**€ 4,00**

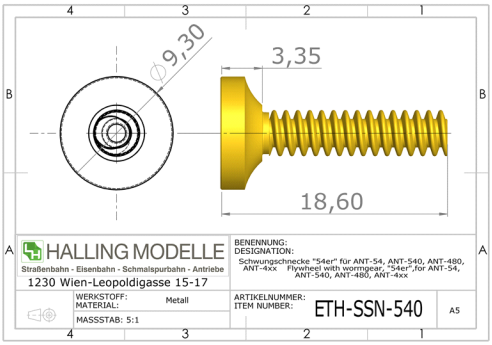

Schwungmasse mit Schnecke, KSW

Modul 03 Mengenrabatt: ab 10 -3%, ab 20 -7%, ab 30 -10%, ab 50 -15%, ab 100 -20%

Flywheel with worm gear, KSW

Module 03

Qty.discount: over 10 -3%, over 20 -7%, over 30 -10%, over 50 -15%, over 100 -20%

ETH-SSN-KSW	**€ 4,00**

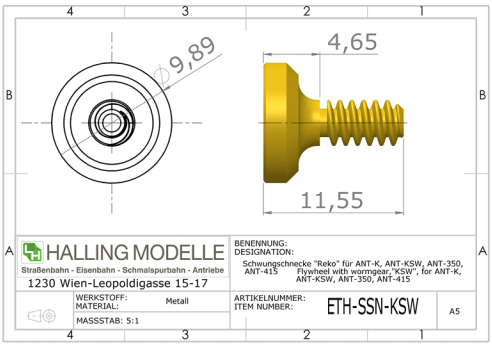

Schwungmassen / *Flywheels*

Schwungmasse mit Schnecke, Reko

Modul 03 Mengenrabatt: ab 10 -3%, ab 20 -7%, ab 30 -10%, ab 50 -15%, ab 100 -20%

Flywheel with worm gear, Reko

Module 03

Qty.discount: over 10 -3%, over 20 -7%, over 30 -10%, over 50 -15%, over 100 -20%

ETH-SSN-REK **€ 4,00**

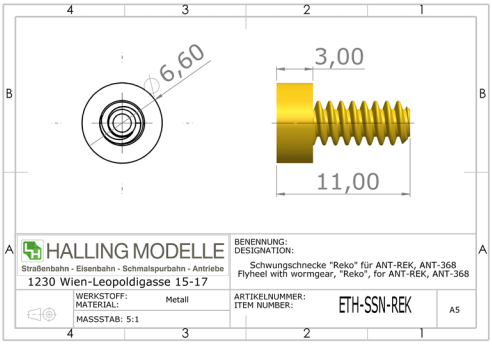

Universalschnecke für Glockenanker

Modul 03 Mengenrabatt: ab 10 -3%, ab 20 -7%, ab 30 -10%, ab 50 -15%, ab 100 -20%

Worm gear for coreless motors

Module 03

Qty.discount: over 10 -3%, over 20 -7%, over 30 -10%, over 50 -15%, over 100 -20%

ETH-SSN-UNI **€ 4,00**

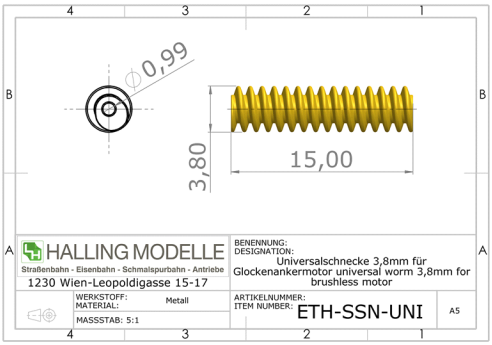

Schwungmasse mit Schnecke, Vario

Für Vario-Antriebe, Modul 03.
Mengenrabatt: ab 10 -3%, ab 20 -7%, ab 30 -10%, ab 50 -15%, ab 100 -20%

Flywheel with worm gear

Avaliable for models VAR / K / KSW / 27 / REK, Module 03.
Please specify the model or dimensions!
Qty.discount: over 10 -3%, over 20 -7%, over 30 -10%, over 50 -15%, over 100 -20%

ETH-SSN-VAR **€ 4,00**

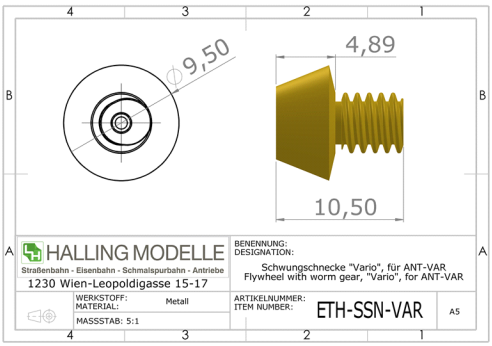

Adapterhülse für 1 mm Achse auf 1,5 mm Achse

Adapterhülse für 1 mm Achse auf 1,5 mm Achse, 3 mm lang
Mengenrabatt: ab 10 -3%, ab 20 -5%, ab 30 -7%, ab 50 -10%, ab 100 -15%

Adapter tube for 1 mm axles to 1,5 mm axle

Adapter tube for 1 mm axles to 1,5 mm axle,
lenght 3 mm Qty.discount: over 10 -3%, over 20 -5%, over 30 -7%, over 50 -10%, over 100 -15%

ETH-ADP-30 **€ 1,00**

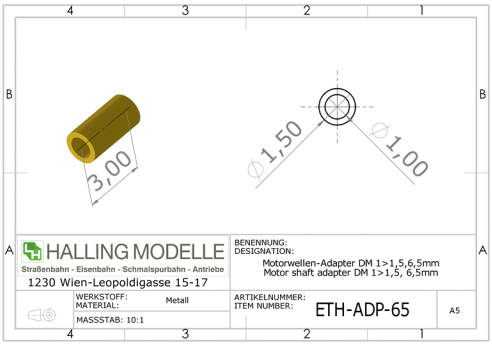

Adapterhülse für 1 mm Achse auf 1,5 mm Achse

Adapterhülse für 1 mm Achse auf 1,5 mm Achse, 5 mm lang
Mengenrabatt: ab 10 -3%, ab 20 -5%, ab 30 -7%, ab 50 -10%, ab 100 -15%

Adapter tube for 1 mm axles to 1,5 mm axle

Adapter tube for 1 mm axles to 1,5 mm axle,
lenght 5 mm Qty.discount: over 10 -3%, over 20 -5%, over 30 -7%, over 50 -10%, over 100 -15%

ETH-ADP-50 **€ 1,00**

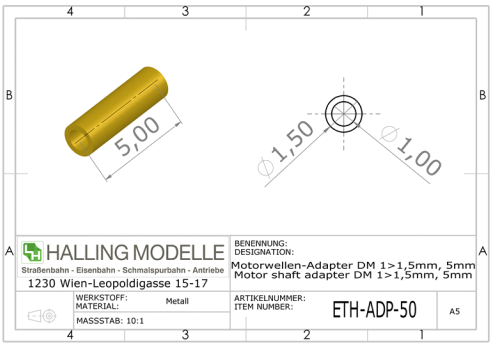

Schwungmassen / *Flywheels*

Adapterhülse für 1 mm Achse auf 1,5 mm Achse

Adapterhülse für 1 mm Achse auf 1,5 mm Achse, 7 mm lang
Mengenrabatt: ab 10 -3%, ab 20 -5%, ab 30 -7%, ab 50 -10%, ab 100 -15%

Adapter tube for 1 mm axles to 1,5 mm axle

Adapter tube for 1 mm axles to 1,5 mm axle,
lenght 7 mm Qty.discount: over 10 -3%, over 20 -5%, over 30 -7%, over 50 -10%, over 100 -15%

ETH-ADP-70	**€ 1,00**

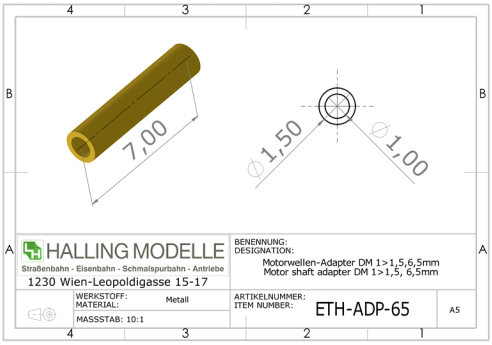

Adapterhülse für 1 mm Achse auf 1,5 mm Achse

Adapterhülse für 1 mm Achse auf 1,5 mm Achse, 25 mm lang
Mengenrabatt: ab 10 -3%, ab 20 -5%, ab 30 -7%, ab 50 -10%, ab 100 -15%

Adapter tube for 1 mm axles to 1,5 mm axle

Adapter tube for 1 mm axles to 1,5 mm axle,
lenght 25 mm Qty.discount: over 10 -3%, over 20 -5%, over 30 -7%, over 50 -10%, over 100 -15%

ETH-ADP-250	**€ 1,00**

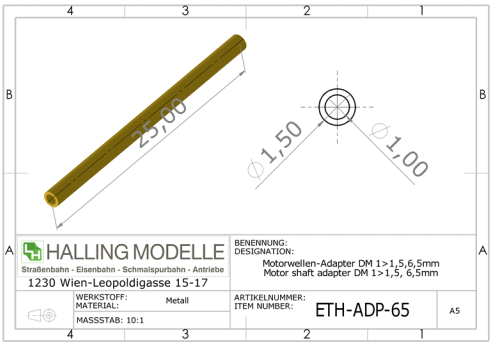

Licht und Elektronik / *Lights and Electronics*

Alte Loklaternen mit LED, H0, 2 Stk. Resin

Model 1:87, H0, Alte Loklaternen, 2 Stk. Resin-Fertigmodelle, mit LED Beleuchtung. Mengenrabatt: ab 10 -3%, ab 20 -5%, ab 30 -7%, ab 50 -10%, ab 100 -15%

Old locomotive lanterns with LED, 2 pcs., resin

Model 1:87, H0, Old locomotive lanterns, 2 pcs. Resin finished models, with LED lighting. Qty.discount: over 10 -3%, over 20 -5%, over 30 -7%, over 50 -10%, over 100 -15%

ZRS1000-LI	**€ 18,00**

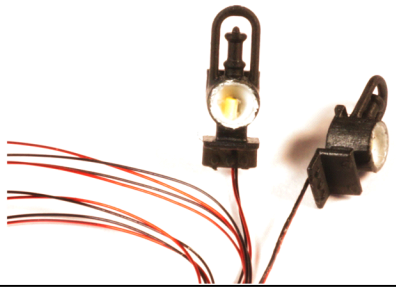

Nachrüstset Variobahn Licht, NEM 652 Schnittstelle

Model 1:87, Lichtplatine für weiß/rot Lichtwechsel mit 8-poligem Decodersteckplatz und Brückenstecker (analog), mit Kabel. PCB-Maße ca. 15x8x2 mm. Mengenrabatt: ab 10 -3%, ab 20 -5%, ab 30 -7%, ab 50 -10%, ab 100 -15%

Retrofit kit Vario-Tram Lights, NEM 652 interface

Scale 1:87, Light board for white / red light change with 8-pin decoder slot and bridge connector (analog), with cable. PCB dimensions approx. 15x8x2 mm. Qty.discount: over 10 -3%, over 20 -5%, over 30 -7%, over 50 -10%, over 100 -15%

ZRS0VAR-LICHT	**€ 17,00**

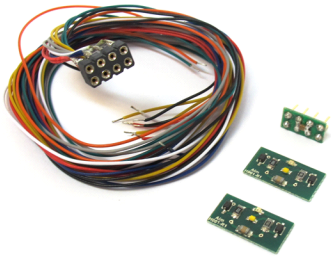

Nachrüstset Wien C1 Wechsellicht

Model 1:87, Lichtplatinen für weiß/rot Lichtwechsel, mit Kabeln, Lichtleitern und Anleitung für den Umbau. Für Modelle mit NEM651 Schnittstelle. Mengenrabatt: ab 10 -3%, ab 20 -5%, ab 30 -7%, ab 50 -10%, ab 100 -15%

Retrofit kit Vienna C1 alternate lights

Scale 1:87, PCBs for white/red light change, with cables, light guides and instructions for the conversion. For models with NEM651 interface. Qty.discount: over 10 -3%, over 20 -5%, over 30 -7%, over 50 -10%, over 100 -15%

ZRS0WC1-LICHT	**€ 18,00**

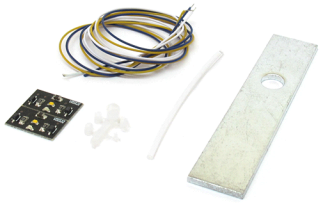

Nachrüstset Wien C1 NEM651 und Wechsellicht

Model 1:87, Basisplatine für NEM651 und zwei Lichtplatinen für weiß/rot Lichtwechsel, mit Kabeln, Lichtleitern und Anleitung für den Umbau.

Retrofit set Vienna C1 NEM651 and alternate light

Scale 1:87, PCBs for NEM651 and white/red light change, with cables, light guides and instructions for the conversion.

ZRS0WC1-NEM	**€ 25,00**

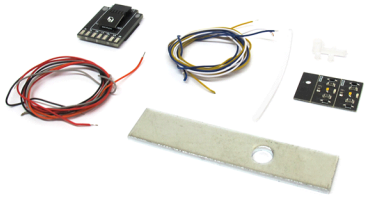

Licht und Elektronik / *Lights and Electronics*

Nachrüstset Wien U6 Licht, NEM 652 Schnittstelle

Model 1:87, Lichtplatine für weiß/rot Lichtwechsel mit 8-poligem Decodersteckplatz und Brückenstecker (analog), mit Kabel. PCB-Maße ca. 19,7x10,3x2,6 mm. Mengenrabatt: ab 10 -3%, ab 20 -5%, ab 30 -7%, ab 50 -10%, ab 100 -15%

Retrofit kit Vienna U6 Lights, NEM 652 interface

Scale 1:87, Light board for white / red light change with 8-pin decoder slot and bridge connector (analog), with cable. PCB dimensions approx. 19.7x10.3x2.6 mm. Qty.discount: over 10 -3%, over 20 -5%, over 30 -7%, over 50 -10%, over 100 -15%

ZRS0WU6-LICHT **€ 17,00**

Lichtplatine klein

Kleine Lichtplatine für rot / weiß Lichtwechsel, ohne Kabel! Maße ca. 15x8x2 mm. Mengenrabatt: ab 10 -3%, ab 20 -5%, ab 30 -7%, ab 50 -10%, ab 100 -15%

Small Light PCB

Small printed circuit board for red / white light change. Without wires! Size 15x8x2 mm Qty.discount: over 10 -3%, over 20 -5%, over 30 -7%, over 50 -10%, over 100 -15%

ETH-ALM **€ 3,00**

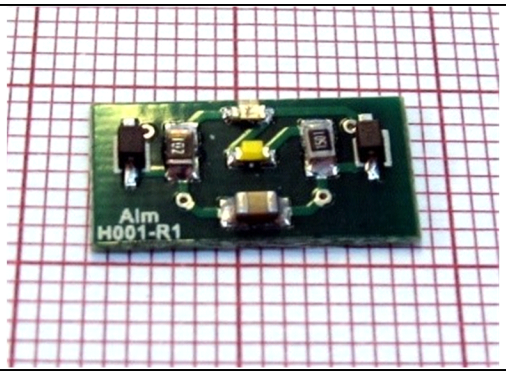

10 Micro-LED Warmweiß mit sehr dünnem Lackdraht

Model 1:87, 0 Micro-LED Warmweiß, Größe 1,3x0.5x0.5mm, mit bereits angelöteten Kabel für den sofotigen Einbau, Vorwiderstand (2k7 bis 4k7) je nach gewünschter Lichtstärke erforderlich!

10 micro-LED warm white with very fine cable

Scale 1:87, 10 micro-LED warm white, size 1.3x0.5x0.5mm, with soldered cable for the immediate installation, resistor required, 2k7 to 4k7 depending on the desired light intensity!

ZRS0073 **€ 22,00**

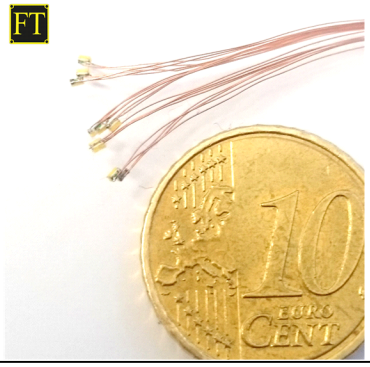

10 Micro-LED Rot mit sehr dünnem Lackdraht

Model 1:87, 0 Micro-LED rot, Größe 1,3x0.5x0.5mm, mit bereits angelöteten Kabel für den sofotigen Einbau, Vorwiderstand (2k7 bis 4k7) je nach gewünschter Lichtstärke erforderlich!

10 micro-LED red with very fine cable

Scale 1:87, 10 micro-LED red, size 1.3x0.5x0.5mm, with soldered cable for the immediate installation, resistor required, 2k7 to 4k7 depending on the desired light intensity!

ZRS0073-R **€ 22,00**

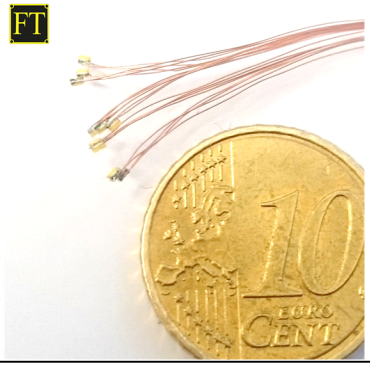

PCB mit NEM651-Schnittstelle und Brückenstecker

PCB mit NEM651-Schnittstelle und Brückenstecker Mengenrabatt: ab 10 -3%, ab 20 -7%, ab 30 -10%, ab 50 -15%, ab 100 -20%

PCB with NEM651 interface and jumper plug

PCB with NEM651 interface and jumper plug Qty.discount: over 10 -3%, over 20 -7%, over 30 -10%, over 50 -15%, over 100 -20%

ETH-VAR **€ 12,00**

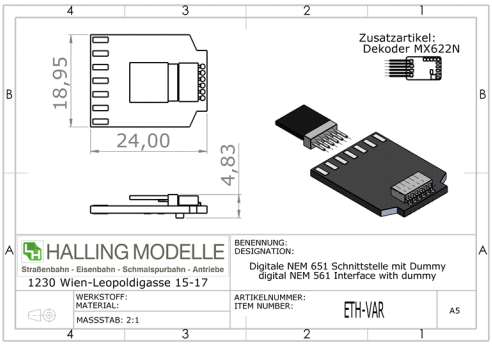

Licht und Elektronik / *Lights and Electronics*

Schnittstelle 8-pol. NEM 652 , doppelt verkabelt

Querschnitt 0,05 mm2, Alle Farben doppelt verkabelt!
400 mm: rot, schwarz, gelb, und blau
200 mm: grün, grau, und orange Mengenrabatt: ab 10 -3%, ab 20 -7%, ab 30 -10%, ab 50 -15%, ab 100 -20%

Interface 8-pin. NEM 652 , double wired

Cross section 0.05 mm2, all colors double wired!
400 mm: red, black, yellow, and blue
200 mm: green, gray, and orange Qty.discount: over 10 -3%, over 20 -7%, over 30 -10%, over 50 -15%, over 100 -20%

ETH-KBB **€ 4,00**

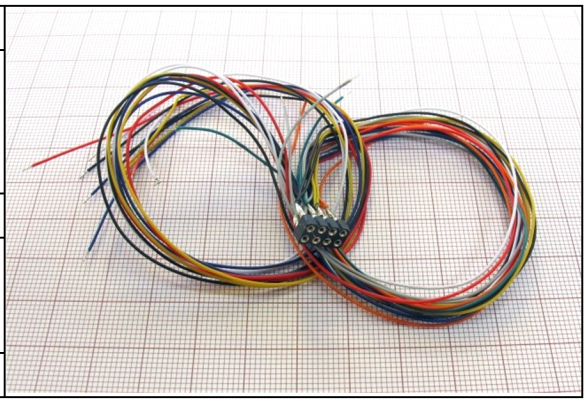

Brückenstecker für NEM 652 Schnittstelle

Brückenstecker für 8-polige Schnittstelle NEM652. (Frühere Artikelnummer LIT-DUMMY-2) Mengenrabatt: ab 10 -3%, ab 20 -5%, ab 30 -7%, ab 50 -10%, ab 100 -15%

Dummy Plug for digital interface NEM 652

Dummy Plug for digital interface NEM 652 8-pole socket. (Old part number LIT-DUMMY-2) Qty.discount: over 10 -3%, over 20 -5%, over 30 -7%, over 50 -10%, over 100 -15%

ETH-BST **€ 1,00**

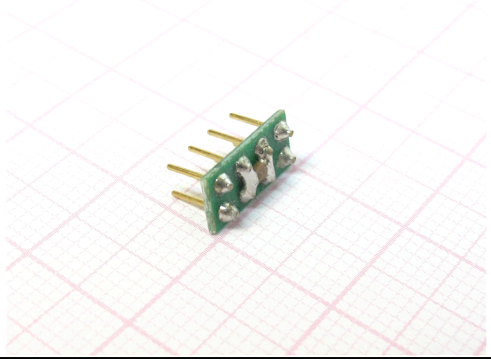

Digitale Schnittstelle nach NEM 652

8-polige Schnittstelle. Mengenrabatt: ab 10 -3%, ab 20 -5%, ab 30 -7%, ab 50 -10%, ab 100 -15%

Digital interface NEM 652

8-pole socket. Qty.discount: over 10 -3%, over 20 -5%, over 30 -7%, over 50 -10%, over 100 -15%

ETH-NEM **€ 1,00**

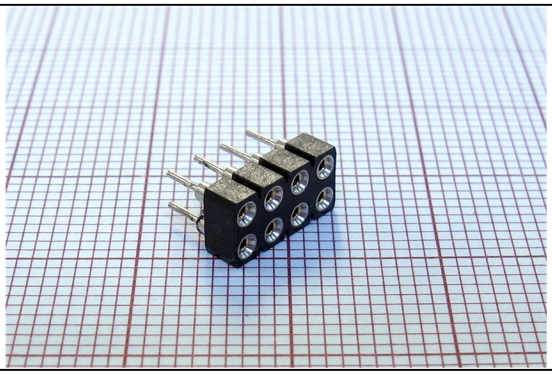

Resonanzkörper mit Schraublöchern für LS10x15

Resonanzkörper mir Schaublöchern für LS10x15

Resonator with screw holes for LS10x15

Resonator with screw holes for LS10x15

RES-10X15 **€ 4,00**

Lautsprecher, 10x15x9mm, 8 Ohm, 1 W

Lautsprecher, 10 x 15 x 9mm, 8 Ohm, 1 W

Lautsprecher, 10x15x9mm, 8 Ohm, 1 W

Lautsprecher, 10 x 15 x 9mm, 8 Ohm, 1 W

LS10X15 **€ 4,00**

Licht und Elektronik / *Lights and Electronics*

0,5 m Litzenkabel einzeln (Farbe bitte angeben)

Querschnitt 0,1 mm², rot, schwarz, grau, oder blau.
Gewünschte Farbe bitte bei der Bestellung angeben!
Mengenrabatt: ab 5 -2%, ab 10 -5%, ab 20 -10%, ab 30 -15%, ab 50 -20%

0.5 m Stranded cable (color please specify)

Cross section 0.1 mm², red, black, gray, or blue
Please specify your desired color!
Qty.discount: over 5 – 2%, over 10 -5%, over 20 -10%, over 30 -15%, over 50 -20%

ETH-KAB **€ 1,00**

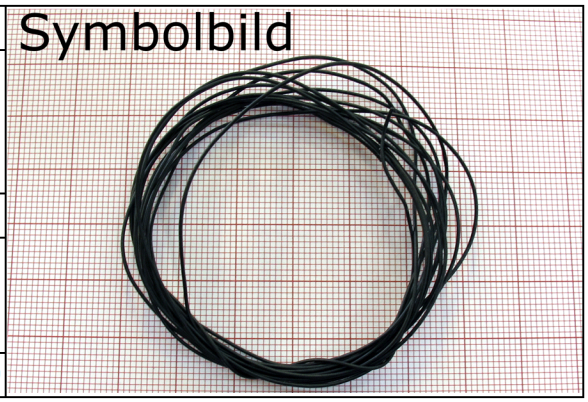

Stütz-Kondensator, 1000 müF

Stütz-Kondensator, 1000 müF, 25V für Licht und Soundprojekte, ca. 10,1x16,5mm. Mengenrabatt: ab 5 -2%, ab 10 -5%, ab 20 -10%, ab 30 -15%, ab 50 -20%

Support capacitor, 1000 müF

Support capacitor, 1000 müF, 25V for light and sound projects, approx. 10.1x16.5mm. Quantity discount: from 5 -2%, from 10 -5%, from 20 -10%, from 30 -15%, from 50 -20%.

ETH-STK **€ 1,00**

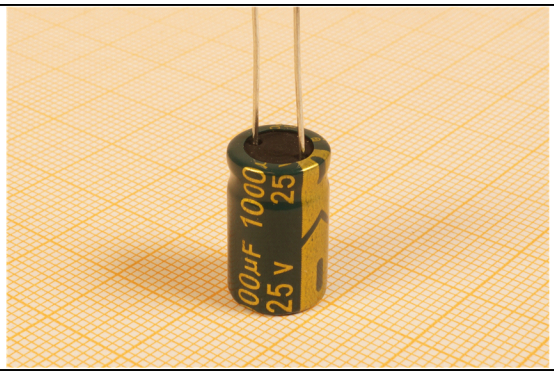

Kondensator, lang

„Funkenlöscher" für Motore, 44mm. Mengenrabatt: ab 5 -2%, ab 10 -5%, ab 20 -10%, ab 30 -15%, ab 50 -20%

Capacitor, long

„Spark arrestor" for motors, 44mm. Qty.discount: over 5 – 2%, over 10 -5%, over 20 -10%, over 30 -15%, over 50 -20%

ETH-CAP **€ 1,00**

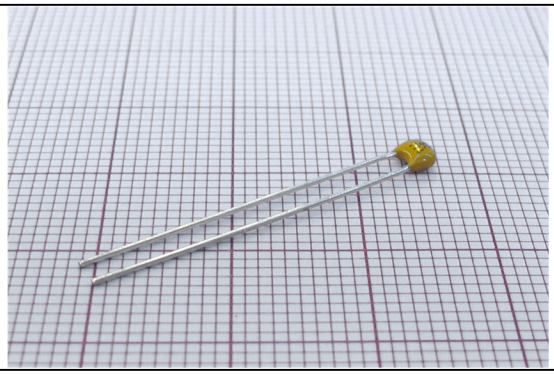

Kondensator, kurz

Extra kurzer „Funkenlöscher" für Motore, 13mm. Mengenrabatt: ab 5 -2%, ab 10 -5%, ab 20 -10%, ab 30 -15%, ab 50 -20%

Capacitor, small

Extra small „Spark arrestor" for motors, 13mm. Qty.discount: over 5 – 2%, over 10 -5%, over 20 -10%, over 30 -15%, over 50 -20%

ETH-CAP-SML **€ 0,90**

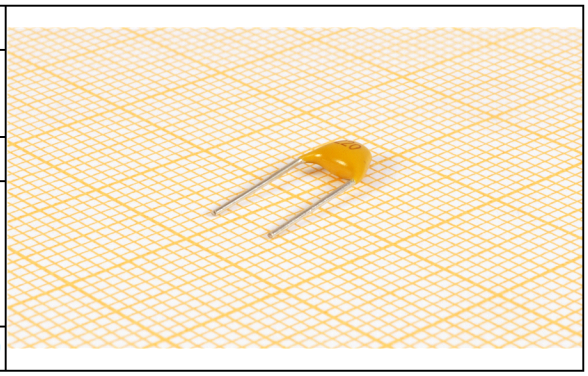

Spiralschlauch für Kabelbaum

Durchmesser 3,0 / 1,5 mm, schwarz, Länge ca. 20 cm
Mengenrabatt: ab 5 -2%, ab 10 -5%, ab 20 -10%, ab 30 -15%, ab 50 -20%

Spiral hose for wiring harness

Diameter 3.0 / 1.5 mm, black, length approx. 20 cm Qty.discount: over 5 – 2%, over 10 -5%, over 20 -10%, over 30 -15%, over 50 -20%

ETH-SPI **€ 2,00**

Licht und Elektronik / *Lights and Electronics*

Hausbeleuchtung Start, Automatic

Model 1:87, LED Steuerung für 15 warmweiße LED's Alle 10 Sekunden schalten ein bis 2 LED um. Die 10x10 mm LED Plättchen sind mit einem 30 cm Kabel mit der Steuerplatine verbunden. 6 bis 12 V Gleichstrom oder Wechselstrom. Mengenrabatt: ab 10 -3%, ab 20 -5%, ab 30 -7%, ab 50 -10%, ab 100 -15%

Builing interior lights, starter set

Scale 1:87, 5 warm-white LEDs and controller. Every 10 seconds, one or two LEDs change ON-OFF status. LEDs mouted on 10x10mm boards with 30 cm cables, connected to the controller board. Runs on 6 to 12 Volt AC or DC. Qty.discount: over 10 -3%, over 20 -5%, over 30 -7%, over 50 -10%, over 100 -15%

ZRS1111	**€ 14,00**

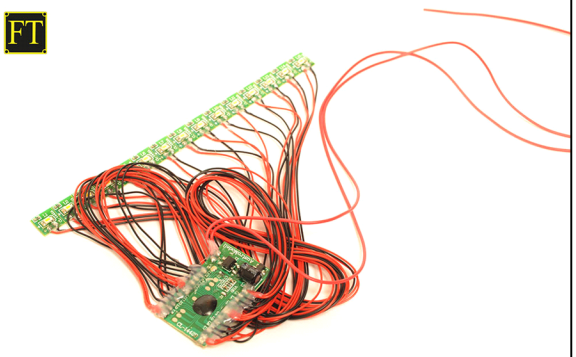

Set Lichtplatine Roco 1099 mit Brückenstecker

Model 1:87, SET Light board (31022-350A, Art.no. 1279A1A) for Roco 1099 with 6-pole analogue jumper plug (Art.no. 87829). Mengenrabatt: ab 10 -3%, ab 20 -5%, ab 30 -7%, ab 50 -10%, ab 100 -15%

Set Light board Roco 1099 with jumper plug

Model 1:87, SET light board (31022-350A, item no. 1279A1A) for Roco 1099 with 6-pole analog jumper plug (item no. 87829). Qty.discount: over 10 -3%, over 20 -5%, over 30 -7%, over 50 -10%, over 100 -15%

FT127901	**€ 29,00**

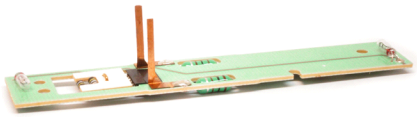

Set Lichtplatine A Roco 1099 mit Brückenstecker

Model 1:87, SET Lichtplatine (31022-350A, Art.nr. 1279A1A) für Roco 1099 mit 6-poligem analog Brückenstecker (Art.nr. 87829). Mengenrabatt: ab 10 -3%, ab 20 -5%, ab 30 -7%, ab 50 -10%, ab 100 -15%

Set Light board A Roco 1099 with jumper plug

Model 1:87, SET Light board (31022-350A, Art.no. 1279A1A) for Roco 1099 with 6-pole analog jumper plug (Art.no. 87829). Qty.discount: over 10 -3%, over 20 -5%, over 30 -7%, over 50 -10%, over 100 -15%

FT1279A1A	**€ 29,00**

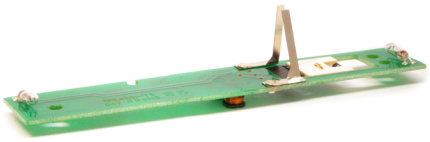

Platine groß (Modell bitte angeben)

Platine gross, ohne Kabel Mengenrabatt: ab 10 -3%, ab 20 -5%, ab 30 -7%, ab 50 -10%, ab 100 -15%

PCB large (please specify the model)

w/o wires Qty.discount: over 10 -3%, over 20 -5%, over 30 -7%, over 50 -10%, over 100 -15%

ETH-PCB-GR	**€ 28,00**

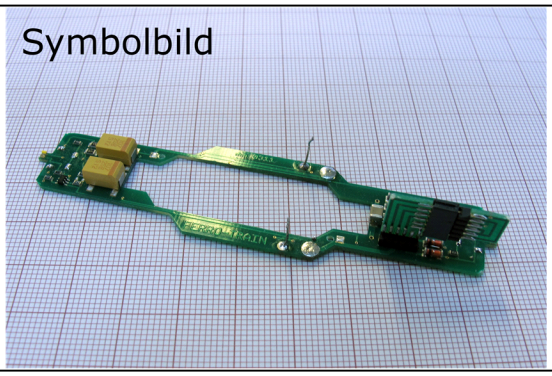

Licht und Elektronik / *Lights and Electronics*

Platine klein (Modell bitte angeben)		Symbolbild 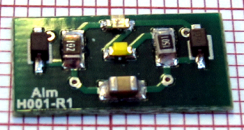
Platine ohne Kabel Mengenrabatt: ab 10 -3%, ab 20 -5%, ab 30 -7%, ab 50 -10%, ab 100 -15%		
PCB small (please specify the model)		
w/o wires Qty.discount: over 10 -3%, over 20 -5%, over 30 -7%, over 50 -10%, over 100 -15%		
ETH-PCB-KL	**€ 12,00**	

Lichtleiter / *Light Guides*

Lichtnägel Lichtleiter, Rot Klein

1 Paar Lichtnägel (Lichtleiter), rot transparent klein,
für GT4-Modelle.
Maße ca. DM 1,6/1,2 / L 2,4 mm. Mengenrabatt: ab 5 -2%, ab 10 -5%, ab 20 -10%, ab 30 -15%, ab 50 -20%

Light Nails (optical filber, light guide), Red Small

1 pair of light nails (light guide), transparent red small,
for GT4 models.
Dimensions approx. DM 1,6/1,2 / L 2,4 mm. Qty.discount: over 5 – 2%, over 10 -5%, over 20 -10%, over 30 -15%, over 50 -20%

ETH-LRK **€ 3,00**

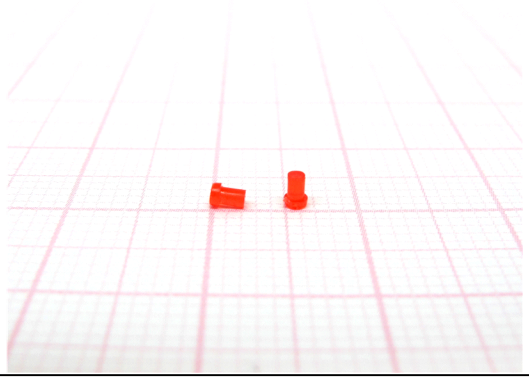

Lichtnägel Lichtleiter, Transparent Groß

1 Paar Lichtnägel (Lichtleiter), transparent groß,
für GT4-Modelle.
Maße ca. DM DM 3,1/2,0 / L 2,0 mm. Mengenrabatt: ab 5 -2%, ab 10 -5%, ab 20 -10%, ab 30 -15%, ab 50 -20%

Light Nails (optical filber) Transp. Large

1 pair of light nails (light guide), transparent large,
for GT4 models.
Dimensions approx. DM 3,1/2,0 / L 2,0 mm. Qty.discount: over 5 – 2%, over 10 -5%, over 20 -10%, over 30 -15%, over 50 -20%

ETH-LTG **€ 3,00**

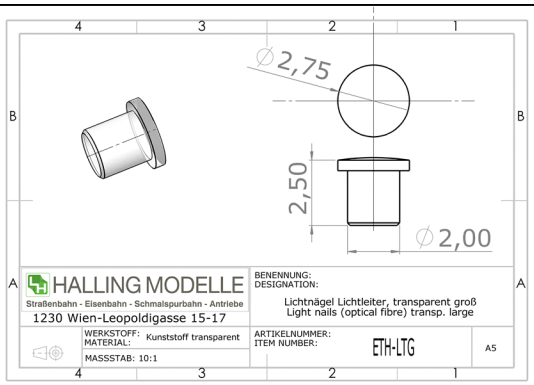

Lichtnägel Lichtleiter, Transparent Klein

1 Paar Lichtnägel (Lichtleiter), transparent klein,
für GT4-Modelle.
Maße ca. DM 1,5/1,0 / L 2,4 mm. Mengenrabatt: ab 5 -2%, ab 10 -5%, ab 20 -10%, ab 30 -15%, ab 50 -20%

Light Nails (optical filber) Transp. Small

1 pair of light nails (light guide), transparent small,
for GT4 models.
Dimensions approx. DM 1,5/1,0 / L 2,4 mm. Qty.discount: over 5 – 2%, over 10 -5%, over 20 -10%, over 30 -15%, over 50 -20%

ETH-LTK **€ 3,00**

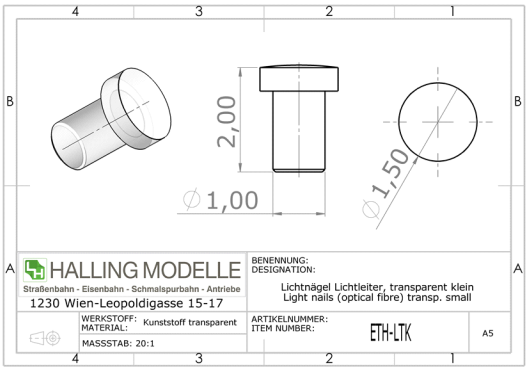

Lichtnägel Lichtleiter, Transparent Lang

1 Paar Lichtnägel (Lichtleiter), transparent lang,
mit Lampenringe (DM 3,5 / L 1,8 mm) für Oldtimer-Modelle.
Maße ca. DM 2,2/1,7 / L 11,8 mm. Mengenrabatt: ab 5 -2%, ab 10 -5%, ab 20 -10%, ab 30 -15%, ab 50 -20%

Light Nails (optical filber) Transp. Long

1 pair of light nails transp. long,
with lamp rings (DM 3.5 / L 1.8 mm) for classic tram models.
Dimensions approx. DM 2.2 / 1.7 / L 11.8 mm. Qty.discount: over 5 – 2%, over 10 -5%, over 20 -10%, over 30 -15%, over 50 -20%

ETH-LTL **€ 3,00**

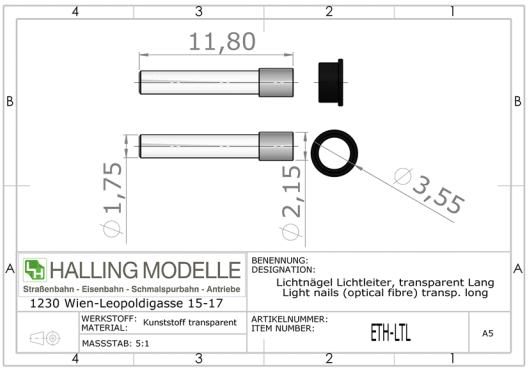

Lichtleiter / *Light Guides*

Lichtleiter, Transparent 10 cm lang

10 cm Lichtleiter, transparent,
DM 1,5 mm für Oldtimer-Modelle.
Für beste Lichtleitung mit einem scharfen Messer möglichst gerade abtrennen. Mengenrabatt: ab 5 -2%, ab 10 -5%, ab 20 -10%, ab 30 -15%, ab 50 -20%

Optical filber light guide, transparent, 10 cm long

10 cm light guide, transparent, DM 1.5 mm.
Cut as straight as possible with a sharp knife for best light guidance. Qty.discount: over 5 – 2%, over 10 -5%, over 20 -10%, over 30 -15%, over 50 -20%

ETH-L10	**€ 4,00**

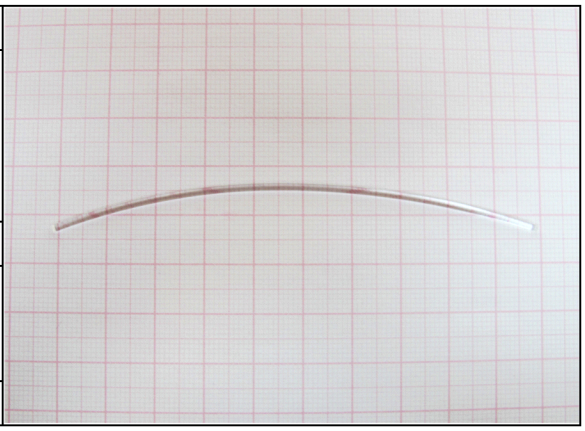

Lichtleiter, Transparent 20 cm lang

20 cm Lichtleiter, transparent,
DM 1,5 mm für Oldtimer-Modelle.
Für beste Lichtleitung mit einem scharfen Messer möglichst gerade abtrennen.
Mengenrabatt: ab 5 -2%, ab 10 -5%, ab 20 -10%, ab 30 -15%, ab 50 -20%

Universal light guide (optical filber), Tr. 20 cm

20 cm light guide, transparent, DM 1.5 mm. Cut as straight as possible with a sharp knife for best light guidance. Qty.discount: over 5 – 2%, over 10 -5%, over 20 -10%, over 30 -15%, over 50 -20%

ETH-L20	**€ 7,00**

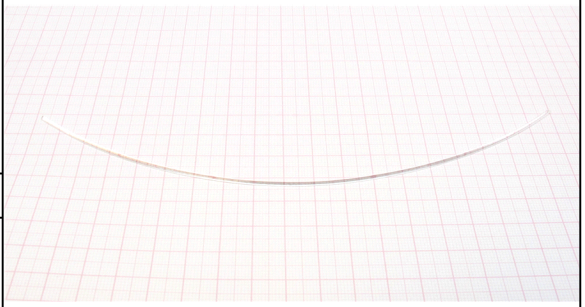

Lichtnägel Lichtleiter, Rot Groß

1 Paar Lichtnägel (Lichtleiter),rot transparent groß,
für GT4-Modelle.
Maße ca. DM 2,2/1,7 / L 1,9 mm. Mengenrabatt: ab 5 -2%, ab 10 -5%, ab 20 -10%, ab 30 -15%, ab 50 -20%

Light Nails (optical filber, light guide), Red Small

1 pair of light nails (light guide), transparent red large,
for GT4 models.
Dimensions approx. DM 2,2/1,7 / L 1,9 mm. Qty.discount: over 5 – 2%, over 10 -5%, over 20 -10%, over 30 -15%, over 50 -20%

ETH-LRG	**€ 3,00**

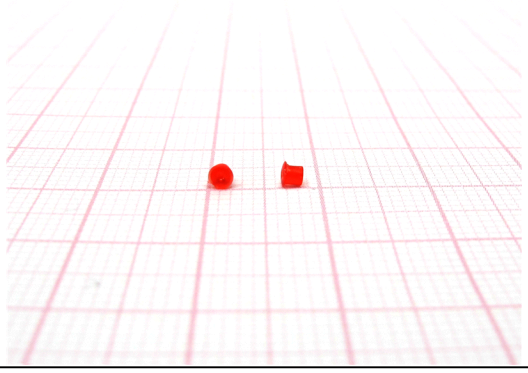

Gewichte / *Weights*

Gewicht, rund 27,0x9,0mm

Mengenrabatt: ab 10 -3%, ab 20 -7%, ab 30 -10%, ab 50 -15%, ab 100 -20%

Weight, round 27,0x9,0mm

Qty.discount: over 10 -3%, over 20 -7%, over 30 -10%, over 50 -15%, over 100 -20%

ETH-GEW-279	**€ 3,00**

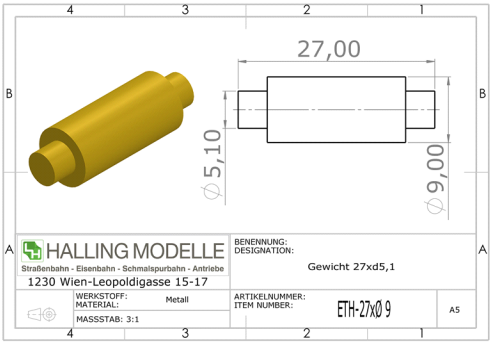

Gewicht, rund 10,0mm

Mengenrabatt: ab 10 -3%, ab 20 -7%, ab 30 -10%, ab 50 -15%, ab 100 -20%

Weight, round 10,0mm

Qty.discount: over 10 -3%, over 20 -7%, over 30 -10%, over 50 -15%, over 100 -20%

ETH-GEW-COM-N1	**€ 3,00**

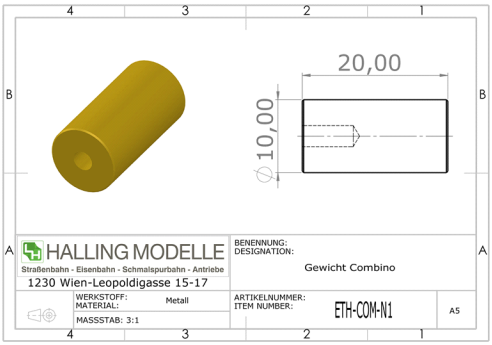

Gewicht, rechteckig 15,0x10,5mm mit Loch

Mengenrabatt: ab 10 -3%, ab 20 -7%, ab 30 -10%, ab 50 -15%, ab 100 -20%

Weight, rectangular 15,0x10,0mm with hole

Qty.discount: over 10 -3%, over 20 -7%, over 30 -10%, over 50 -15%, over 100 -20%

ETH-GEW-COM-N2	**€ 3,00**

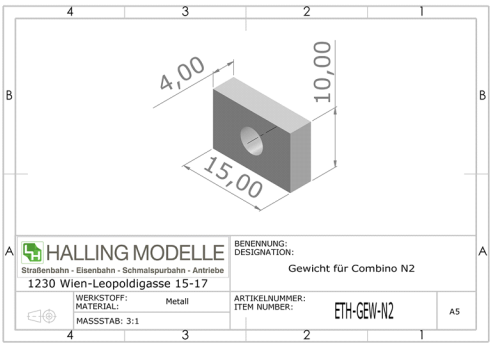

Gewicht, rechteckig 13,9x19,5mm

Mengenrabatt: ab 10 -3%, ab 20 -7%, ab 30 -10%, ab 50 -15%, ab 100 -20%

Weight, rectangular 13,9x11,9mm

Qty.discount: over 10 -3%, over 20 -7%, over 30 -10%, over 50 -15%, over 100 -20%

ETH-GEW-COM-N3	**€ 3,00**

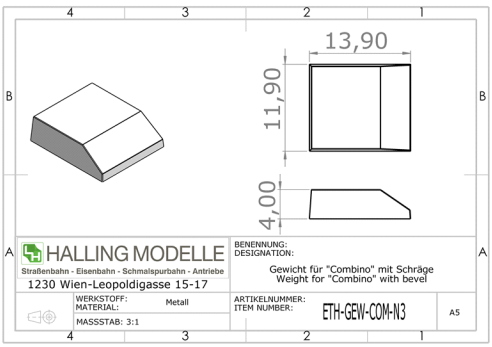

Gewicht, rechteckig 15,0x10,5mm mit Loch

Mengenrabatt: ab 10 -3%, ab 20 -7%, ab 30 -10%, ab 50 -15%, ab 100 -20%

Weight, rectangular 15,0x10,5mm with hole

Qty.discount: over 10 -3%, over 20 -7%, over 30 -10%, over 50 -15%, over 100 -20%

ETH-GEW-COM-N4	**€ 3,00**

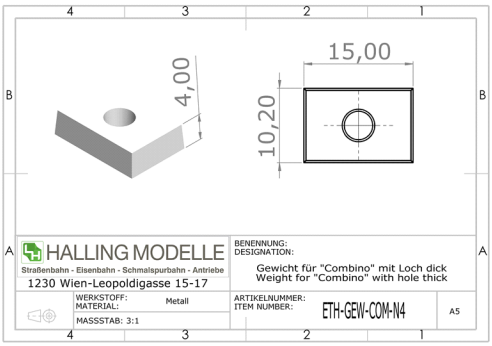

Gewichte / *Weights*

Gewicht, rechteckig 15,0x10,5mm mit Loch

Mengenrabatt: ab 10 -3%, ab 20 -7%, ab 30 -10%, ab 50 -15%, ab 100 -20%

Weight, rectangular 15,0x10,5mm with hole

Qty.discount: over 10 -3%, over 20 -7%, over 30 -10%, over 50 -15%, over 100 -20%

ETH-GEW-COM-N5	**€ 3,00**

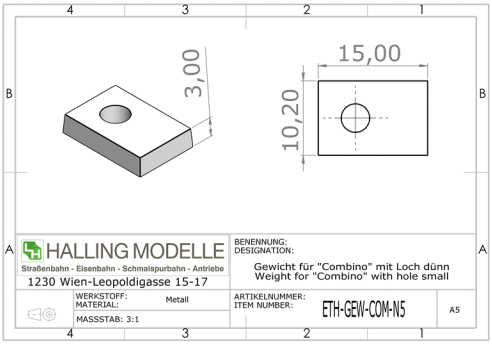

Gewicht, rechteckig 31,8x15,0mm

Mengenrabatt: ab 10 -3%, ab 20 -7%, ab 30 -10%, ab 50 -15%, ab 100 -20%

Weight, rectangular 35,0x25,0mm

Qty.discount: over 10 -3%, over 20 -7%, over 30 -10%, over 50 -15%, over 100 -20%

ETH-GEW-GT4	**€ 3,00**

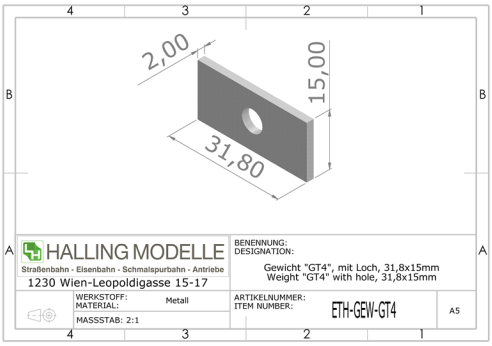

Gewicht, rechteckig 66,2x13,9mm, mit Loch

Gewicht, rechteckig 66,2x13,9mm, mit Loch, 2mm Flachstahl, verzinkt Mengenrabatt: ab 10 -3%, ab 20 -7%, ab 30 -10%, ab 50 -15%, ab 100 -20%

Weight, rectangular 66,2x13,9mm, with hole

Weight, rectangular 66,2x13,9mm, with hole. 2 mm steel sheet, zinc coated. Qty.discount: over 10 -3%, over 20 -7%, over 30 -10%, over 50 -15%, over 100 -20%

ETH-GEW-GT4-FLA	**€ 3,00**

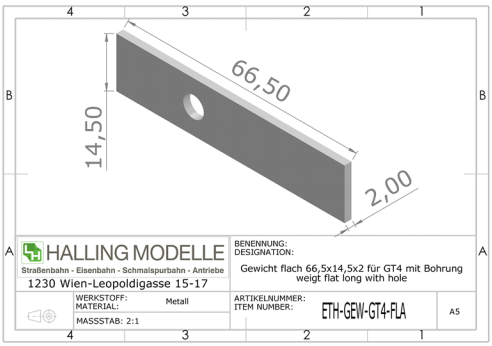

Gewicht, rund 15,0mm

Mengenrabatt: ab 10 -3%, ab 20 -7%, ab 30 -10%, ab 50 -15%, ab 100 -20%

Weight, round 15,0mm

Qty.discount: over 10 -3%, over 20 -7%, over 30 -10%, over 50 -15%, over 100 -20%

ETH-GEW-GT4-RUN	**€ 3,00**

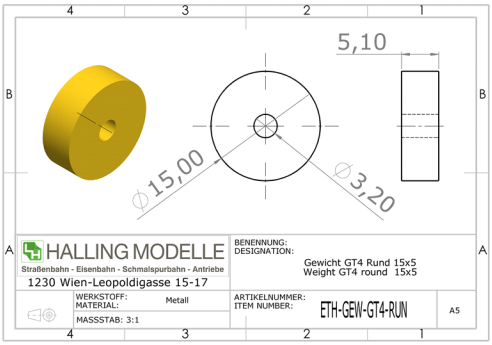

Gewicht, rund 15,9mm

Gewicht, rund, Durchmesser 15,9mm, Höhe 9mm, mit 4mm Loch. Mengenrabatt: ab 10 -3%, ab 20 -7%, ab 30 -10%, ab 50 -15%, ab 100 -20%

Weight, round 15,9mm

Weight, round, diameter 15,9mm, height 9mm, with 4mm hole. Qty.discount: over 10 -3%, over 20 -7%, over 30 -10%, over 50 -15%, over 100 -20%

ETH-GEW-H90	**€ 3,00**

Gewichte / *Weights*

Gewicht, rechteckig 24,0x12,0mm

Mengenrabatt: ab 10 -3%, ab 20 -7%, ab 30 -10%, ab 50 -15%, ab 100 -20%

Weight, rectangular 25,0x15,0mm

Qty.discount: over 10 -3%, over 20 -7%, over 30 -10%, over 50 -15%, over 100 -20%

ETH-GEW-H93-GR	**€ 3,00**

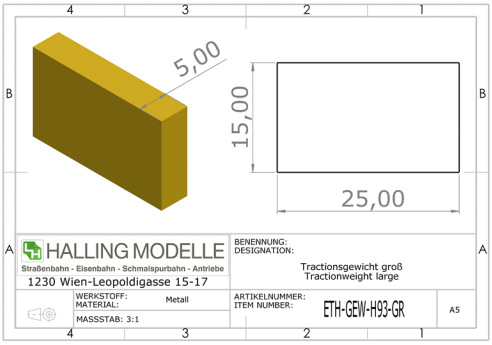

Gewicht, rechteckig 24,0x12,0mm

Mengenrabatt: ab 10 -3%, ab 20 -7%, ab 30 -10%, ab 50 -15%, ab 100 -20%

Weight, rectangular 24,0x12,0mm

Qty.discount: over 10 -3%, over 20 -7%, over 30 -10%, over 50 -15%, over 100 -20%

ETH-GEW-H93-KL	**€ 3,00**

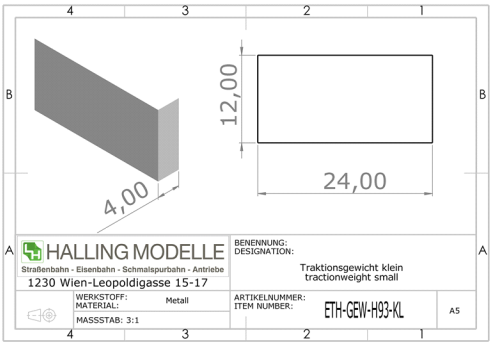

Inneneinrichtung/Gewicht für ein Modell 2093 / H93

Inneneinrichtung und Gewicht mit Schallkapsel für Soundeinbau und Freistellung für Decoder, für ein Modell 2093 / H93.

Interior fittings and weight for a model 2093 / H93

Interior and weight with sound capsule for sound installation and exemption for decoder, for a model 2093 / H93.

ETH-GEW-H93-IN	**€ 15,00**

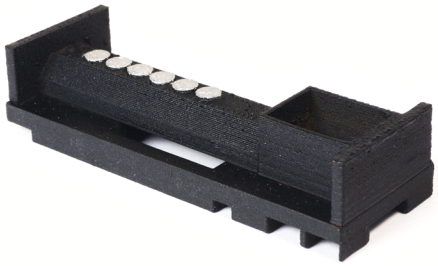

Gewicht, rechteckig 44,3x6,0mm

Mengenrabatt: ab 10 -3%, ab 20 -7%, ab 30 -10%, ab 50 -15%, ab 100 -20%

Weight, rectangular 35,0x25,0mm

Qty.discount: over 10 -3%, over 20 -7%, over 30 -10%, over 50 -15%, over 100 -20%

ETH-GEW-OLD	**€ 3,00**

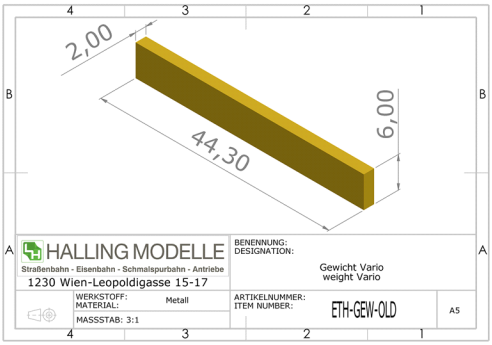

Gewicht, rechteckig 35,0x25,0mm

Mengenrabatt: ab 10 -3%, ab 20 -7%, ab 30 -10%, ab 50 -15%, ab 100 -20%

Weight, rectangular 35,0x25,0mm

Qty.discount: over 10 -3%, over 20 -7%, over 30 -10%, over 50 -15%, over 100 -20%

ETH-GEW-SSB	**€ 3,00**

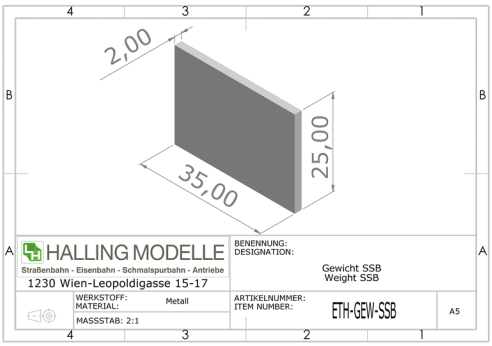

Gewichte / *Weights*

Gewicht, rund, für stehenden Antrieb

Mengenrabatt: ab 10 -3%, ab 20 -7%, ab 30 -10%, ab 50 -15%, ab 100 -20%

Weight, round, for upright dive

Qty.discount: over 10 -3%, over 20 -7%, over 30 -10%, over 50 -15%, over 100 -20%

ETH-GEW-ST8	**€ 2,40**

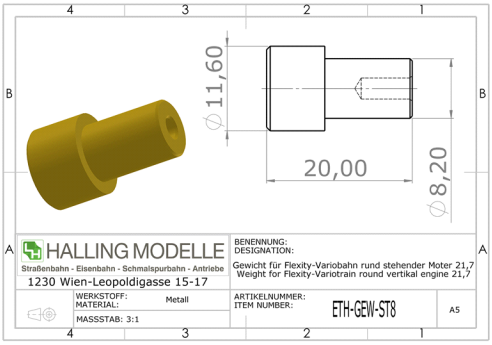

Gewicht, rechteckig 34,0x20,0mm

Mengenrabatt: ab 10 -3%, ab 20 -7%, ab 30 -10%, ab 50 -15%, ab 100 -20%

Weight, rectangular 34,0x20,0mm

Qty.discount: over 10 -3%, over 20 -7%, over 30 -10%, over 50 -15%, over 100 -20%

ETH-GEW-TAN	**€ 3,00**

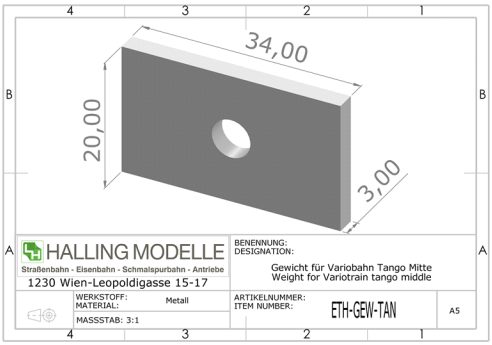

Gewicht, rund 11,0mm

Mengenrabatt: ab 10 -3%, ab 20 -7%, ab 30 -10%, ab 50 -15%, ab 100 -20%

Weight, round 11,0mm

Qty.discount: over 10 -3%, over 20 -7%, over 30 -10%, over 50 -15%, over 100 -20%

ETH-GEW-ULF	**€ 3,00**

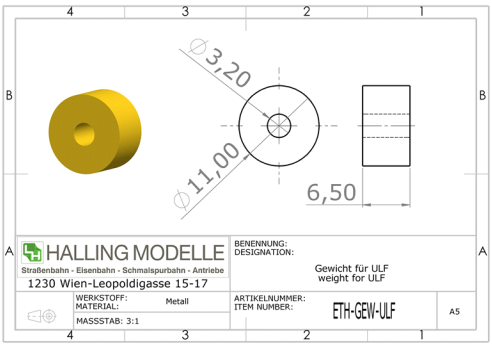

Gewicht, rund 15,0mm

Mengenrabatt: ab 10 -3%, ab 20 -7%, ab 30 -10%, ab 50 -15%, ab 100 -20%

Weight, round 15,0mm

Qty.discount: over 10 -3%, over 20 -7%, over 30 -10%, over 50 -15%, over 100 -20%

ETH-GEW-WLC	**€ 3,00**

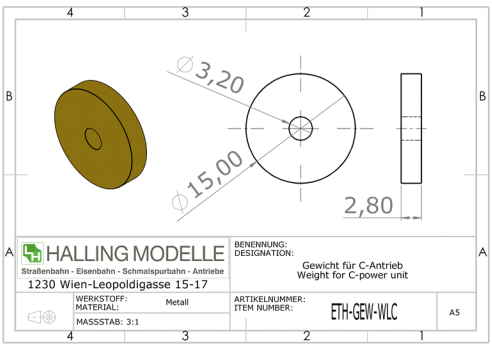

Kupplungen und Magnete / *Couplings / Magnets*

Kupplungsset für S-Bahn Berlin / BLS Modelle

H0, 1:87, funktionelles Kupplungsset Kunststoff mit Schraube. Mengenrabatt: ab 10 -3%, ab 20 -5%, ab 30 -7%, ab 50 -10%, ab 100 -15%

Coupling set for GT4 models

H0 gauge , 1:87, functional coupling set plastic with Screws. Qty.discount: over 10 -3%, over 20 -5%, over 30 -7%, over 50 -10%, over 100 -15%

ETH-KUP-BLS	**€ 4,00**

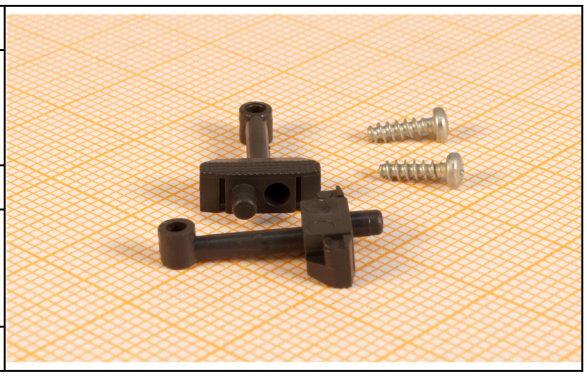

Kupplungsset für Berlin HK1 / BLU Modelle

H0, 1:87, funktionelles Kupplungsset mit Kinematik und Schraube Kunststoff. Mengenrabatt: ab 10 -3%, ab 20 -5%, ab 30 -7%, ab 50 -10%, ab 100 -15%

Coupling set for Berlin HK1 / BLU models

H0 gauge , 1:87, functional coupling set kinematics and screw plastic. Qty.discount: over 10 -3%, over 20 -5%, over 30 -7%, over 50 -10%, over 100 -15%

ETH-KUP-BLU	**€ 6,00**

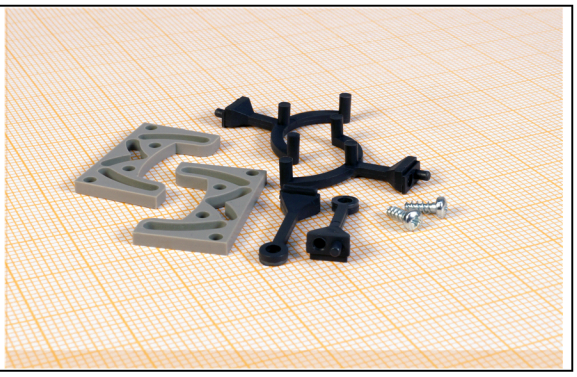

Kupplungsset für GT4 / GT6 / GT8 Modelle

H0, 1:87, funktionelles Kupplungsset mit Schraube Kunststoff. Mengenrabatt: ab 10 -3%, ab 20 -5%, ab 30 -7%, ab 50 -10%, ab 100 -15%

Coupling set for GT4 / GT6 / GT8 models

H0 gauge , 1:87, functional coupling set with Screws plastic. Qty.discount: over 10 -3%, over 20 -5%, over 30 -7%, over 50 -10%, over 100 -15%

ETH-KUP-GT4	**€ 4,00**

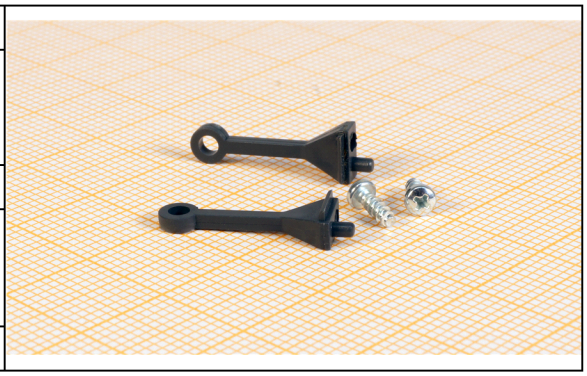

Kupplungsset mit Stift für 5090 / H90 Modelle

H0e, 1:87, funktionelles Kupplungsset Kunststoff. Mengenrabatt: ab 10 -3%, ab 20 -5%, ab 30 -7%, ab 50 -10%, ab 100 -15%

Coupling set with plug for 5090 / H90 models

H0e gauge , 1:87, functional coupling set plastic. Qty.discount: over 10 -3%, over 20 -5%, over 30 -7%, over 50 -10%, over 100 -15%

ETH-KUP-H90	**€ 3,00**

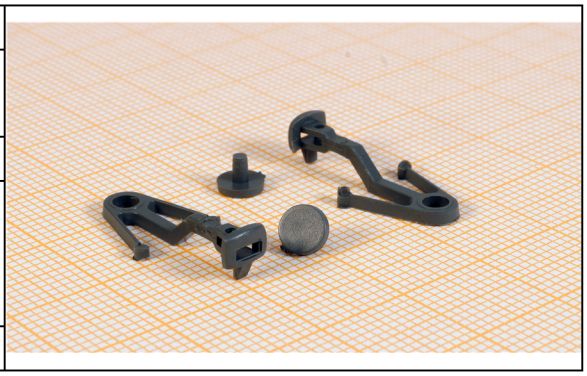

Kupplungsset für Hamburg DT4.5 / HAM Modelle

H0, 1:87, funktionelles Kupplungsset Kunststoff mit Schrauben. Mengenrabatt: ab 10 -3%, ab 20 -5%, ab 30 -7%, ab 50 -10%, ab 100 -15%

Coupling set for Hamburg DT4.5 / HAM models

H0 gauge , 1:87, functional coupling set plastic with screws. Qty.discount: over 10 -3%, over 20 -5%, over 30 -7%, over 50 -10%, over 100 -15%

ETH-KUP-HAM	**€ 6,00**

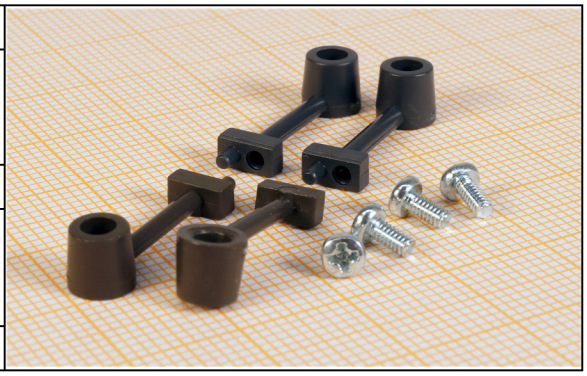

Kupplungen und Magnete / *Couplings / Magnets*

Kupplungsset für Himmelstreppe / HTP Modelle

H0e, 1:87, funktionelles Kupplungsset mit Schraube Kunststoff. Mengenrabatt: ab 10 -3%, ab 20 -5%, ab 30 -7%, ab 50 -10%, ab 100 -15%

Coupling set for Himmelstreppe / HTP models

H0e gauge , 1:87, functional coupling set with screws plastic. Qty.discount: over 10 -3%, over 20 -5%, over 30 -7%, over 50 -10%, over 100 -15%

ETH-KUP-HTP	**€ 4,00**

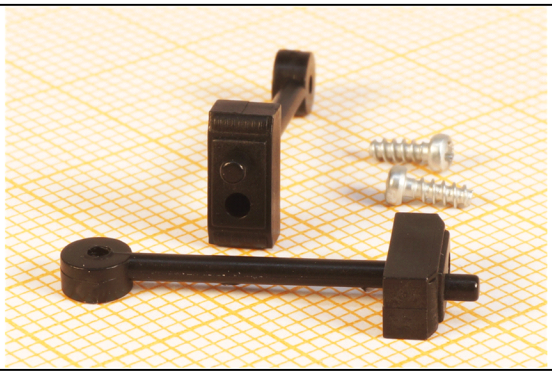

Kupplungsset für Köln K5000 / KM5 Modelle

H0, 1:87, funktionelles Kupplungsset mit Schraube Kunststoff. Mengenrabatt: ab 10 -3%, ab 20 -5%, ab 30 -7%, ab 50 -10%, ab 100 -15%

Coupling set for Köln K5000 / KM5 models

H0 gauge , 1:87, functional coupling set with screws plastic. Qty.discount: over 10 -3%, over 20 -5%, over 30 -7%, over 50 -10%, over 100 -15%

ETH-KUP-KM5	**€ 4,00**

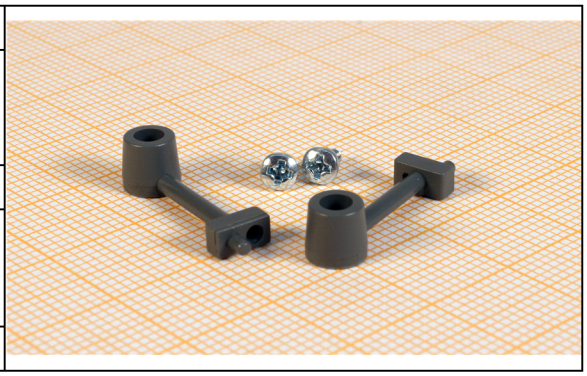

Kupplungsset für Kopenhagen / DSB Modelle

H0, 1:87, funktionelles Kupplungsset mit Kinematik und Schraube Kunststoff. Mengenrabatt: ab 10 -3%, ab 20 -5%, ab 30 -7%, ab 50 -10%, ab 100 -15%

Coupling set for Kopenhagen / DSB models

H0 gauge , 1:87, functional coupling set with kinematics and screw plastic. Qty.discount: over 10 -3%, over 20 -5%, over 30 -7%, over 50 -10%, over 100 -15%

ETH-KUP-KOP	**€ 4,00**

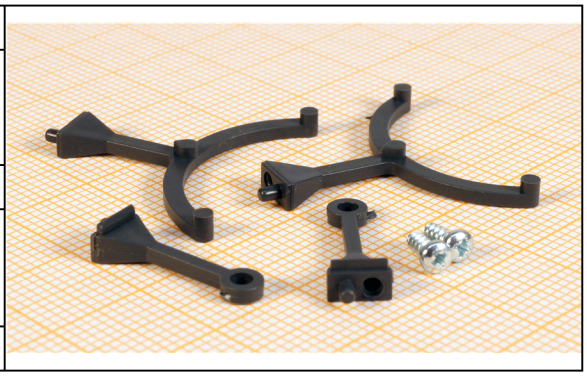

Kupplungsset für Stuttgart DT8.10 / DT8-S10 Modelle

H0, 1:87, funktionelles Kupplungsset Kunststoff. Mengenrabatt: ab 10 -3%, ab 20 -5%, ab 30 -7%, ab 50 -10%, ab 100 -15%

Coupling set for Stuttgart DT8.10 / DT8-S10 Modelle

H0 gauge , 1:87, functional coupling set plastic. Qty.discount: over 10 -3%, over 20 -5%, over 30 -7%, over 50 -10%, over 100 -15%

ETH-KUP-S10	**€ 3,00**

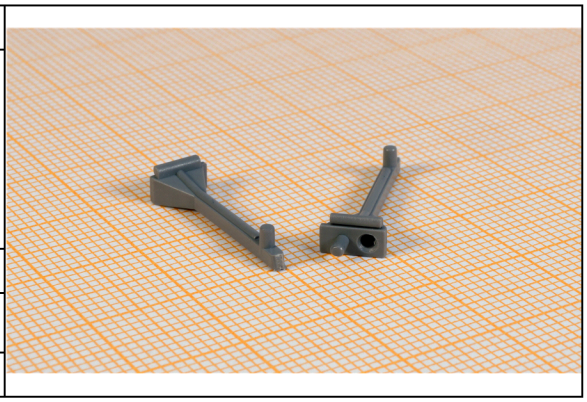

Kupplungsset für Stuttgart DT8.12 / DT8-S12 Modelle

H0, 1:87, funktionelles Kupplungsset Kunststoff. Mengenrabatt: ab 10 -3%, ab 20 -5%, ab 30 -7%, ab 50 -10%, ab 100 -15%

Coupling set for Stuttgart DT8.12 / DT8-S12 models

H0 gauge , 1:87, functional coupling set plastic. Qty.discount: over 10 -3%, over 20 -5%, over 30 -7%, over 50 -10%, over 100 -15%

ETH-KUP-S12	**€ 3,00**

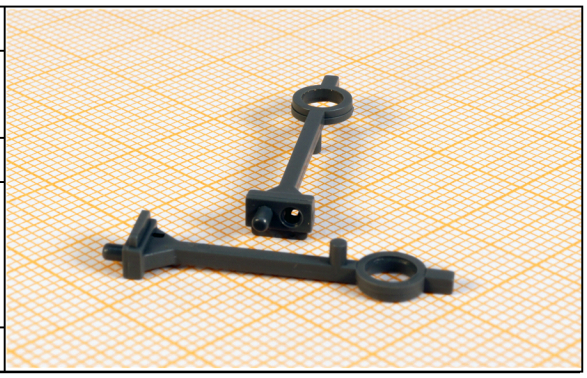

Kupplungen und Magnete / *Couplings / Magnets*

Kupplungsset mit Schraube für E1 / C1 / OLD Modelle

H0, 1:87, funktionelles Kupplungsset Kunststoff. Mengenrabatt: ab 10 -3%, ab 20 -5%, ab 30 -7%, ab 50 -10%, ab 100 -15%

Coupling set with plug for E1 / C1 / OLD models

H0 gauge , 1:87, functional coupling set plastic. Qty.discount: over 10 -3%, over 20 -5%, over 30 -7%, over 50 -10%, over 100 -15%

ETH-KUP-TRI	**€ 4,00**

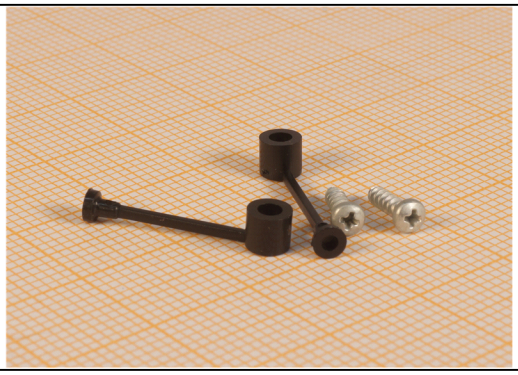

Kupplungsset für V-Wagen / WUV Modelle

H0, 1:87, funktionelles Kupplungsset mit Kinematik und Schraube Kunststoff. Mengenrabatt: ab 10 -3%, ab 20 -5%, ab 30 -7%, ab 50 -10%, ab 100 -15%

Coupling set for V-Wagen / WUV models

H0 gauge , 1:87, functional coupling set with kinematics and screw plastic. Qty.discount: over 10 -3%, over 20 -5%, over 30 -7%, over 50 -10%, over 100 -15%

ETH-KUP-WUV	**€ 4,00**

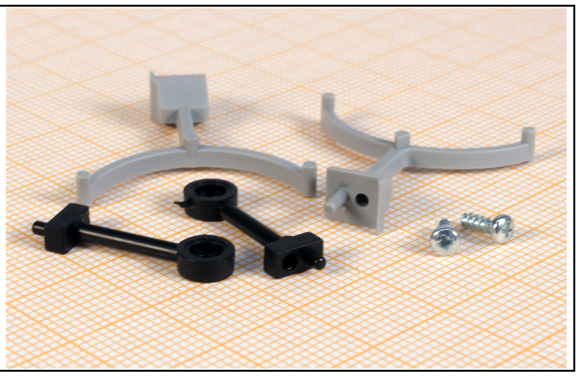

N Spur Kupplungsset mit Stift

N Spur, 1:160, funktionelles Kupplungsset Kunststoff. Mengenrabatt: ab 10 -3%, ab 20 -5%, ab 30 -7%, ab 50 -10%, ab 100 -15%

N gauge coupling set with plug

N gauge, 1:160, functional coupling set plastic. Qty.discount: over 10 -3%, over 20 -5%, over 30 -7%, over 50 -10%, over 100 -15%

ETH-KUP-N	**€ 3,00**

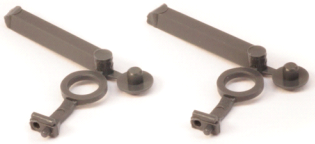

Magnetkupplung Albert, grau

Magnet-Albertkupplung, grau mit richtungsunabhängigen Doppelmagneten. Passend zu den Oldtimer-Modellen von HALLING Modelle. Jede Kupplung kuppelt. Ein Paar für ein Fahrzeug. Mengenrabatt: ab 10 -3%, ab 20 -5%, ab 30 -7%, ab 50 -10%, ab 100 -15%

Magnetic coupling Albert, gray

Magnetic Albert coupling, gray with bidirectional double magnets. Suitable for oldtimer models from HALLING Modelle. Every clutch engages. One pair for one vehicle. Qty.discount: over 10 -3%, over 20 -5%, over 30 -7%, over 50 -10%, over 100 -15%

SKP-ALB-GR	**€ 13,00**

Kupplungen und Magnete / *Couplings / Magnets*

10 Paar Magnetkupplungen "Albert", grau

Magnet-Albertkupplung, grau mit richtungsunabhängigen Doppelmagneten. Passend zu den Oldtimer-Modellen von HALLING Modelle. Jede Kupplung kuppelt. Zehn Paar für zehn Fahrzeuge. Mengenrabatt: ab 10 -3%, ab 20 -5%, ab 30 -7%, ab 50 -10%, ab 100 -15%

10 Pairs Magnetic coupling "Albert", gray

Magnetic Albert coupling, gray with bidirectional double magnets. Suitable for oldtimer models from HALLING Modelle. Every clutch engages. 10 pairs for 10 vehicles. Qty.discount: over 10 -3%, over 20 -5%, over 30 -7%, over 50 -10%, over 100 -15%

SKP-ALB-GR-10	**€ 125,00**

Magnetkupplung Albert, schwarz

Magnet-Albertkupplung, schwarz mit richtungsunabhängigen Doppelmagneten. Passend zu den Oldtimer-Modellen von HALLING Modelle. Jede Kupplung kuppelt. Ein Paar für ein Fahrzeug. Mengenrabatt: ab 10 -3%, ab 20 -5%, ab 30 -7%, ab 50 -10%, ab 100 -15%

Magnetic coupling Albert, black

Magnetic Albert coupling, black with bidirectional double magnets. Suitable for oldtimer models from HALLING Modelle. Every clutch engages. One pair for one vehicle. Qty.discount: over 10 -3%, over 20 -5%, over 30 -7%, over 50 -10%, over 100 -15%

SKP-ALB-SW	**€ 13,00**

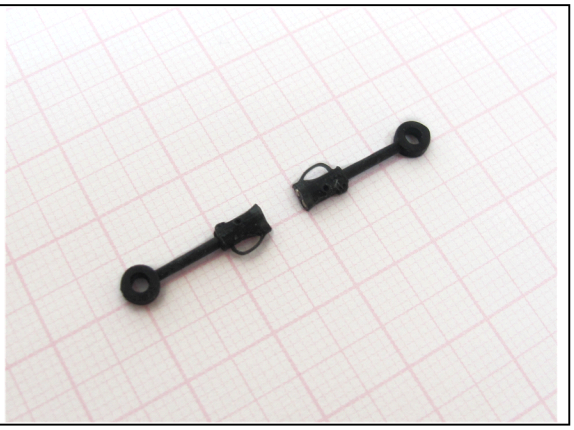

10 Paar Magnetkupplung Albert, schwarz

Magnet-Albertkupplung, schwarz mit richtungsunabhängigen Doppelmagneten. PPassend zu den Oldtimer-Modellen von HALLING Modelle. Jede Kupplung kuppelt. Zehn Paar für zehn Fahrzeuge. Mengenrabatt: ab 10 -3%, ab 20 -5%, ab 30 -7%, ab 50 -10%, ab 100 -15%

10 Pairs Magnetic coupling Albert, black

Magnetic Albert coupling, black with bidirectional double magnets. Suitable for oldtimer models from HALLING Modelle. Every clutch engages. Ten pairs for ten vehicles. Qty.discount: over 10 -3%, over 20 -5%, over 30 -7%, over 50 -10%, over 100 -15%

SKP-ALB-SW-10	**€ 125,00**

Magnetkupplung H0e, schwarz

Magnet-Kupplung für H0e, schwarz, beweglich mit richtungsunabhängigen Doppelmageneten. Jede Kupplung kuppelt. Passend zu allen Modellen mit klassischer Roco- oder Liliput-Trichterkupplung. Dank Zapfen kompatibel mit Bügelkupplungen. Nicht kompatibel mit Kupplungsknochen. Ein Paar für ein H0e-Fahrzeug. Mengenrabatt: ab 10 -3%, ab 20 -5%, ab 30 -7%, ab 50 -10%, ab 100 -15%

Magnetic coupling Albert, black

Magnetic coupling for H0e, black, movable with bidirectional double magazines. Every clutch engages. Suitable for all models with classic Roco or Liliput funnel coupling. Compatible with bracket couplings thanks to the pin. Not compatible with coupling bones. A pair for one H0e vehicle. Qty.discount: over 10 -3%, over 20 -5%, over 30 -7%, over 50 -10%, over 100 -15%

SKP-H0E	**€ 6,00**

Kupplungen und Magnete / *Couplings / Magnets*

10 Paar Magnetkupplung H0e, schwarz

Magnet-Kupplung für H0e, schwarz, beweglich mit richtungsunabhängigen Doppelmageneten. Jede Kupplung kuppelt. Passend zu allen Modellen mit klassischer Roco- oder Liliput-Trichterkupplung. Dank Zapfen kompatibel mit Bügelkupplungen. Nicht kompatibel mit Kupplungsknochen. 10 Paar für 10 H0e-Fahrzeuge. Mengenrabatt: ab 10 -3%, ab 20 -5%, ab 30 -7%, ab 50 -10%, ab 100 -15%

10 pairs Magnetic coupling H0e, black

Magnetic coupling for H0e, black, movable with bidirectional double magazines. Every clutch engages. Suitable for all models with classic Roco or Liliput funnel coupling. Compatible with bracket couplings thanks to the pin. Not compatible with coupling bones. 10 pairs for a 10 H0e vehicles. Qty.discount: over 10 -3%, over 20 -5%, over 30 -7%, over 50 -10%, over 100 -15%

SKP-H0E-10	**€ 41,00**

50 Paar Magnetkupplung H0e, schwarz

Magnet-Kupplung für H0e, schwarz, beweglich mit richtungsunabhängigen Doppelmageneten. Jede Kupplung kuppelt. Passend zu allen Modellen mit klassischer Roco- oder Liliput-Trichterkupplung. Dank Zapfen kompatibel mit Bügelkupplungen. Nicht kompatibel mit Kupplungsknochen. 50 Paar für 50 H0e-Fahrzeuge. Mengenrabatt: ab 10 -2%, ab 20 -3%, ab 30 -5%, ab 50 -7%

50 pairs Magnetic coupling H0e, black

Magnetic coupling for H0e, black, movable with bidirectional double magazines. Every clutch engages. Suitable for all models with classic Roco or Liliput funnel coupling. Compatible with bracket couplings thanks to the pin. Not compatible with coupling bones. 50 pairs for a 50 H0e vehicles. Qty.discount: over 10 -2%, over 20 -3%, over 30 -5%, over 50 -7%

SKP-H0E-50	**€ 193,00**

Skip-lock Magnetkupplung extra stark

Skip-lock Magnetkupplung extra stark (Paar für 1 Fahrzeug) Mengenrabatt: ab 10 -3%, ab 20 -5%, ab 30 -7%, ab 50 -10%, ab 100 -15%

Skip-lock magnetic couplers, extra strong

Skip-lock Magnetkupplung extra strong (1 pair, for one model) Qty.discount: over 10 -3%, over 20 -5%, over 30 -7%, over 50 -10%, over 100 -15%

SKP-HTP	**€ 9,00**

10 Paar Skip-lock Magnetkupplung extra stark

Skip-lock Magnetkupplung extra stark (10 Paar für 10 Fahrzeuge) Mengenrabatt: ab 10 -3%, ab 20 -5%, ab 30 -7%, ab 50 -10%, ab 100 -15%

10 Pairs Skip-lock magnetic couplers, extra strong

Skip-lock Magnetkupplung extra strong (10pair, for ten model)s Qty.discount: over 10 -3%, over 20 -5%, over 30 -7%, over 50 -10%, over 100 -15%

SKP-HTP-10	**€ 87,00**

Kupplungen und Magnete / *Couplings / Magnets*

Skip-lock Magnetkupplung Scharfenberg grau

Skip-lock Magnetkupplung Scharfenberg grau (Paar f. 1 Fahrzeug) Mengenrabatt: ab 10 -3%, ab 20 -5%, ab 30 -7%, ab 50 -10%, ab 100 -15%

Skip-lock magnetic couplers, Scharfenberg, grey

Skip-lock magnetic couplers, Scharfenberg, grey (pair, for one model) Qty.discount: over 10 -3%, over 20 -5%, over 30 -7%, over 50 -10%, over 100 -15%

SKP-SCH-GR	**€ 9,00**

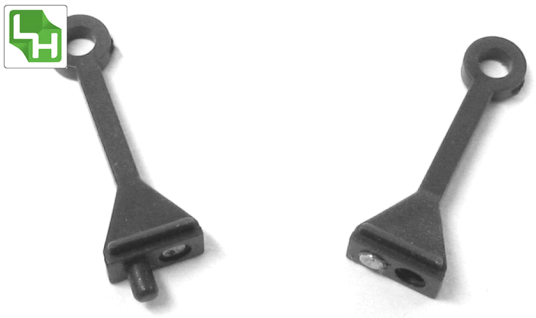

10 Paar Magnetkupplungen Scharfenberg grau

Skip-lock Magnetkupplungen Scharfenberg grau (10 Paar f. 10 Fahrzeuge) Mengenrabatt: ab 10 -3%, ab 20 -5%, ab 30 -7%, ab 50 -10%, ab 100 -15%

10 Pairs magnetic couplers, Scharfenberg, grey

Skip-lock magnetic couplers, Scharfenberg, grey (10 pair, for ten model) Qty.discount: over 10 -3%, over 20 -5%, over 30 -7%, over 50 -10%, over 100 -15%

SKP-SCH-GR-10	**€ 87,00**

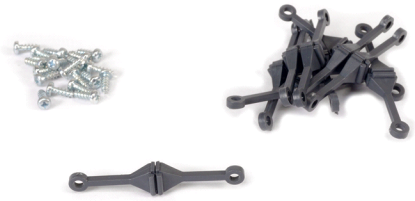

Skip-lock Magnetkupplung Scharfenberg, schwarz

Skip-lock Magnetkupplung Scharfenberg, schwarz (Paar f. 1 Fahrzeug) Mengenrabatt: ab 10 -3%, ab 20 -5%, ab 30 -7%, ab 50 -10%, ab 100 -15%

Skip-lock magnetic couplers, Scharfenberg, black

Skip-lock magnetic couplers, Scharfenberg, black (pair, for one model) Qty.discount: over 10 -3%, over 20 -5%, over 30 -7%, over 50 -10%, over 100 -15%

SKP-SCH-SW	**€ 9,00**

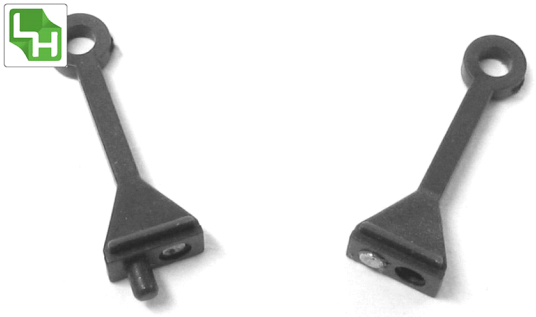

10 Paar Magnetkupplungen Scharfenberg, schwarz

Skip-lock Magnetkupplungen Scharfenberg, schwarz (10 Paar f. 10 Fahrzeuge) Mengenrabatt: ab 10 -3%, ab 20 -5%, ab 30 -7%, ab 50 -10%, ab 100 -15%

10 Pairs magnetic couplers, Scharfenberg, black

Skip-lock magnetic couplers, Scharfenberg, black (10 pair, for ten model) Qty.discount: over 10 -3%, over 20 -5%, over 30 -7%, over 50 -10%, over 100 -15%

SKP-SCH-SW-10	**€ 87,00**

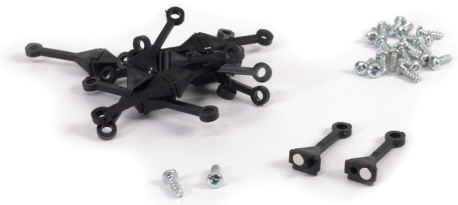

Skip-lock Magnetkupplung Trichterform, grau

Skiplock Magnetkupplung Trichterform, grau (Paar f. 1 Fahrzeug) Mengenrabatt: ab 10 -3%, ab 20 -5%, ab 30 -7%, ab 50 -10%, ab 100 -15%

Skip-lock Magnetkupplung funnel shaped, grey

Skip-lock Magnetkupplung funnel shaped, grey (pair, for one model) Qty.discount: over 10 -3%, over 20 -5%, over 30 -7%, over 50 -10%, over 100 -15%

SKP-TRI-GR	**€ 9,00**

Kupplungen und Magnete / *Couplings / Magnets*

10 Paar Magnetkupplung Trichterform, grau

Skiplock Magnetkupplung Trichterform, grau (10 Paar f. 10 Fahrzeuge) Mengenrabatt: ab 10 -3%, ab 20 -5%, ab 30 -7%, ab 50 -10%, ab 100 -15%

10 Pairs Magnetkupplung funnel shaped, grey

Skip-lock Magnetkupplung funnel shaped, grey (10 pair, for 10 models) Qty.discount: over 10 -3%, over 20 -5%, over 30 -7%, over 50 -10%, over 100 -15%

SKP-TRI-GR-10	**€ 87,00**

Skip-lock Magnetkupplung Trichterform, schwarz

Skip-lock Magnetkupplung Trichterform, schwarz (Paar f. 1 Fahrzeug) Mengenrabatt: ab 10 -3%, ab 20 -5%, ab 30 -7%, ab 50 -10%, ab 100 -15%

Skip-lock Magnetkupplung funnel shaped, black

Skip-lock Magnetkupplung funnel shaped, black (pair, for one model) Qty.discount: over 10 -3%, over 20 -5%, over 30 -7%, over 50 -10%, over 100 -15%

SKP-TRI-SW	**€ 9,00**

10 Paar Magnetkupplung Trichterform, schwarz

Skiplock Magnetkupplung Trichterform, schwarz (10 Paar f. 10 Fahrzeuge) Mengenrabatt: ab 10 -3%, ab 20 -5%, ab 30 -7%, ab 50 -10%, ab 100 -15%

10 Pairs Magnetkupplung funnel shaped, black

Skip-lock Magnetkupplung funnel shaped, black (10 pair, for 10 models) Qty.discount: over 10 -3%, over 20 -5%, over 30 -7%, over 50 -10%, over 100 -15%

SKP-TRI-SW-10	**€ 87,00**

Kupplungs-Set Zahnradbahn Lok/Wagen H0n3z

Satz Kupplungen für einen Wagen oder eine Lok passend zu den Zahnradbahnmodellen von FERRO-TRAIN. Mengenrabatt: ab 5 - 2%, ab 10 -5%, ab 20 -10%, ab 30 -15%, ab 50 -20%

Coupling set for cog railway loco or wagon H0n3z

Set of couplings for one car or one locomotive suitable for the FERRO-TRAIN rack railway models. Qty.discount: over 5 – 2%, over 10 -5%, over 20 -10%, over 30 -15%, over 50 -20%

ETH-ZB5	**€ 7,00**

Kupplungsset (Modell angeben)

Kupplungsset mit Schraube Kunststoff Mengenrabatt: ab 10 -3%, ab 20 -5%, ab 30 -7%, ab 50 -10%, ab 100 -15%

Coupling set (please specify the model)

Coupling set with screw plastic Qty.discount: over 10 -3%, over 20 -5%, over 30 -7%, over 50 -10%, over 100 -15%

ETH-KUP	**€ 3,00**

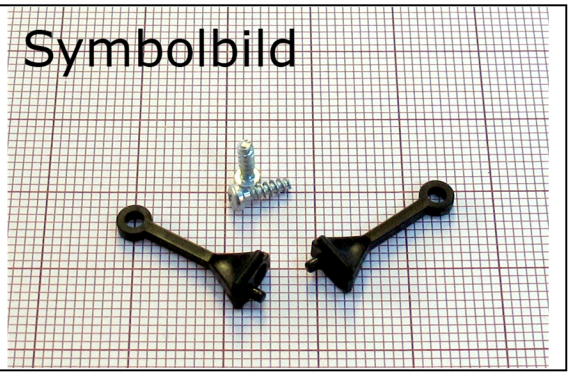

Kupplungen und Magnete / *Couplings / Magnets*

H0e-Kupplung TiH0 komplett, schwarz, Pkg 2

H0e Kupplung mit Feder, Stöpsel und Metall-Bügel, Packung 2 Srtk
Mengenrabatt: ab 10 -3%, ab 20 -5%, ab 30 -7%, ab 50 -10%, ab 100 -15%

H0e-Coupling TiH0 complete, black, pack of 2

H0e coupling with spring, stopper and metal coupling frame, pack of 2 Qty.discount: over 10 -3%, over 20 -5%, over 30 -7%, over 50 -10%, over 100 -15%

EHE1011SW	**€ 8,00**

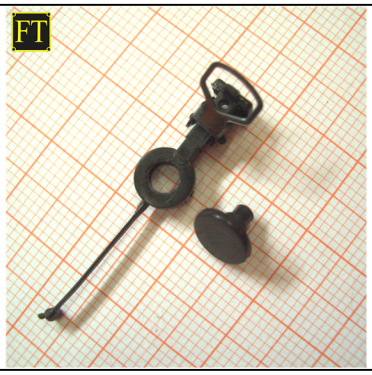

H0e-Kupplung TiH0 komplett, umbra, Pkg 2

H0e Kupplung mit Feder, Stöpsel und Metall-Bügel, Packung 2 Stk.
Mengenrabatt: ab 10 -3%, ab 20 -5%, ab 30 -7%, ab 50 -10%, ab 100 -15%

H0e-Coupling TiH0 complete, umbra Pck 2

H0e coupling with spring, stopper and metal coupling frame, pack of two Qty.discount: over 10 -3%, over 20 -5%, over 30 -7%, over 50 -10%, over 100 -15%

EHE1011UM	**€ 8,00**

H0e-Kupplung TiH0 komplett, grau, Pkg 2

H0e Kupplung mit Feder, Stöpsel und Metall-Bügel, Packung 2 Srtk
Mengenrabatt: ab 10 -3%, ab 20 -5%, ab 30 -7%, ab 50 -10%, ab 100 -15%

H0e-Coupling TiH0 complete, light gray, Pck 2

H0e coupling with spring, stopper and metal coupling frame pack of two Qty.discount: over 10 -3%, over 20 -5%, over 30 -7%, over 50 -10%, over 100 -15%

EHE1011GR	**€ 8,00**

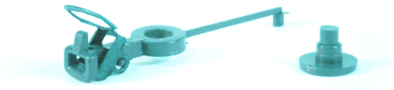

H0e-Kupplung "Drahtbügel" komplett, schwarz, Pkg 2

H0e Kupplung Typ "Drahtbügel", mit Metall-Bügel, Packung 2 Stk
Mengenrabatt: ab 10 -3%, ab 20 -5%, ab 30 -7%, ab 50 -10%, ab 100 -15%

H0e-Coupling "Wire Bracket" complete, umbra, 2 pcs

H0e coupling type "Wire Bracket" with metal coupling frame, pack of 2 Qty.discount: over 10 -3%, over 20 -5%, over 30 -7%, over 50 -10%, over 100 -15%

EHE1034DR	**€ 8,00**

H0e-Kupplung "Roco" komplett, schwarz, Pkg 2

H0e Kupplung Typ "Roco", mit Metall-Bügel, Packung 2 Stk
Mengenrabatt: ab 10 -3%, ab 20 -5%, ab 30 -7%, ab 50 -10%, ab 100 -15%

H0e-Coupling "Roco" complete, black, pack of 2

H0e coupling type "Roco" with metal coupling frame, pack of 2 Qty.discount: over 10 -3%, over 20 -5%, over 30 -7%, over 50 -10%, over 100 -15%

EHE1034SW	**€ 8,00**

Kupplungen und Magnete / *Couplings / Magnets*

Drahtbügel für H0e Kupplung

Für Mittelkupplung H0e, Spielkupplung „alte Roco" Grubenbahnkupplung. Für neue Roco-Kupplungen eigenet sich der Artikel ETH-BUG. Mengenrabatt: ab 5 -2%, ab 10 -5%, ab 20 -10%, ab 30 -15%, ab 50 -20%

Wire bracket for H0e couplings

For central coupling H0e, play coupling "old Roco" mine train coupling. Use ETH-BUG for new Roco couplings. Qty.discount: over 5 – 2%, over 10 -5%, over 20 -10%, over 30 -15%, over 50 -20%

ETH-BUD **€ 1,00**

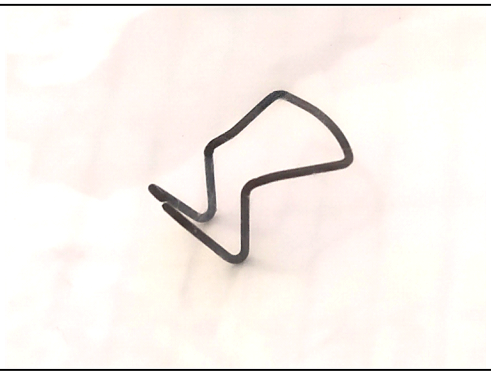

Metallbügel für H0/H0e Kupplung

Für Mittelkupplung H0e, für Spielkupplung von LH Oldtimer, Liliput -, TiH0-, FERRO-TRAIN- und Roco-Modelle. Mengenrabatt: ab 5 -2%, ab 10 -5%, ab 20 -10%, ab 30 -15%, ab 50 -20%

Metal bracket for H0/H0e couplings

For central coupling H0e, for backlash coupling from LH Oldtimer, Liliput, TiH0, FERRO-TRAIN and Roco models. Qty.discount: over 5 – 2%, over 10 -5%, over 20 -10%, over 30 -15%, over 50 -20%

ETH-BUG **€ 1,00**

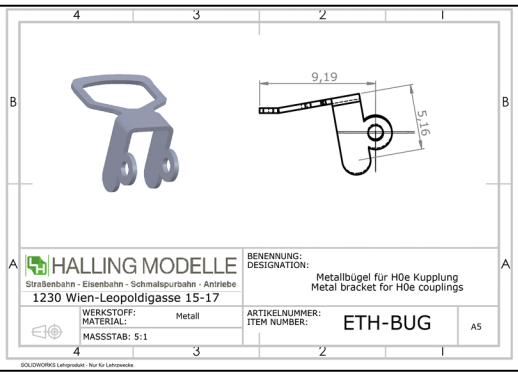

Mini-Magnet 100

10 Stück extra kleiner Mini-Magnet DM 1,00mm, L 1,00mm. Mengenrabatt: ab 5 -2%, ab 10 -5%, ab 20 -10%, ab 30 -15%, ab 50 -20%

Mini Magnet 100

10 pcs. extra small mini magnet DM 1,00mm, L 1,00mm. Qty.discount: over 5 – 2%, over 10 -5%, over 20 -10%, over 30 -15%, over 50 -20%

ETH-MAG-100 **€ 4,00**

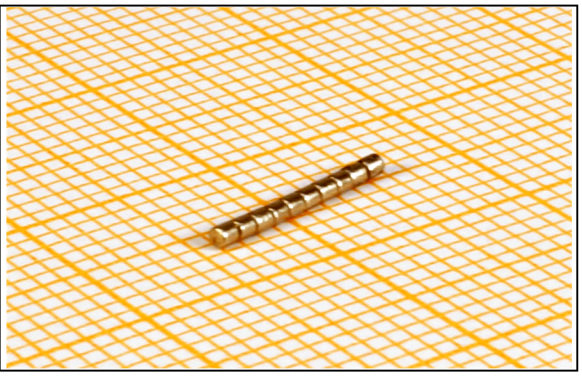

Mini-Magnet 149

10 Stück extra kleiner Mini-Magnet DM 1,49mm, L 1,00mm. Mengenrabatt: ab 5 -2%, ab 10 -5%, ab 20 -10%, ab 30 -15%, ab 50 -20%

Mini Magnet 149

10 pcs. extra small mini magnet DM 1,49mm, L 1,00mm. Qty.discount: over 5 – 2%, over 10 -5%, over 20 -10%, over 30 -15%, over 50 -20%

ETH-MAG-149 **€ 4,00**

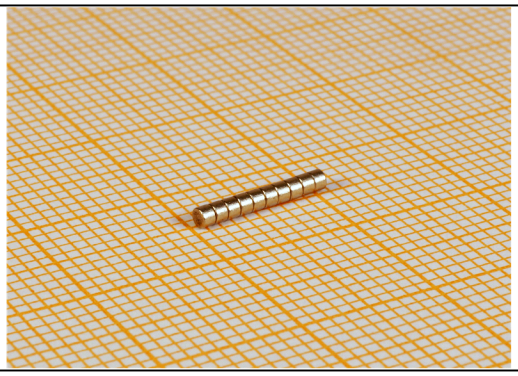

Mini-Magnet 155

10 Stück kleiner Mini-Magnet DM 1,55mm, L 1,00mm. Mengenrabatt: ab 5 -2%, ab 10 -5%, ab 20 -10%, ab 30 -15%, ab 50 -20%

Mini Magnet 155

10 pcs. extra small mini magnet DM 1,55mm, L 1,00mm. Qty.discount: over 5 – 2%, over 10 -5%, over 20 -10%, over 30 -15%, over 50 -20%

ETH-MAG-155 **€ 4,00**

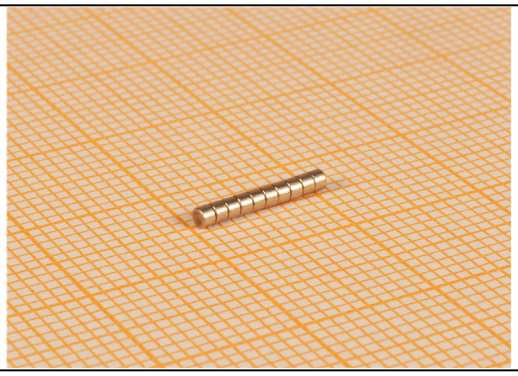

Kupplungen und Magnete / *Couplings / Magnets*

Mini-Magnet 250		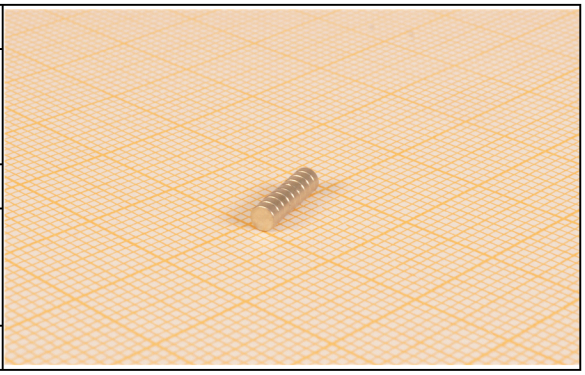
10 Stück kleiner Mini-Magnet DM 2,55mm, L 1,00mm. Mengenrabatt: ab 5 -2%, ab 10 -5%, ab 20 -10%, ab 30 -15%, ab 50 -20%		
Mini Magnet 250		
10 pcs. extra small mini magnet DM 2,55mm, L 1,00mm. *Qty.discount: over 5 – 2%, over 10 -5%, over 20 -10%, over 30 -15%, over 50 -20%*		
ETH-MAG-250	**€ 4,00**	

Ersatzteile Antriebe / *Drive Spare Parts*

Schraube

Verfügbar als:
M1,8 x5 / x6 / x10 und M2 x4 / x6 / x8 / x10
Bitte Dimensionen bei Bestellung angeben! Mengenrabatt: ab 5 - 2%, ab 10 -5%, ab 20 -10%, ab 30 -15%, ab 50 -20%

Screw

Avaliable as:
M1,8 x5 / x6 / x10 und M2 x4 / x6 / x8 / x10
Please specify the model! Qty.discount: over 5 – 2%, over 10 - 5%, over 20 -10%, over 30 -15%, over 50 -20%

ETH-SHR	**€ 1,00**

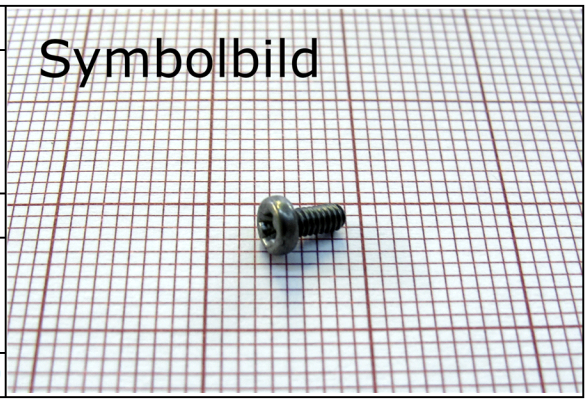

O-Ringe (4 Stk)

O-Ringe für Antriebe zB 2093, VL11-16. Packung 4 Stück
Mengenrabatt: ab 5 -2%, ab 10 -5%, ab 20 -10%, ab 30 -15%, ab 50 -20%

O-ring (Pkg of 4)

O-ring for chassis e.g. 2093, VL11-16. Package of 4 Qty.discount: over 5 – 2%, over 10 -5%, over 20 -10%, over 30 -15%, over 50 - 20%

ETH-ORING	**€ 9,00**

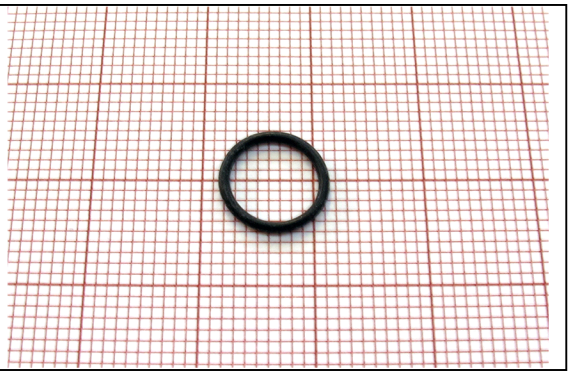

Haftreifen, einzeln

Siehe auch Artikel ZUB-HAFTREIFEN, (Pkg 12 Stk)
Mengenrabatt: ab 10 -3%, ab 20 -7%, ab 30 -10%, ab 50 -15%, ab 100 -20% Mengenrabatt: ab 10 -3%, ab 20 -7%, ab 30 -10%, ab 50 -15%, ab 100 -20%

Traction tire, single

See also ZUB-HAFTREIFEN (Pkg of 12)
Qty.discount: over 10 -3%, over 20 -7%, over 30 -10%, over 50 - 15%, over 100 -20% Qty.discount: over 10 -3%, over 20 -7%, over 30 -10%, over 50 -15%, over 100 -20%

ETH-HR	**€ 1,00**

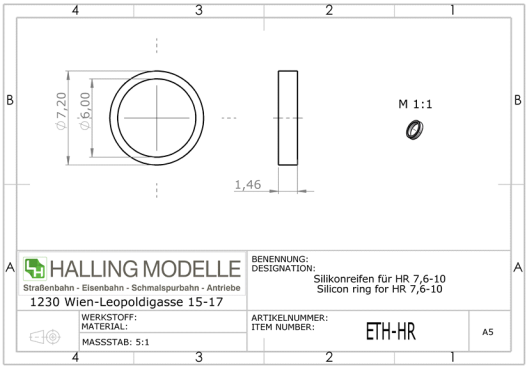

Haftreifen (12-Stk.)

12 Stück Packung Haftreifen zur Selbstmontage. Mengenrabatt: ab 10 -3%, ab 20 -5%, ab 30 -7%, ab 50 -10%, ab 100 -15%

Traction tyres (Pkg of 12)

Traction tyres (Pkg of 12), for self fitting Qty.discount: over 10 - 3%, over 20 -5%, over 30 -7%, over 50 -10%, over 100 -15%

ZUB-HAFTREIFEN	**€ 9,00**

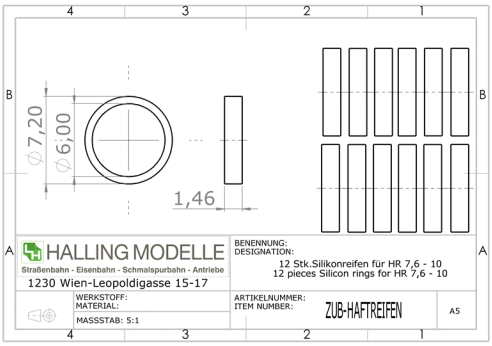

Ersatzteile Antriebe / *Drive Spare Parts*

Niete 2095

Niete zur Verbindung der Kuppelstange mit den Gegengewichten bei Modellen der Reihe 2095. Mengenrabatt: ab 5 -2%, ab 10 -5%, ab 20 -10%, ab 30 -15%, ab 50 -20%

Rivet 2095

Rivet for connecting the coupling rod to the counterweights on 2095 models. Qty.discount: over 5 – 2%, over 10 -5%, over 20 -10%, over 30 -15%, over 50 -20%

ETH-NIE	**€ 2,00**

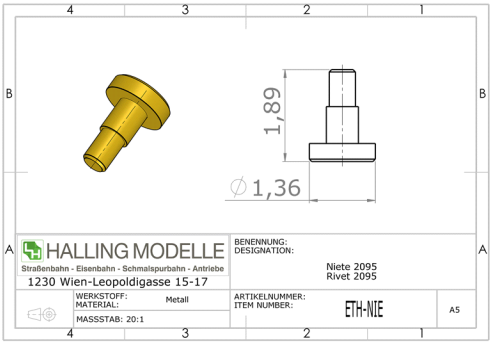

Schutzrahmen für Chassis Wiener M, N und G

Inneneinrichtung für Wiener M und N Triebwagen, Kunststoff, Farbe kann abweichen.

Protective frame for Wiener M, N and G chassis

Protective frame for Wiener M, N and G chassis, plastic, colour may vary.

WLM-SRA	**€ 1,00**

HALLING MODELLE
Straßenbahn - Eisenbahn - Schmalspurbahn - Antriebe

SPEZIFIKATIONEN MOTOR
SPECIFICATIONS MOTOR

ETH-712-D:

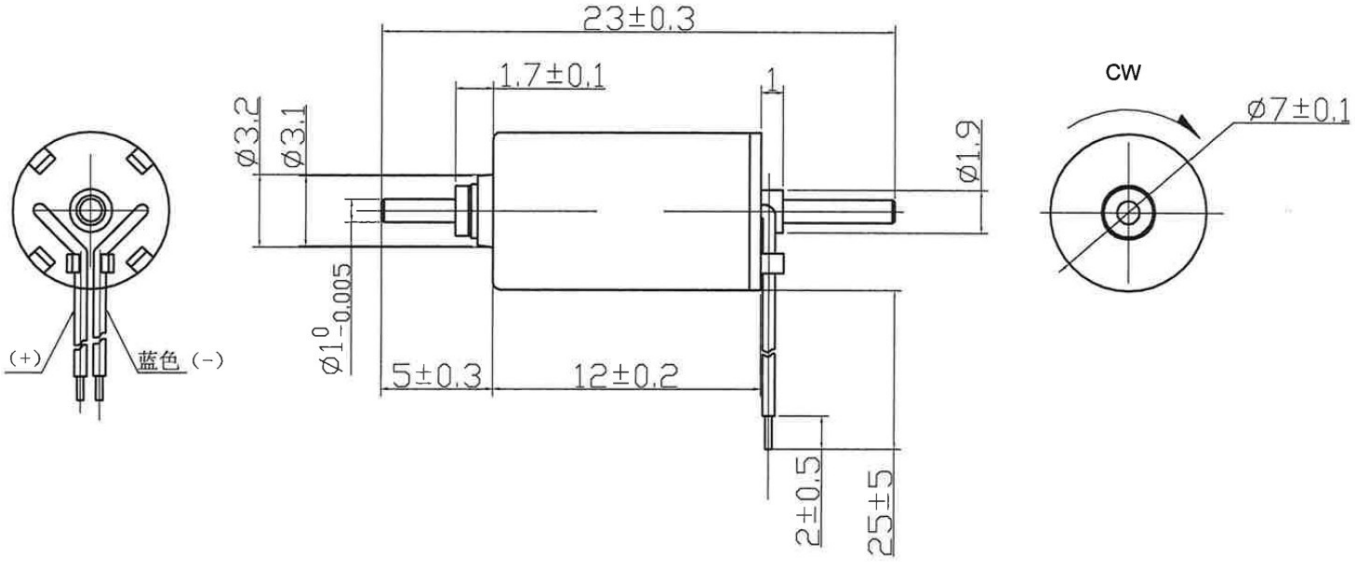

ETH-816-D:

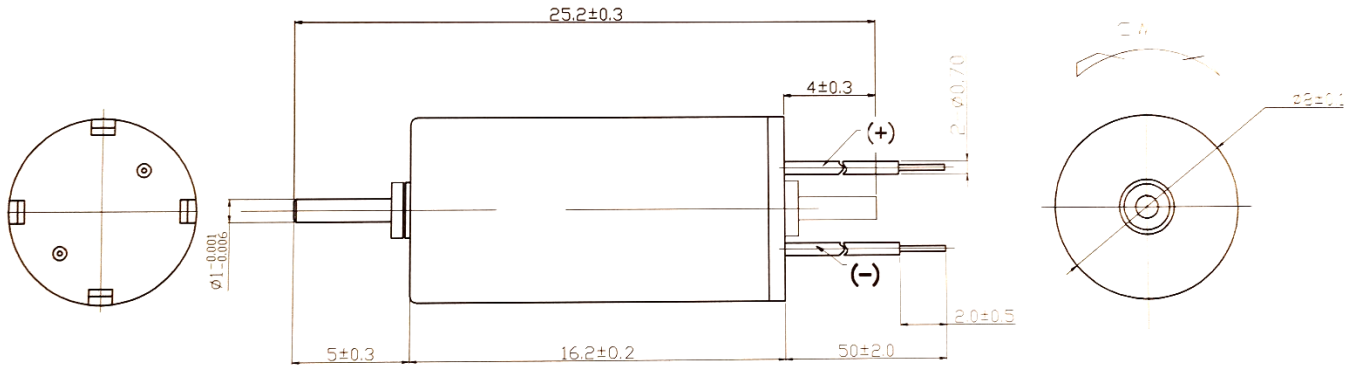

ETH-MGL:

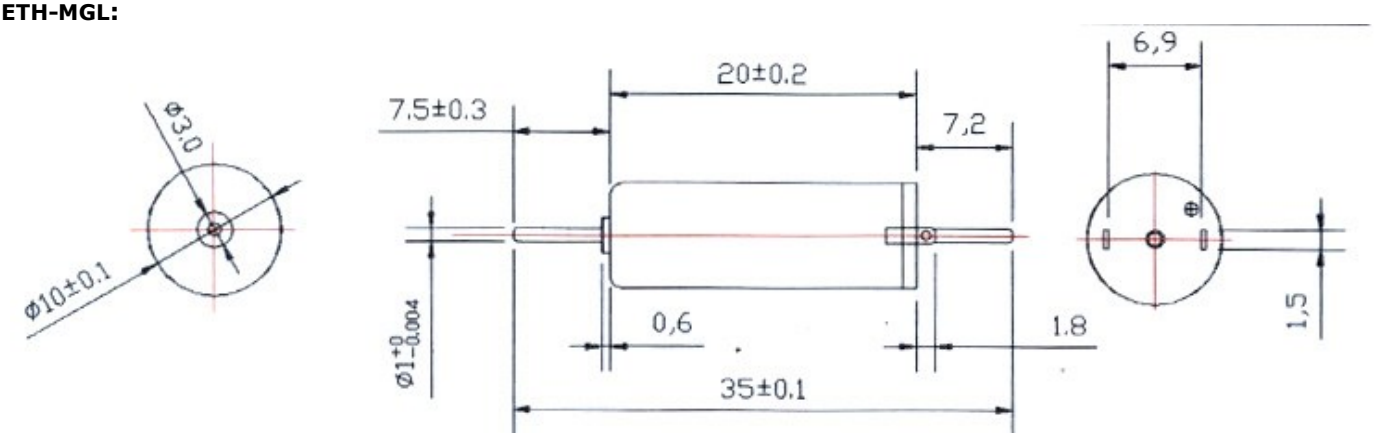

ETH-MAB:

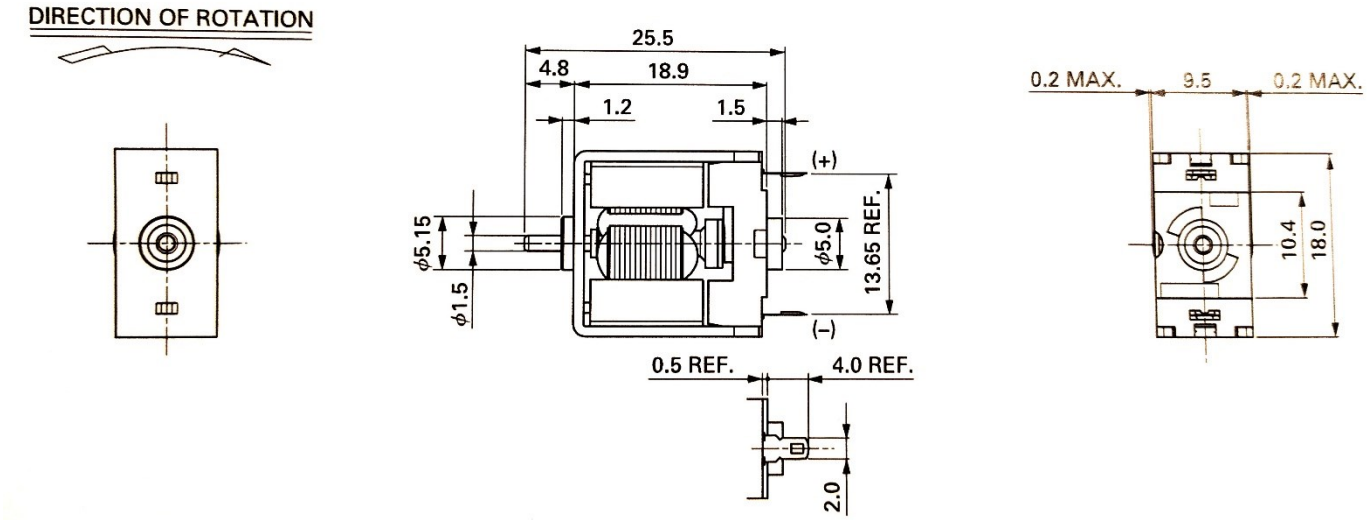

Spezifikationen der Motoren / Specifications for the motors																
Artikel	**Typ**	**Maße [mm]**	**Achsen**	**Achse [mm]**	**Achse vorne**	**Achse hinten**	**Achse ø**	**Volt**	**ohne Belastung/ no load**		**Max. Effizient/ max. efficiency**				**Motor-Stillstand/ Stall**	
		Size [mm]	**Shafts**	**Shaft [mm]**	**front shaft**	**back shaft**	**shaft ø**	**volt**	**speed**	**current**	**speed**	**current**	**torque**	**output**	**torque**	**current**
ETH-712-D	712D Coreless, Dual Shaft	Ø 7,0 L = 12,0	2	23,0	4,0	6	1,0	12	15000	40 mA	14300	100 mA	3 g	W	12,8 g	220 mA
ETH-816-D	816D Coreless, Dual Shaft	Ø 8,0 L = 16,0	2	34,5	10,0	7,5	1,0	12	12300	50 mA	11000	30 mA	3 g	W	14,5 g	150 mA
ETH-MGL	1020-35 Coreless, Dual Shaft	Ø 10,1 L = 20,0	2	35,0	7,5	7,5	1,0	12	21000	19 mA	18667	130 mA	5 g	0,96 W	45,0 g	970 mA
ETH-MAB	Sh-030SA Three Pole, Dual Shaft	Ø 9,5 L = 18,9	2	28,5	3,6	2,9	1,5	12	22300	80 mA	16730	240 mA	7,2 g	1,24 W	29,0 g	720 mA
ETH-MZRB	Sh-030SA Three Pole, Single Shaft	Ø 9,5 L = 18,9	1	28,5	6,1	0,4	1,5	12	22300	80 mA	16730	240 mA	7,2 g	1,24 W	29,0 g	720 mA

ETH-MHA:

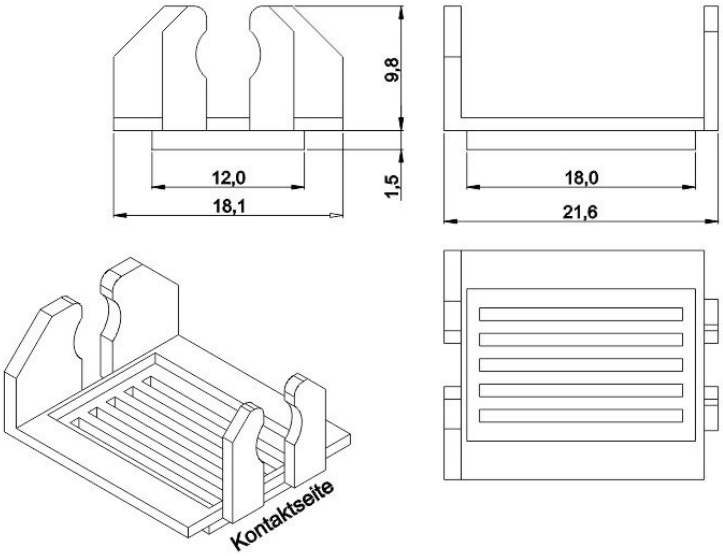

HALLING MODELLE
Straßenbahn - Eisenbahn - Schmalspurbahn - Antriebe

ZAHNRÄDER
COG WHEELS

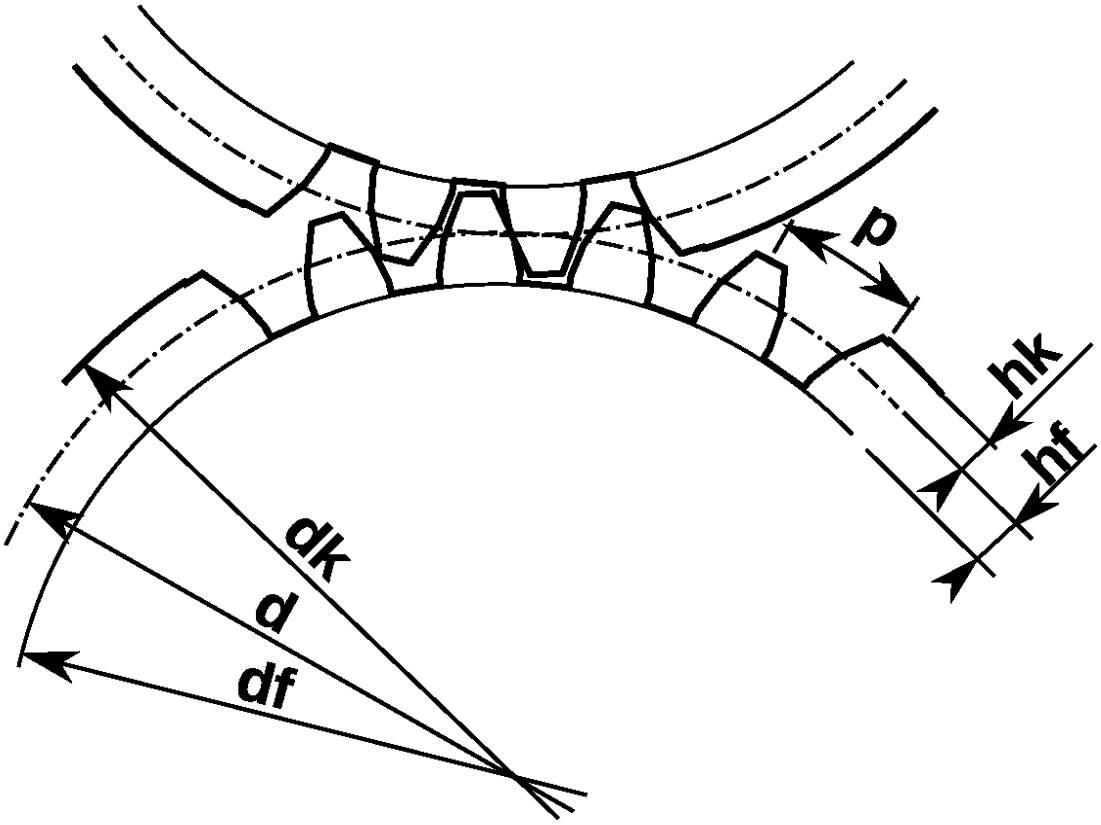

Untersetzung der Antriebsdrehgestellt / Specifications for bogies with gear box									
Achs-stand	Interne Bezeichn.	Unter-setzung	ZR1		ZR1		ZR1	ZR1		ZR1
19,7	GT4	1:20	20R		14L		16R	14L		20R
21 mm	K-5000	1:22	22R „S“		16L		16R	16L		22R „S“
23 mm	SSB	1:22	22R „S“		16L		22R	16L		22R „S“
24 mm	S-Bahn B	1:22	22R „S“		19L		19R	19L		22R „S“
25,3 mm	HTP	1:22	22R „S“		22L „S“		17R „S“	22L „S“		22R „S“
21,7 mm	Stehender	1:17	17R	16L	20R „S“	19L	20R „S“	19L	20R „S“	

ZR1 ist das erste ZR nach der Schnecke

Markierung zeigt ZR auf Achse an

Zahnradliste Modul 03

Nummer	R / L / G	Bohrung	Breite ZR	m. Schulter	DM (dk)	Nr. alt
12GOA	G	1,48	1,50		4,20	
12GOA	G	0,95	2,20		4,20	
13GOA	G	1,48	2,20		4,50	24
13LSA	L	1,48	2,20	3,30	4,50	1
13LOA	L	1,48	2,20		4,50	
13LOF	L	1,54	2,20		4,50	2
13ROF	R	1,54	2,20		4,50	
14LOF	L	1,54	2,20		4,80	27
16LOA	L	1,48	2,20		5,40	
16LOF	L	1,54	2,20		5,40	6
16RSA	R	1,48	2,20	3,30	5,40	
16RSF	R	1,54	2,20	3,30	5,40	7
16ROF	R	1,54	2,20		5,40	5
17GOA	G	1,48	2,20		5,70	25
17RSA	R	1,48	2,20	3,30	5,70	8
17RSF	R	1,54	2,20	3,30	5,70	9
19 ROF	R	1,54	2,20		6,30	11
19LSF	L	1,54	2,20	3,30	6,30	
19LOF	L	1,54	2,20		6,30	12
19ROA	R	1,48	2,20		6,30	10
20RSA	R	1,48	2,20	3,30	6,60	15
20RSF	R	1,54	2,20	3,30	6,60	
20ROA	R	1,48	2,20		6,60	14
20ROF	R	1,54	2,20		6,60	13
21GOA	G	1,48	1,10		6,90	28
21ROF	R	1,54	1,20		6,90	
22LSA	L	1,48	2,20	3,30	7,20	16
22LOA	L	1,48	2,20		7,20	17
22RSA	R	1,48	2,20	3,30	7,20	18
22RSF	R	1,54	2,20		7,20	
22ROF	R	1,54	2,20		7,20	19
24LSA	L	1,48	2,20	3,30	7,80	22
24LOA	L	1,48	2,20		7,80	
24RSA	R	1,48	2,20	3,30	7,80	21
24RSF	R	1,54	2,20	3,30	7,80	23
24ROF	R	1,54	2,20		7,80	
26GOA	G	1,48	2,20		8,40	26
23G16GF	G/G	1,54	2,20		7,5/5,4	
26R14GA	R/G	1,48	2,80		8,4/4,8	

/////	Rechts	Schneckenzahnrad
\\\\\	Links	Getriebezahnrad
IIIIII	Gerade	g. verzahnte Getriebe

alle Maße:	**[mm]**

HALLING MODELLE
Straßenbahn - Eisenbahn - Schmalspurbahn - Antriebe

DREHGESTELLE
BOGIES

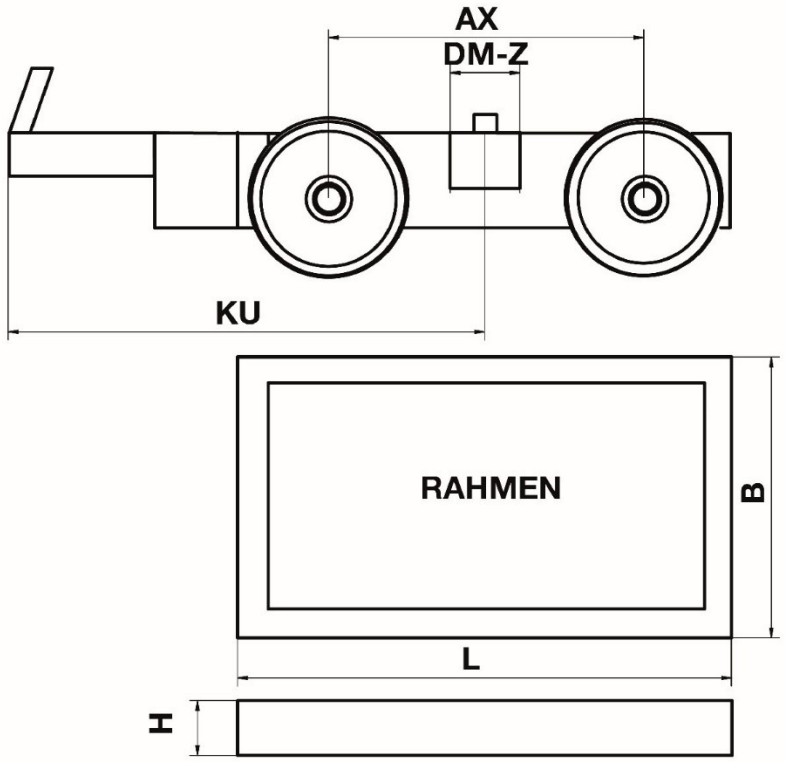

H0e Drehgestelle / H0e Bogies [mm]

		EHE1908	EHE1032	EHE1033
AX	Achsabstand	16,4	15,8	16,3
DM-Z	Durchmesser Zapfenloch	3,5	3,5	3,9
KU	Abstand Kupplung Mittelpunkt Zapfen	25,5	25,8	28,9
L	Kasten-Länge	29,8	29,9	26,4
B	Kasten-Breite	14,6	14,8	14,6
H	Kasten-Höhe	3,1	2,5	1,6
H ges	Kasten + Blenden	6,3	5,4	5,3

ETH-ADG-197-xx – Antriebsdrehgestell 19,7 mm:

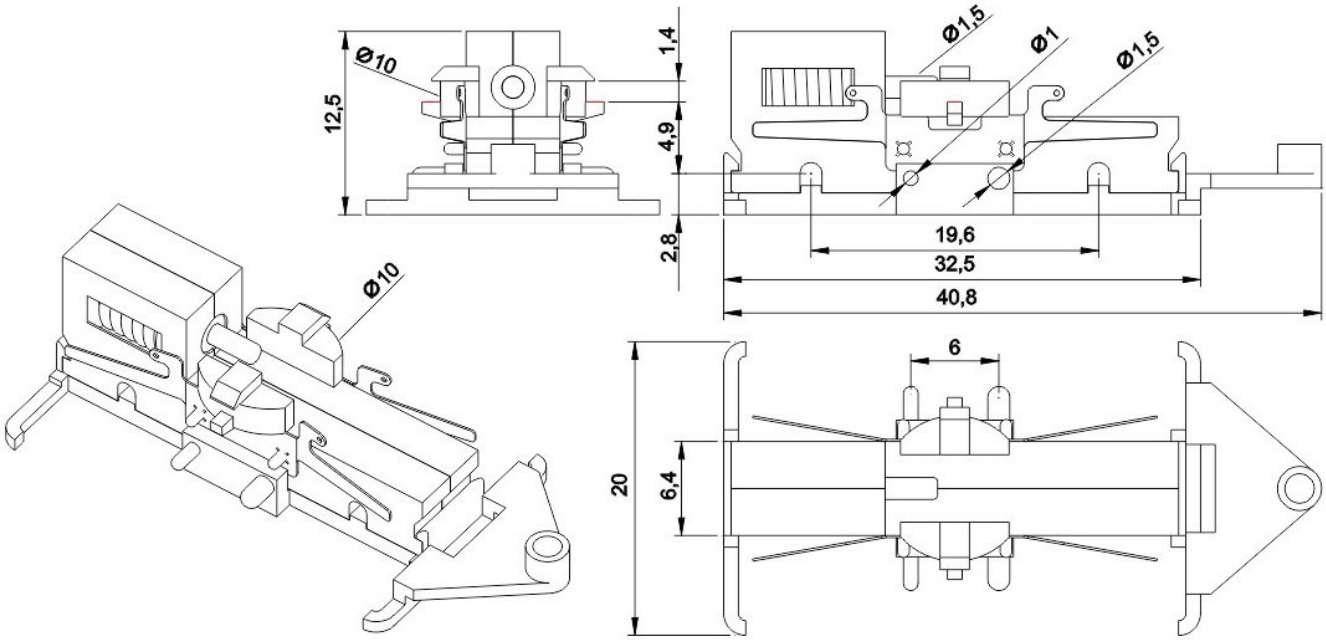

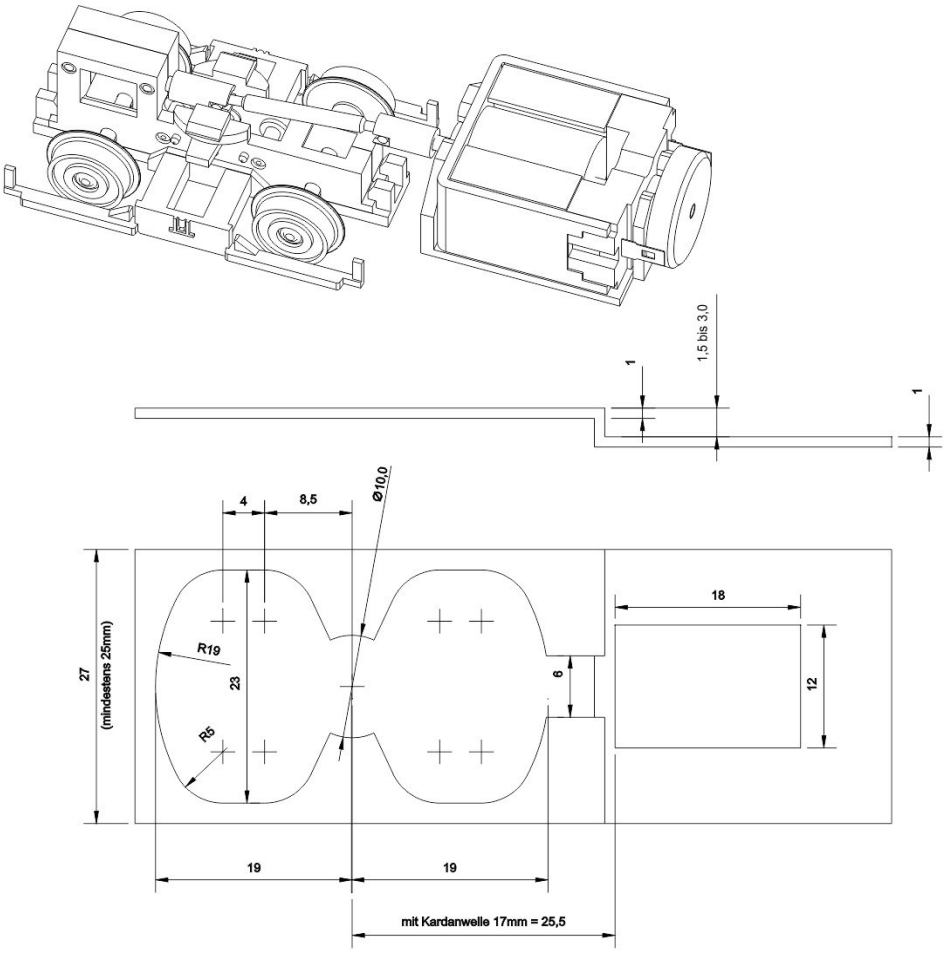

ETH-ADG-197-xx – Antriebsdrehgestell 19,7 mm:

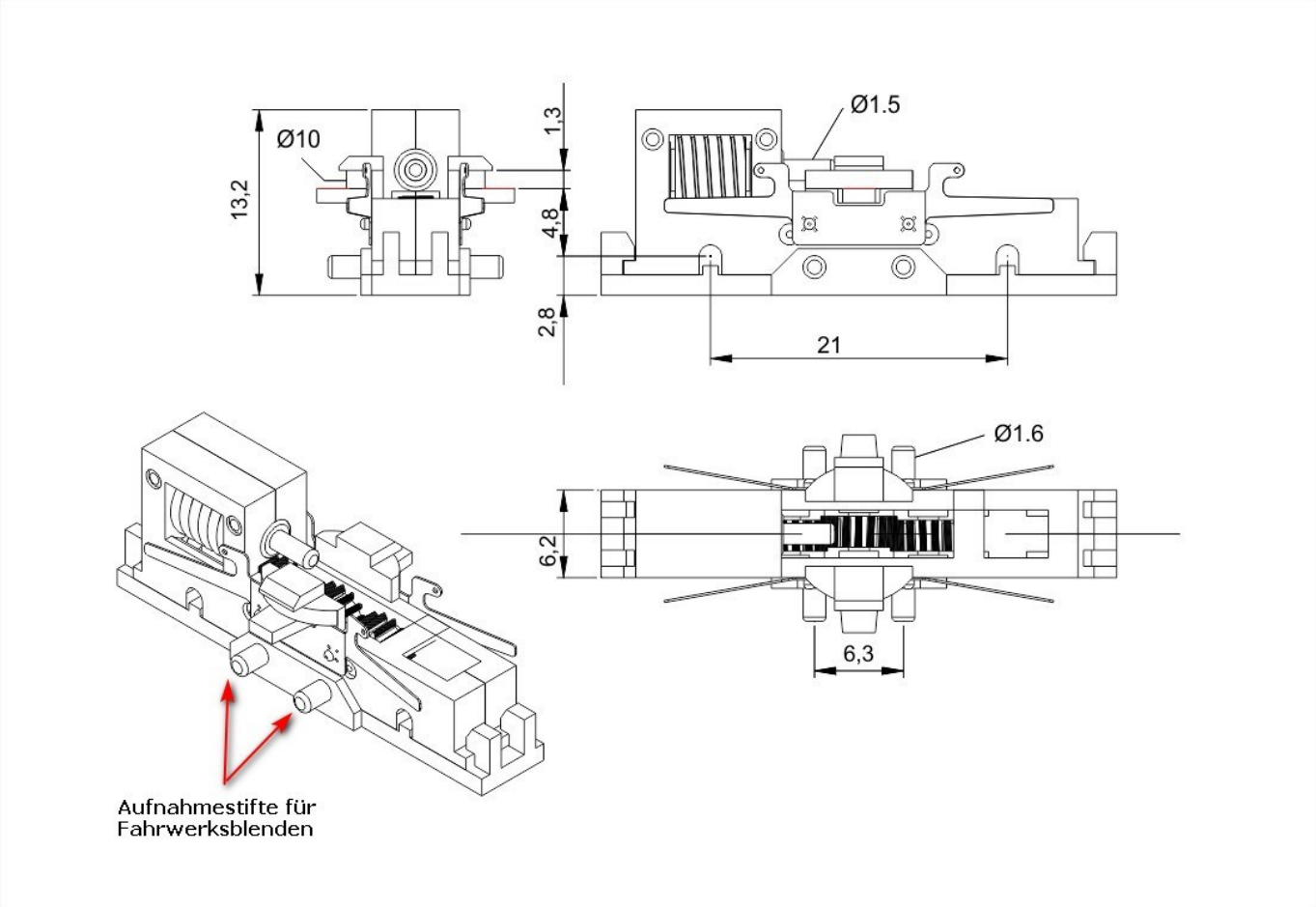

ETH-ADG-xx – 21 mm

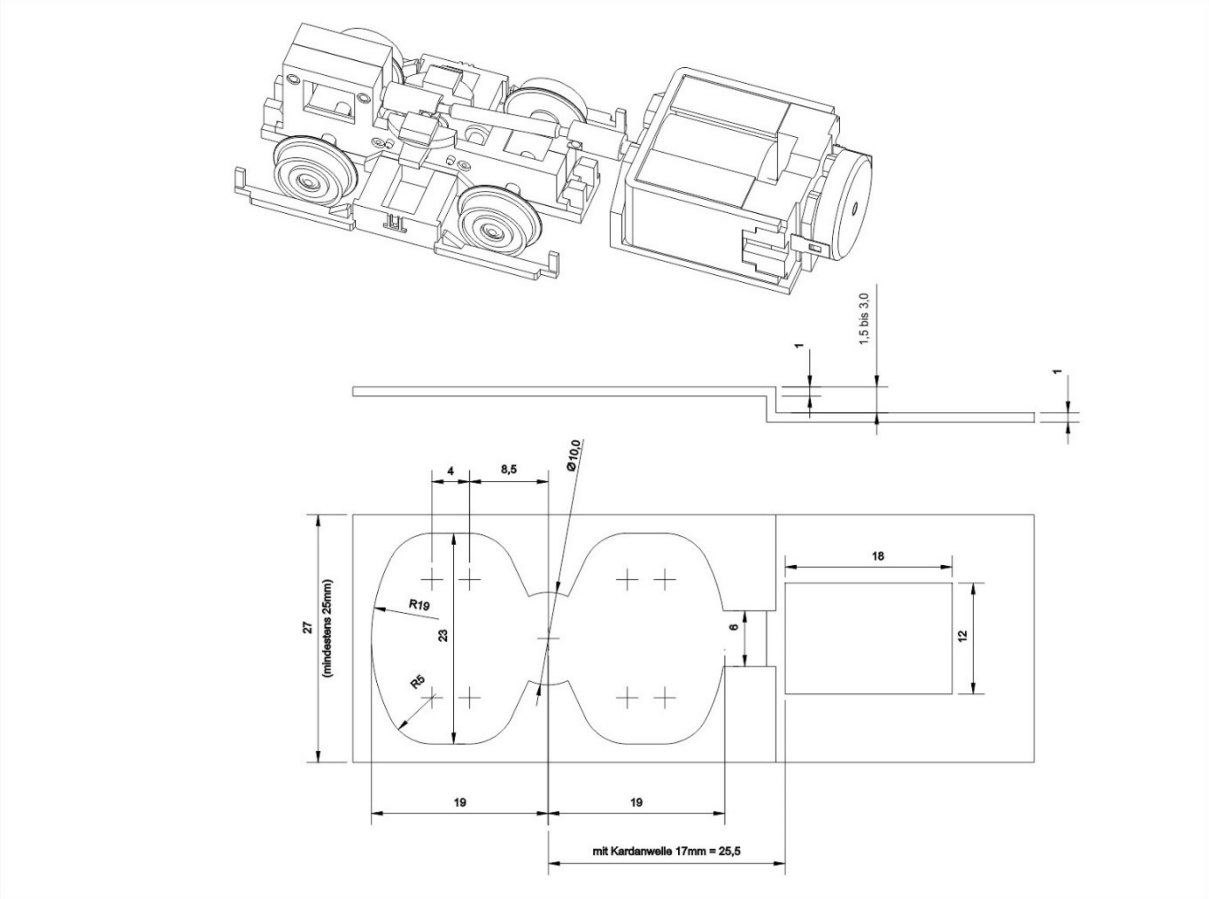

ANT-K-H0x – 41,4mm:

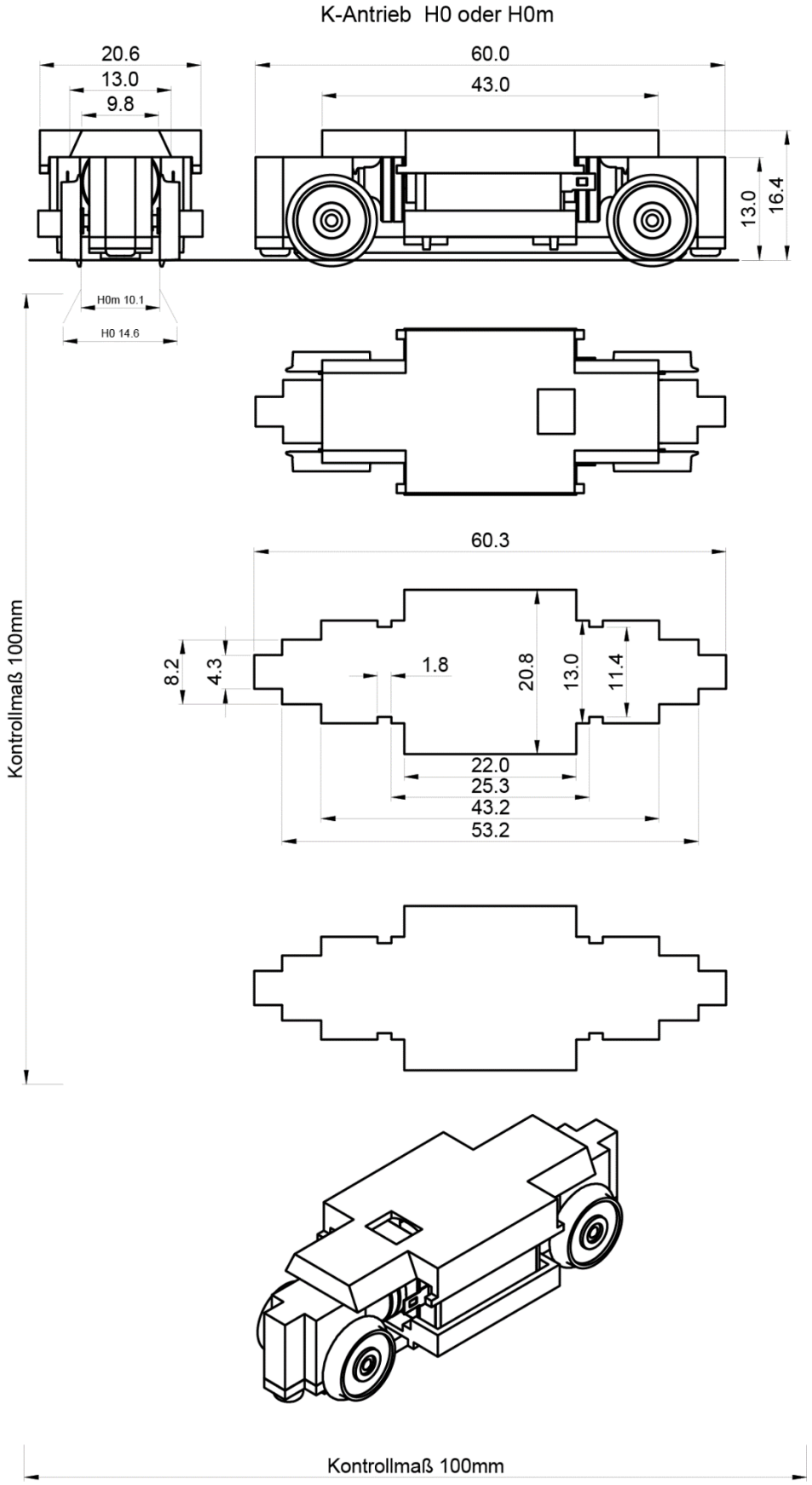

ANT-KSW-H0x – 35 mm:

KSW-Antrieb H0 oder H0m

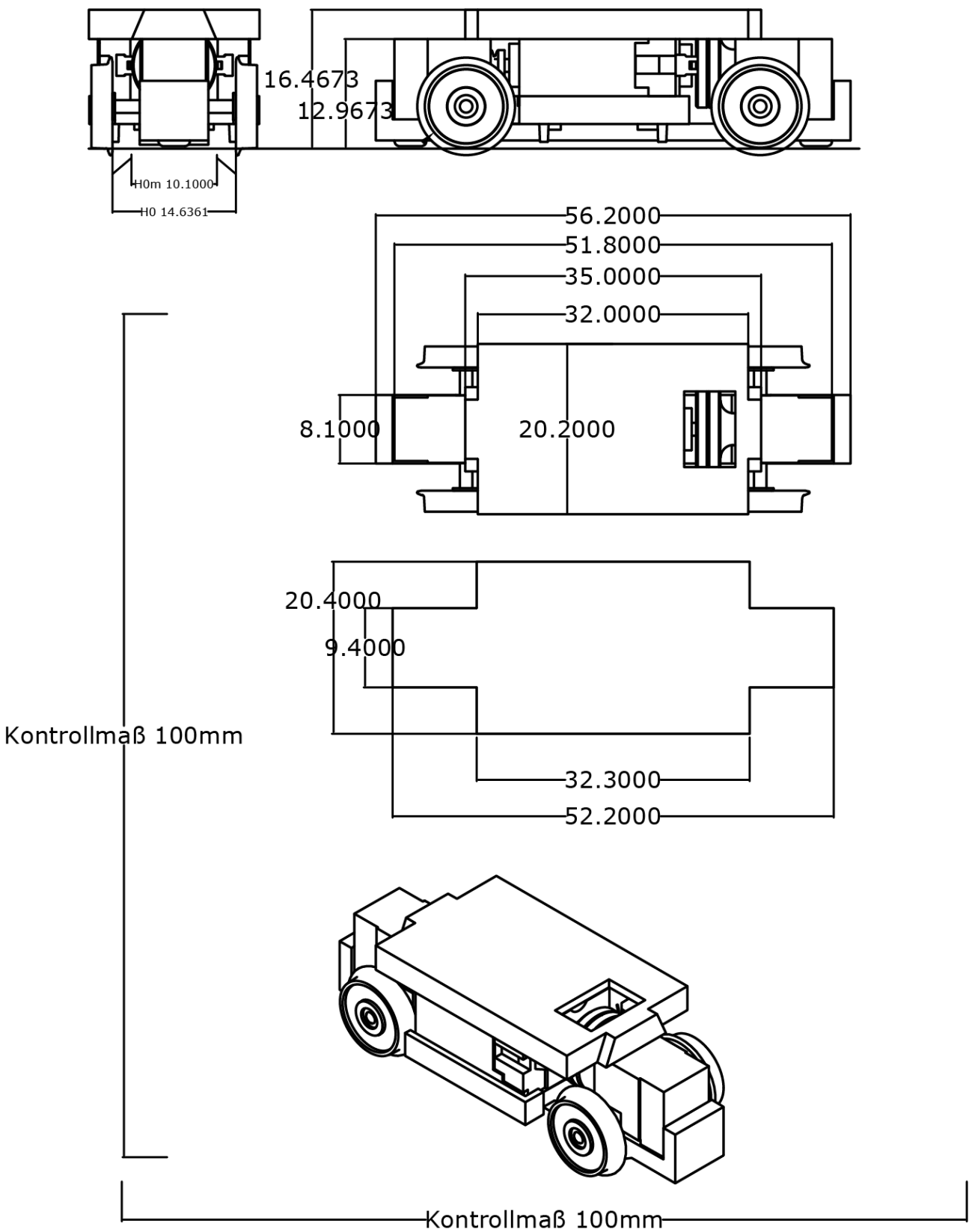

ANT-27-H0x – 27 mm:

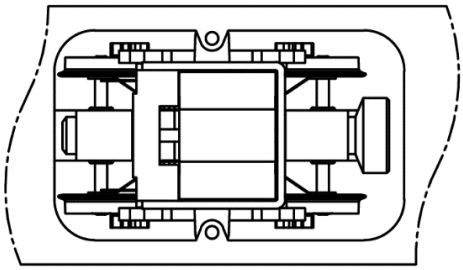

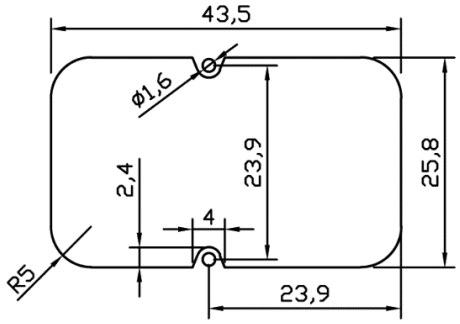

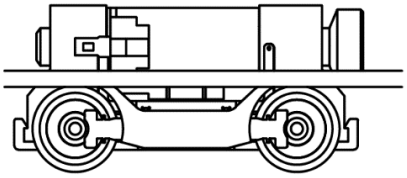

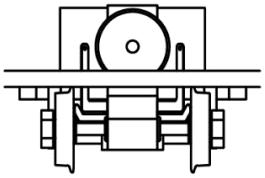

Kontrollmaß 100mm

Kontrollmaß 100mm

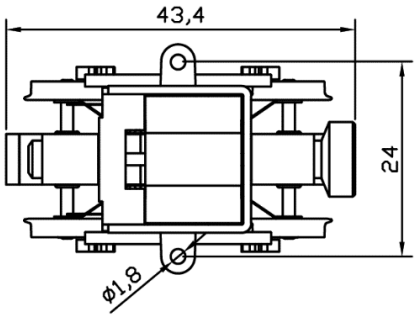

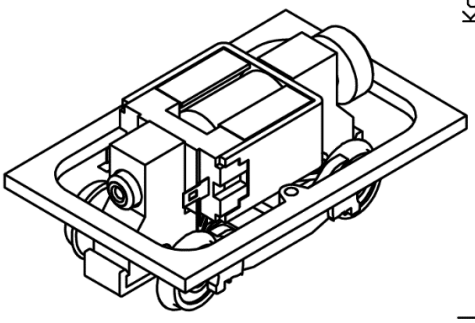

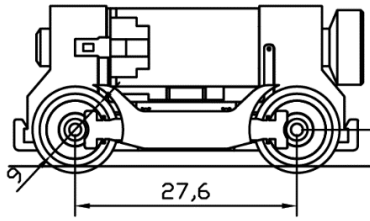

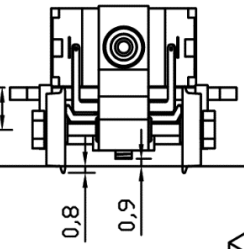

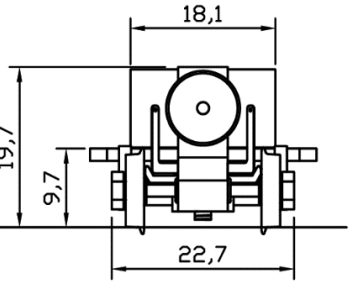

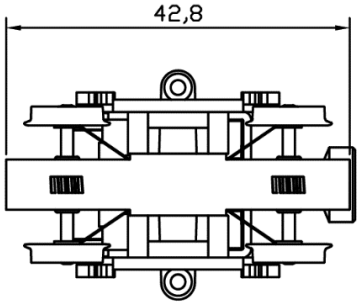

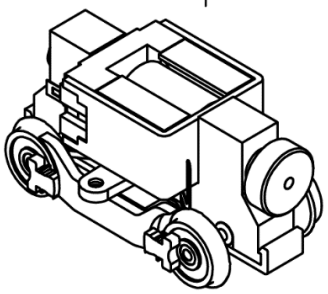

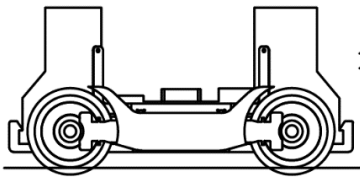

Dummy Version

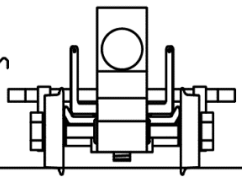

Maße wie bei Antriebseinheit

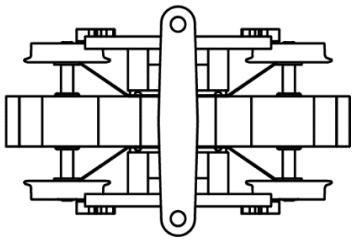

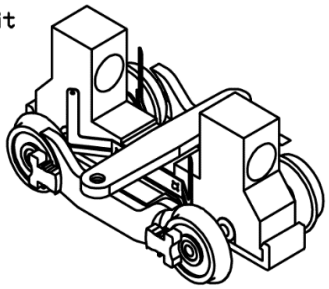

ANT-STx-H0x – 21,7 mm:

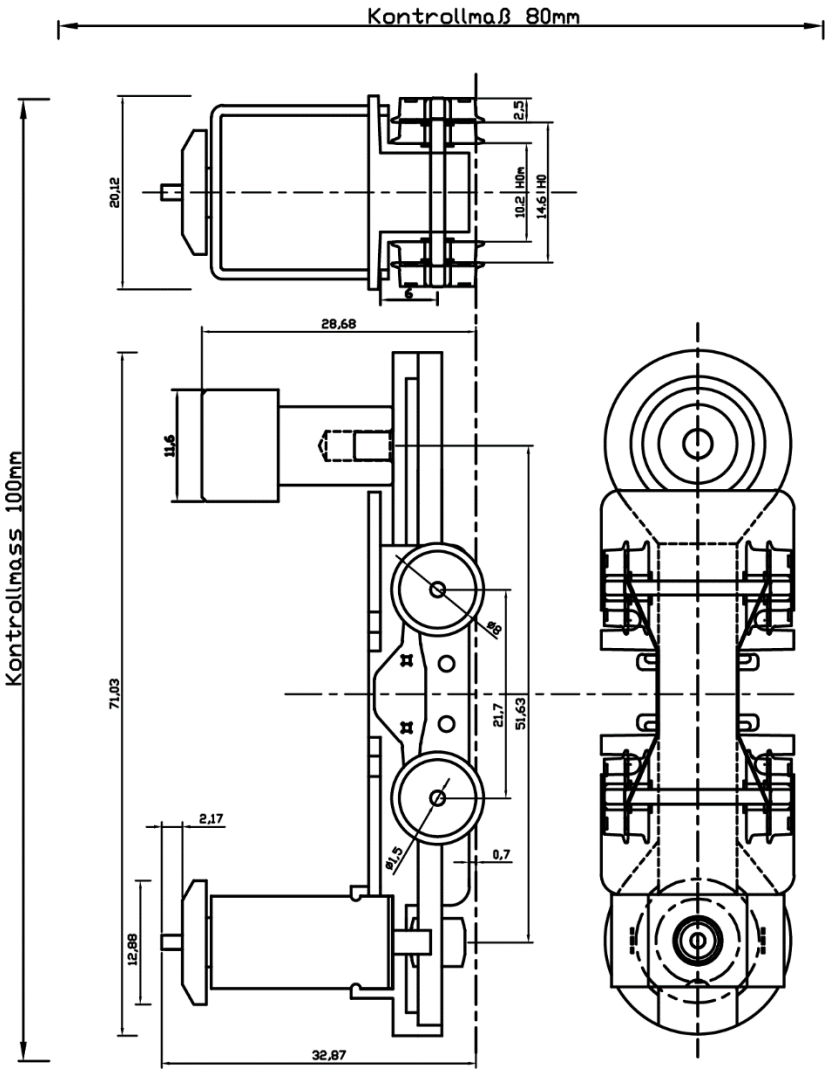

ANT-KOP-X:

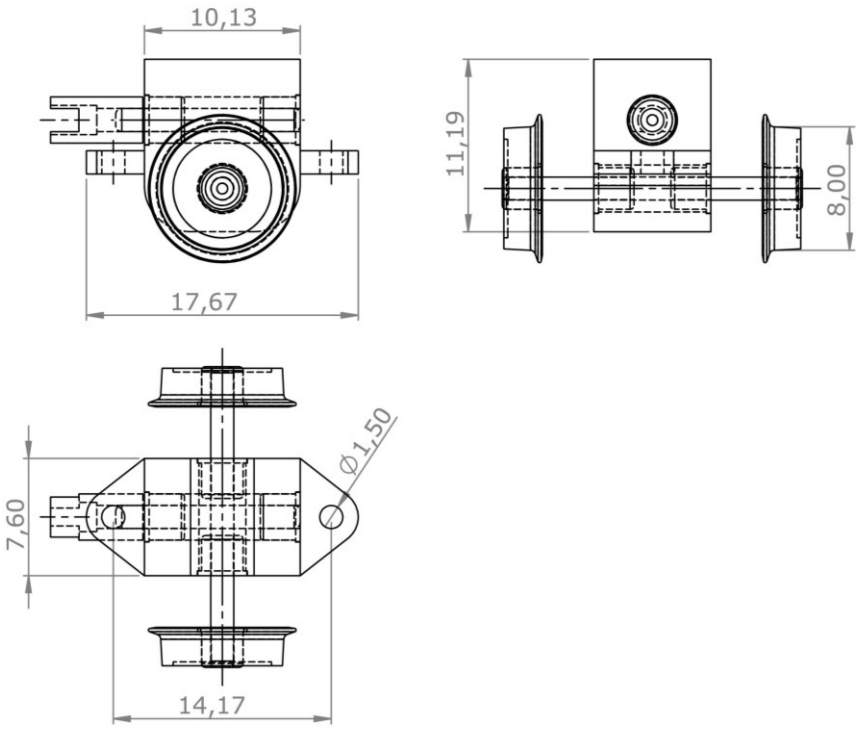

ANT-VAR-H0x-xx-DG – 23,1/26,8/30,5 mm:

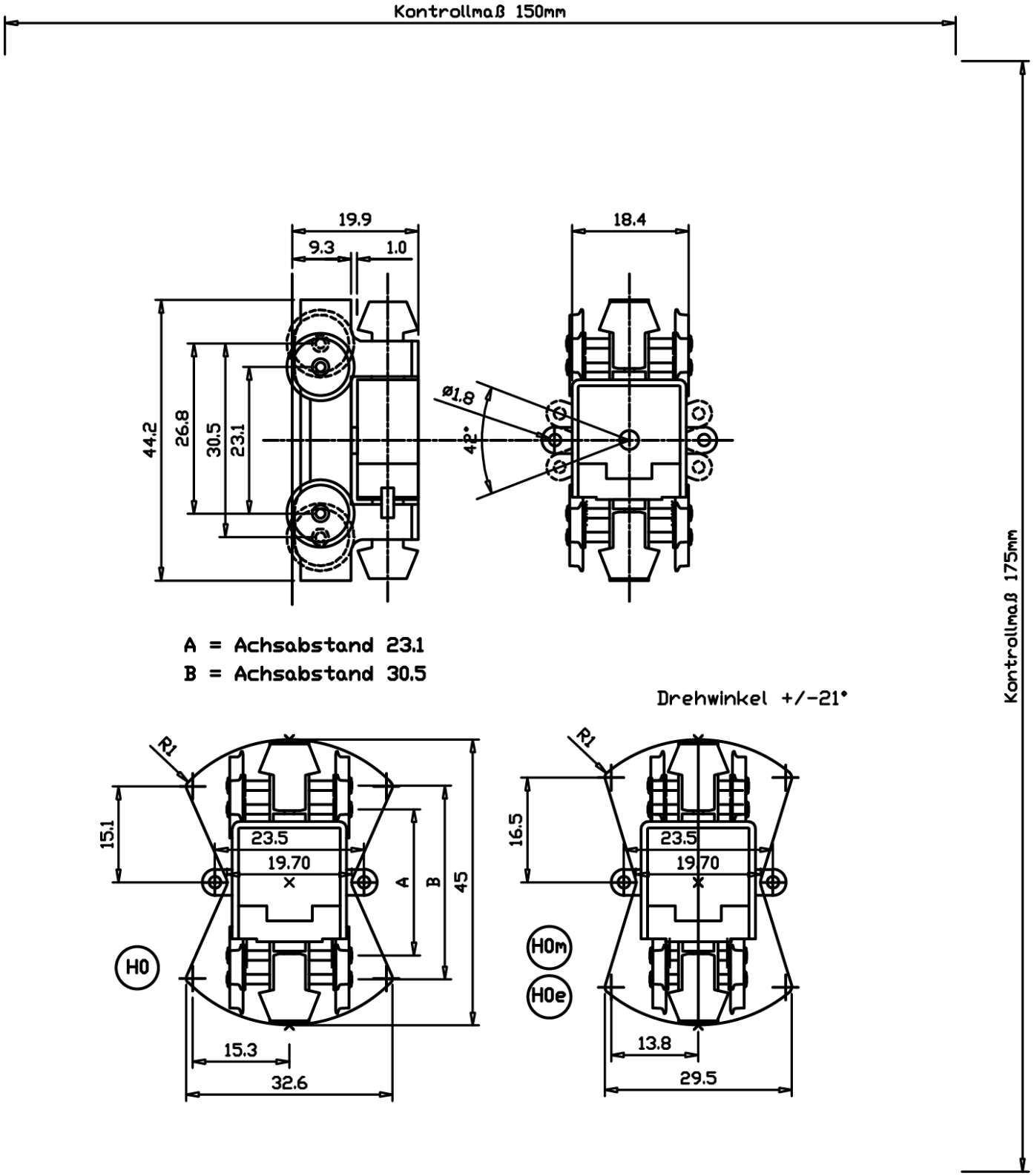

ANT-VAR-H0x-xx – 23,1/26,8/30,5 mm:

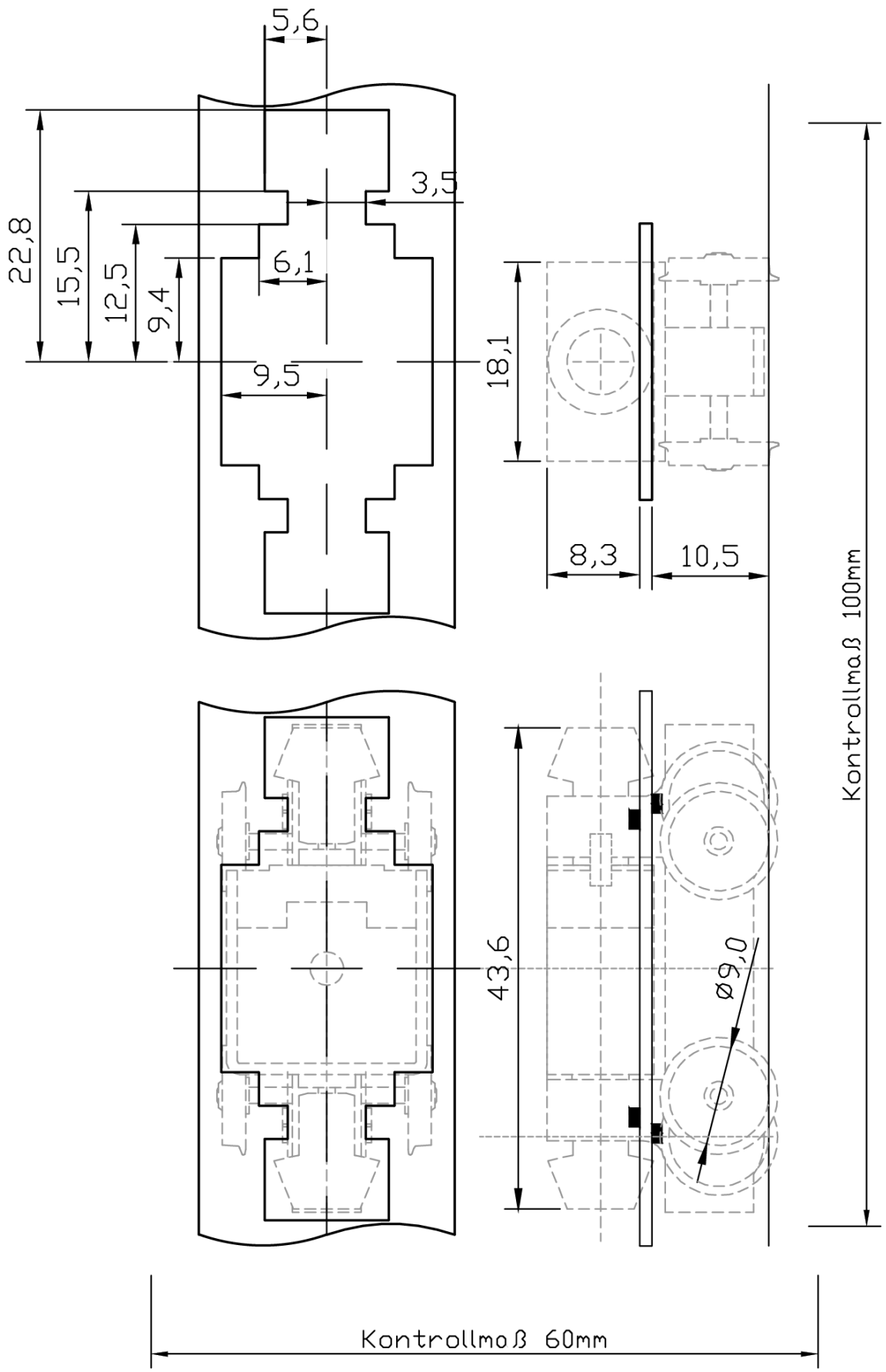

ANT-E-H0x:

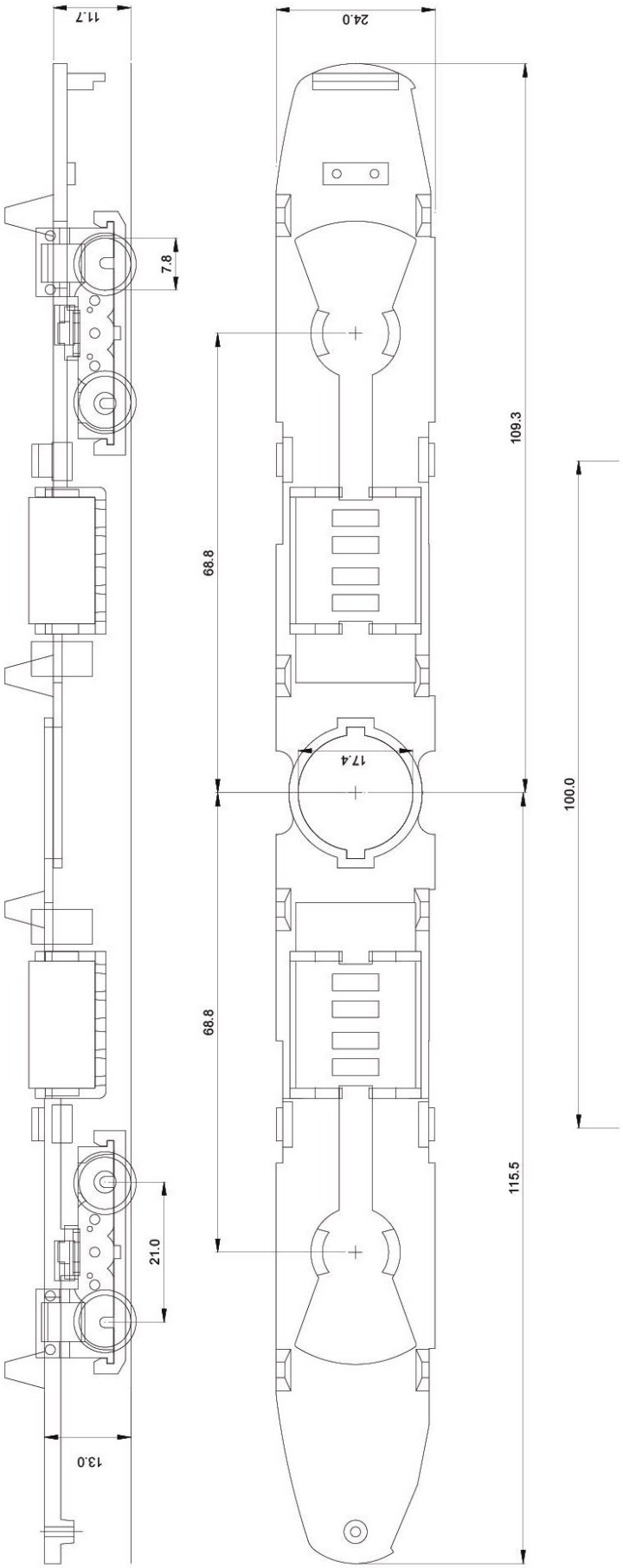

ANT-C1-M-H0x:

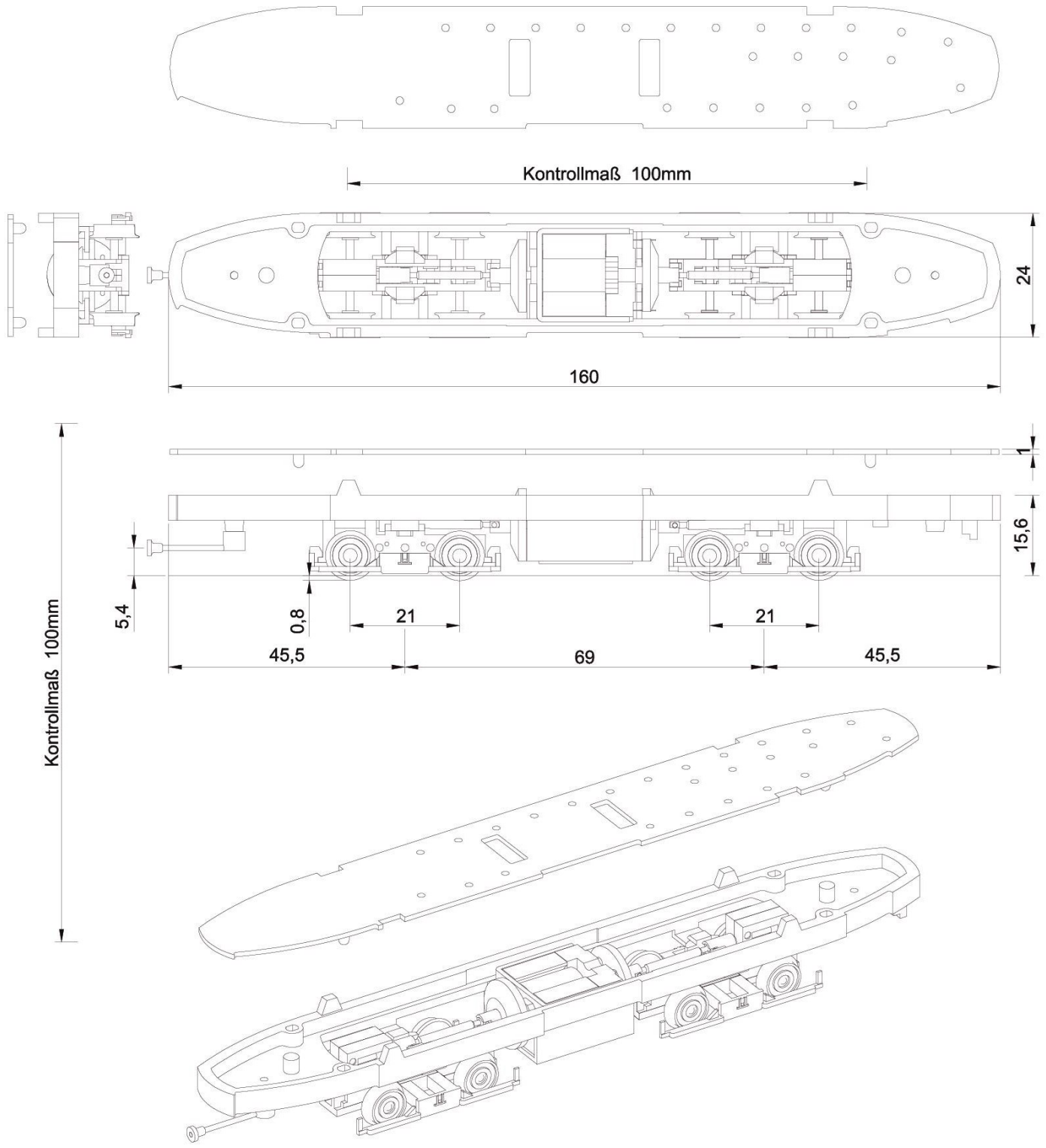
Kontrollmaß 100mm
24
160
1
15,6
5,4
0,8
21
21
45,5
69
45,5
Kontrollmaß 100mm

ANT-C1-B-H0x:

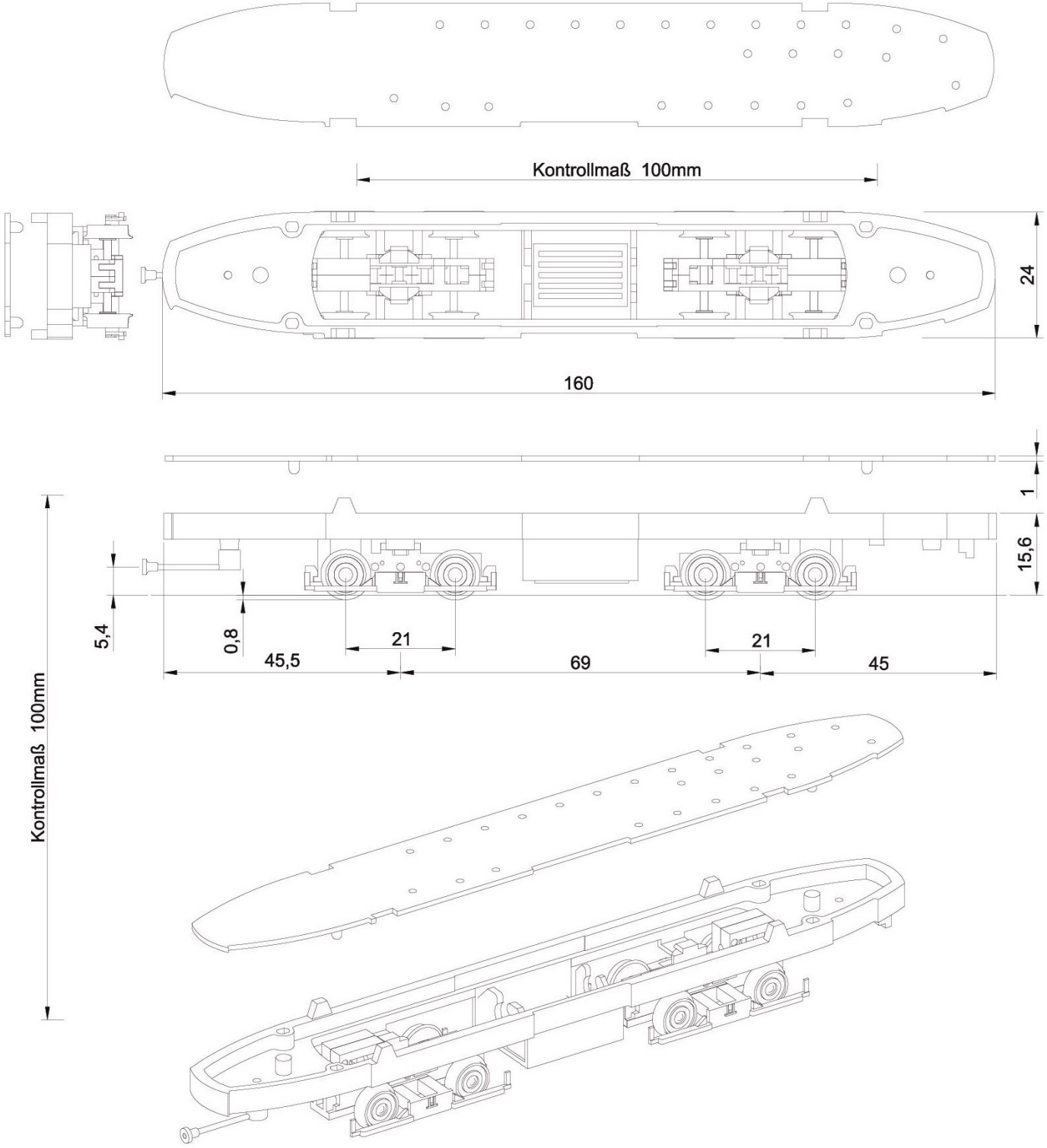
Kontrollmaß 100mm
24
160
1
15,6
5,4
0,8
21
21
45,5
69
45
Kontrollmaß 100mm

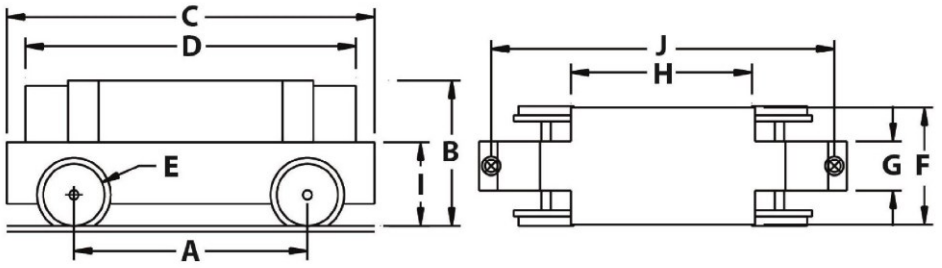

Baumaße für Einzelantriebe - Dimensions for single drives

Artikel Nummer / *Article number*	Bezeichnung / *Designation*	Radform / *Wheel shape*	Spur / *Gaunge*	Achsstand / *Wheel base*	Länge / Length	Breite / Width	Höhe / Height	Länge 2 / Length 2	DM / Diameter	Breite 2 / Width 2	Motorblock / Motor	Höhe 2 / Height 2	Schrauben / Screws
					C	**F**	**B**	**D**	**E**	**G**	**H**	**I**	**J**
ANT-VAR-H0x	Vario-Antrieb	Voll/Speiche	H0/H0m/H0e	23,0/26,0/30,5	44,3	18,1	20,3	44,0	9,0	6,2	19,0	9,8	
ANT-VAR-H0x-DG	Vario-Drehgestell	Voll/Speiche	H0/H0m/H0e	23,0/26,0/30,5	44,3	18,1	20,3	44,0	9,0	6,2	19,0	9,8	
ANT-KSW-H0x	KSW-Antrieb	Vollrad	H0/H0m	35,0	56,2	20,3	16,5	35,0	10,0	8,0	35,0	13,0	48,0
ANT-K-H0x	K-Antrieb	Vollrad	H0/H0m	41,5	60,0	20,3	16,5	21,5	10,0	8,0	43,0	13,0	55,0
ANT-37-H0x	37er Antrieb (Reko)	Vollrad	H0/H0m/H0e	36,8	55,3	20,5	16,0		9,0	6,3	22,0		36,8/50,0
ANT-54-H0x	54er Antrieb	Vollrad	H0/H0m	54,0	64,0	12,3	13,5		10,0	9	16,2		
ANT-MAX-H0x	Max-Antrieb	Vollrad	H0/H0m	35,0 - 60,0	70,0	12,3	13,5		10,0	9	16,2		

ETH-ALM:

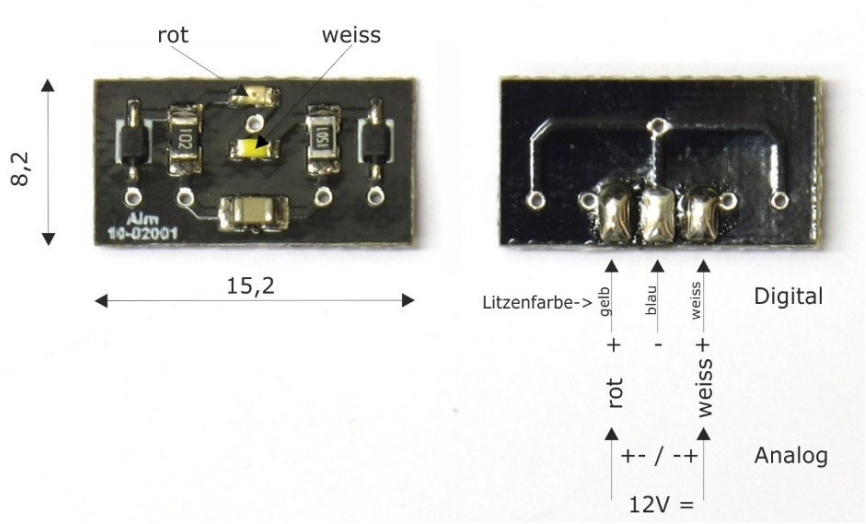

HALLING MODELLE

Straßenbahn - Eisenbahn - Schmalspurbahn - Antriebe

Kontakt / *Contact*

LEOPOLD HALLING GmbH. / FERRO-TRAIN Verstriebs-GmbH.
Leopoldigasse 15-17, 1230 Wien, Österreich
Mo.-Fr. 08:00-12:00 - Abholung reservierter Ware bis 16:00 und nach Vereinbarung)
E-Mail: office@halling.at
Tel.: (+43) (1) 604 31 22- www.ferro-train.com - www.halling.at

Alle Angaben im Dokument sind unverbindlich und ohne Gewähr. Irrtümer, Druckfehler und Zwischenverkauf ausdrücklich vorbehalten! *All information in the document is non-binding and without guarantee. Errors, misprints and prior sale expressly reserved!*